Typ 6140

Bedienungsanleitung · Operating Instructions
Notice d'utilisation · Gebruiksaanwijzing
Istruzioni per l'uso · Instrucciones de uso
Manual de instruçoes · Bruksanvisning

Inhalt

1. Anwendung 2
2. Sicherheitshinweise 2
3. Fehler und unzulässige Belastungen 2
4. Sicherheitsvorschriften 2
4.1 Besondere Bedingungen für den Einsatz in explosionsgefährdeten Bereichen 3
5. Sicherheitshinweis 3
6. Ex-Daten 3
7. Technische Daten 4
8. Funktionsbeschreibung / Bedienungshinweise 4
8.1 Aufbau der Typ 6140 5
8.2 Inbetriebnahme 5
8.3 Batteriewechsel 5
8.4 Reinigen des Drehrings 6
8.5 Leuchtmittelwechsel 6
8.6 Wechsel der Schutzscheibe 6
9. Reparatur 6
10. Reinigung, Wartung und Lagerung 7
11. Entsorgung 7
12. Garantie und Haftung 8
13. EG Konformitätserklärung 9

Hinweis:
Die jeweils aktuelle Bedienungsanleitung, die EG-Konformitätserklärung und das Ex-Zertifikat können auf der jeweiligen Produktseite unter www.stahl.de heruntergeladen werden, oder direkt beim Hersteller angefordert werden.

1. Anwendung

Der Typ 6140 ist eine LED Taschenlampe zum industriellen oder feuerwehrtechnischen Einsatz in explosionsgefährdeten Bereichen für die Zonen 2, 1 und 0 sowie 22, 21 und 20 nach Richtlinie 99/92/EG (ATEX 137).

2. Sicherheitshinweise

Die vorliegende Bedienungsanleitung enthält Informationen und Sicherheitsvorschriften, die für eine sichere Funktionsweise bei den beschriebenen Bedingungen unbedingt zu berücksichtigen sind. Eine Nichtbeachtung dieser Informationen und Hinweise kann gefährliche Folgen haben oder gegen Vorschriften verstoßen.

Vor dem Gebrauch des Geräts ist die Bedienungsanleitung aufmerksam zu lesen! Im Zweifelsfall (in Form von Übersetzungs- oder Druckfehlern) gilt die deutsche Bedienungsanleitung.

3. Fehler und unzulässige Belastungen

Sobald zu befürchten ist, dass die Gerätesicherheit beeinträchtigt wird, muss das Gerät außer Betrieb genommen und unverzüglich aus dem Ex-Bereich entfernt werden.
Die unbeabsichtigte Wiederinbetriebnahme muss verhindert werden.
Wir empfehlen das Gerät zu einer Überprüfung an den Hersteller zu schicken.

Die Gerätesicherheit kann z.B. gefährdet sein, wenn:
- am Gehäuse Beschädigungen sichtbar sind.
- das Gerät unsachgemäßen Belastungen ausgesetzt wurde.
- das Gerät unsachgemäß gelagert wurde.
- das Gerät Transportschäden erlitten hat.
- Gerätebeschriftungen unleserlich sind.
- Fehlfunktionen auftreten.
- die zulässigen Grenzwerte überschritten wurden.

Wir empfehlen, das Gerät zur Reparatur an R. STAHL Schaltgeräte GmbH einzusenden, da in jedem Fall original R. STAHL Ersatzteile verwendet werden müssen! Bei Verwendung von Ersatzteilen eines Drittanbieters erlischt die Zulassung!

4. Sicherheitsvorschriften

Die Benutzung des Geräts setzt beim Anwender die Beachtung der üblichen Sicherheitsvorschriften und das Lesen des Zertifikates voraus, um Fehlbedienungen am Gerät auszuschließen.

Folgende Sicherheitsvorschriften müssen zusätzlich beachtet werden:
- Das Gerät darf innerhalb des Ex-Bereiches nicht geöffnet werden.
- Die Batterien dürfen nur außerhalb des Ex-Bereiches gewechselt werden.
- Das Mitführen von zusätzlichen Batterien ist im Ex-Bereich nicht zulässig.
- Es dürfen nur typgeprüfte Batterien lt. Bedienungsanleitung eingesetzt werden.
- Es darf nur von R. STAHL Schaltgeräte GmbH zugelassenes Zubehör verwendet werden.
- Es dürfen nur original R. STAHL Ersatzdichtungen und Ersatzscheiben Typ 6140 verwendet werden.
- Der Kontakt des Gerätes mit aggressiven Säuren oder Basen ist zu vermeiden.
- Der innere Lampenkopf darf nicht geöffnet werden.

4.1 Besondere Bedingungen für den Einsatz in explosionsgefährdeten Bereichen

- Ein Lagern der Lampe ist untersagt!
- Nach jedem Batterie- oder Dichtungsringwechsel sind Dichtungsringe und Gewinde auf Sauberkeit, korrekten Sitz und Beschädigungen zu überprüfen.
- Die Gehäuseteile der Lampe müssen vor dem Einsatz im Ex-Bereich handfest bzw. bis zum Anschlag verschraubt werden, um den IP-Schutz zu gewährleisten.

5. Sicherheitshinweis

Blendgefahr!
- Nicht direkt in den Lichtstrahl blicken
- Lichtkegel nicht direkt auf die Augen einer anderen Person richten

6. Ex-Daten

EG-Baumusterprüfbescheinigung-Nr.: ZELM 07 ATEX 0325 X
Ex-Kennzeichnung: Ⓔx II 1 G Ex ia op is IIC T4
Ⓔx II 1 D iaD 20 T130 °C

Zugelassen für Zone 2,1 und 0, Gerätegruppe II, Gasgruppe C explosionsgefährdete Gase, Dämpfe oder Nebel, Temperaturklasse T4.
Zugelassen für Zone 22, 21 und 20, Gerätegruppe II, explosionsgefährdete Stäube, T130 °C

Es ist gewährleistet, dass die für den Einsatz in Zone 0 bzw. 20 geforderte maximale Störfall-Oberflächentemperatur von 80% der Temperaturklasse T4 bzw. 130 °C bei der Zulassung berücksichtigt wurde. (gemäß EN 1127-1)

7. Technische Daten

Umgebungstemperatur Ta:	-20 °C ... +50 °C
Lagertemperatur:	-30 °C ... +60 °C (ohne Batterien)
Batterien / Stromversorgung:	3 x LR14 (siehe Tabelle)
Leuchtmittel:	1 Hochleistungs-LED (3 Watt)
Betriebsdauer:	> 48 Stunden (Dauerbetrieb)
Abmessungen:	ca. 220 mm x 40/45 mm
Gewicht:	ca. 550 g (mit Batterien)
IP-Schutzart:	IP 65
ESD-Schutz:	antistatisches Gehäuse
CE-Kennzeichnung:	CE 0158

Tabelle mit typgeprüften Batterien

Hersteller	Typ
Eveready	Energizer No. E93
Panasonic	Powermax 3 LR14
Panasonic	Powerline Industrial Battery LR14
Energizer	Ucar Gold LR14

Tabelle mit zugelassenen Dichtungen und Schutzscheiben

Hersteller	Typ
R. STAHL	NBR Dichtungsring (komplett) 4647820
R. STAHL	Polycarbonat Ersatzscheibe 4647800

8. Funktionsbeschreibung / Bedienungshinweise

Bitte lesen Sie diese Bedienungsanleitung sorgfältig durch, damit Sie alle Funktionenlhrer Typ 6140 kennen und nutzen können. Lesen Sie zu Ihrer Sicherheit und Information die Hinweise auf den folgenden Seiten!

8.1 Aufbau der Typ 6140

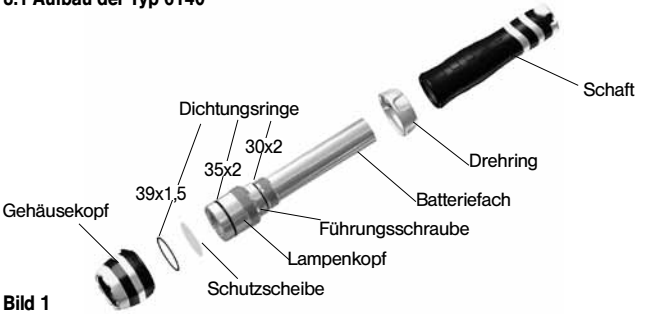

Bild 1

8.2 Inbetriebnahme

Damit die Lampe im Ex-Bereich eingesetzt werden kann, muss sichergestellt sein, dass der äußere Gehäusekopf und der Schaft komplett aufgeschraubt sind. Danach kann die Lampe durch eine leichte Drehung des gelben Drehringes im Uhrzeigersinn eingeschaltet werden. Die Batterien befinden sich werkseitig in der Lampe.

8.3 Batteriewechsel

Sollte festgestellt werden, dass die Leuchtkraft nicht mehr zufriedenstellend ist, sollten die Batterien gewechselt werden. Es empfiehlt sich, alle 3 Batterien auf einmal zu wechseln. Es dürfen nur Batterien des entsprechend zugelassenen Typs eingesetzt werden (siehe Tabelle mit typgeprüften Batterien unter Punkt 7. Technische Daten).

Zum Batteriewechsel den Gehäusekopf inkl. Drehring festhalten und den Schaft entgegen dem Uhrzeigersinn drehen und von der Lampe entfernen. Danach können die Batterien aus dem Batteriefach entnommen und gewechselt werden. Nach dem Einsetzen der neuen Batterien (Polarität beachten) kann der Schaft wieder aufgeschraubt werden. Bitte achten sie darauf, dass die Lampe vor dem erneuten Einschalten wieder komplett verschlossen ist.

Batteriewechsel
- Nur typgeprüfte Batterien verwenden. Siehe Tabelle, Punkt 7. Technische Daten.
- Immer alle Batterien gleichzeitig auswechseln.
- Auf richtige Polarität achten.
- Verbrauchte Batterien sach- und umweltgerecht entsorgen!
- Beim Batteriewechsel sind die Gewinde und Dichtungen auf Sauberkeit und Beschädigungen zu überprüfen.

8.4 Reinigen des Drehrings
Der Typ 6140 schaltet kontaktlos über den zuvor schon beschriebenen Drehring. Schmutz und Feuchte können die Schalterfunktion nicht beeinträchtigen. Sollte der Drehring durch starke Schmutzablagerungen schwergängiger werden, kann der Ring einfach und problemlos gereinigt werden. Zunächst Schaft und Batterien entfernen. (Siehe Punkt 8.3 Batteriewechsel). Der Drehring kann nun nach hinten abgezogen und gereinigt werden. Beim Aufsetzen des Drehrings ist darauf zu achten, dass die auf dem Drehring sichtbaren Pfeile und die Führungsschraube am unteren Lampenkopf (siehe Bild 1) deckungsgleich sind. Danach Batterien wieder einsetzen und Schaft aufschrauben.

8.5 Leuchtmittelwechsel
Der Typ 6140 ist mit einem extrem langlebigen LED-Leuchtmittel ausgestattet. Ein Wechsel der LED wird im Normalfall nicht notwendig sein. Bei einem Defekt oder bei nachlassender Helligkeit ist die Lampe zur Überprüfung oder Reparatur an R. STAHL zu senden. Der innere Lampenkopf darf nicht geöffnet werden! Selbständige Eingriffe am Lampenkopf oder Leuchtmittel gefährden die Sicherheit der Lampe und sind nicht zulässig.

8.6 Wechsel der Schutzscheibe
Der Lampenkopf ist durch den ihn umgebenden Gehäusekopf und durch eine zusätzliche Scheibe am Lichtaustritt geschützt. Sollte es trotz der eingesetzten, hochwertigen Scheibe zu einem Bruch kommen, so kann diese gewechselt werden. Dazu wird der Schaft der Typ 6140 sowie der Drehring festgehalten und der Gehäusekopf vorsichtig gegen den Uhrzeigersinn abgeschraubt. Der Gehäusekopf ist anschließend gut zu reinigen und der Dichtungsring auf Beschädigungen zu prüfen. Danach kann die neue Scheibe und gegebenenfalls ein neuer Dichtungsring eingesetzt werden. Der Dichtungsring liegt zwischen Gehäusekopf und Scheibe (siehe Bild 1). Beim Aufsetzen des Gehäusekopfes ist darauf zu achten, dass Dichtung und Scheibe sauber anliegen. Es dürfen nach der Montage keine Dichtungsanteile im Lichtaustritt sichtbar sein. Sind der innere Lampenkopf oder die Linse ebenfalls beschädigt worden, so ist die Lampe zur Reparatur an den Hersteller zu senden.

9. Reparatur
Bei Reparaturen gelten jeweils unterschiedliche nationale Bestimmungen und Richtlinien. Wir empfehlen daher die Reparatur bei der R. STAHL Schaltgeräte GmbH, da eine sicherheitstechnische Überprüfung bei einer Reparatur erforderlich ist.

10. Reinigung, Wartung und Lagerung

- Gerät nur mit einem geeigneten Tuch oder Schwamm reinigen.
  Verwenden Sie zur Reinigung keine Lösungs- oder Scheuermittel.
- Es wird empfohlen, Funktion und Lichtleistung des Geräts alle zwei Jahre vom Hersteller überprüfen zu lassen.
- Bei längerer Lagerung sind die Batterien aus dem Gerät zu entnehmen.
- Zulässige Lagertemperaturen –30 °C bis +60 °C nicht unter- bzw. überschreiten!

11. Entsorgung

Elektroaltgeräte sowie „historische“ Elektroaltgeräte von der Firma R. Stahl Schaltgeräte GmbH werden zu unseren Lasten der Entsorgung zugeführt und nach der europäischen Richtlinie 2002/96/EG und dem deutschen Elektro-Gesetz vom 16.03.2005 kostenfrei entsorgt. Der Versand der Geräte zu R. Stahl Schaltgeräte GmbH geht auf Kosten des Versenders.

Nach Artikel 1, §18 und Artikel 2 des Gesetzes zur Neuregelung der abfallrechtlichen Produktverantwortung für Batterien und Akkumulatoren vom 25. Juni 2009 sind wir zu folgenden Hinweisen verpflichtet.

Ihr Gerät enthält eine alkalische Batterie.

Sind die Batterien „leer“ dürfen Sie nicht in den normalen Müll oder Hausmüll. Altbatterien enthalten möglicherweise Schadstoffe, die Umwelt und Gesundheit schaden können. Bitte geben Sie die Batterien zurück. Die Rückgabe ist unentgeltlich und gesetzlich vorgeschrieben. Bitte werfen Sie nur entladene Batterien in die aufgestellten.

Achtung: Die im Gerät eingesetzte Batterie birgt eine Feuergefahr und die Gefahr von chemischen Verletzungen bei nicht ordnungsgemäßem Einsatz. Weder die Batterie noch die Batteriezellen dürfen geöffnet oder demontiert, nicht über 100 °C erhitzt oder verbrannt werden.

Im Entsorgungsfall kann die Batterie wie in Punkt (8.3) beschrieben entnommen werden. Im Übrigen gelten die oben genannten Entsorgungsvorschriften für Altgeräte.

Alle Batterien werden wieder verwertet. So lassen sich wertvolle Rohstoffe wie Eisen, Zink oder Nickel wieder gewinnen.

Das Symbol hat folgende Bedeutung:
Batterien und Akkus dürfen nicht in den normalen Müll oder Hausmüll.

12. Garantie und Haftung

Für dieses Produkt gewährt die R. STAHL Schaltgeräte GmbH laut den allgemeinen Geschäftsbedingungen eine Garantie von zwei Jahren auf Funktion und Material unter den angegebenen und zulässigen Betriebs- und Wartungsbedingungen. Ausgenommen hiervon sind alle Verschleißteile (z.B. Batterien, Leuchtmittel, etc).

Für das Gehäuse gewährt R. STAHL Schaltgeräte GmbH eine lebenslange Garantie. Die Garantie erstreckt sich auf Schäden am Gehäuse, die durch die sachgemäße Nutzung der Lampe entstanden sind. Nach Ablauf der allgemeinen Garantiezeit von 2 Jahren sind lediglich Lohnkosten, Sicherheitsüberprüfungen und Frachten bei Reparaturen kostenpflichtig. Die Garantie erlischt, wenn der Lampenkopf geöffnet oder das Siegel beschädigt wurde.

Diese Garantie erstreckt sich nicht auf Produkte, die unsachgemäß verwendet, verändert, vernachlässigt, durch Unfälle beschädigt oder anormalen Betriebsbedingungen sowie einer unsachgemäßen Handhabung ausgesetzt wurden.

Forderungen auf Gewährleistungen können durch Einsenden des defekten Geräts geltend gemacht werden. Reparaturen, neues Einjustieren oder Austauschen des Gerätes behalten wir uns vor.

Die voranstehenden Garantiebestimmungen sind das einzige und alleinige Recht auf Schadenersatz des Erwerbers und gelten ausschließlich und an Stelle von allen anderen vertraglich oder gesetzlichen Gewährleistungspflichten. R. STAHL Schaltgeräte GmbH übernimmt keine Haftung für spezielle, unmittelbare, mittelbare, Begleit- oder Folgeschäden sowie Verluste, unabhängig davon, ob sie auf Verletzung der Gewährleistungspflicht, rechtmäßige oder unrechtmäßige Handlungen, Handlungen in gutem Glauben sowie andere Handlungen zurückzuführen sind.

Falls in einigen Ländern die Begrenzung einer gesetzlichen Gewährleistung sowie der Ausschluss oder Begrenzung von Begleit- oder Folgeschäden nicht zulässig ist, könnte es sein, dass die obengenannten Einschränkungen und Ausschlüsse nicht für jeden Erwerber gelten. Sollte irgendeine Klausel dieser Garantiebestimmungen von einem zuständigen Gericht für unwirksam oder nicht durchsetzbar befunden werden, so bleiben die Wirksamkeit oder Erzwingbarkeit irgendeiner anderen Bedingung dieser Garantiebestimmungen von einem solchen Spruch unberührt.

13. EG Konformitätserklärung
Weitere Details zur Konformitätserklärung finden Sie unter folgender Internet-Adresse: http://www.stahl.de im Produkt Downloadbereich.

Content

1. Application 11
2. Safety instructions 11
3. Errors and load restrictions 11
4. Safety regulations 11
4.1 Special requirements for use in ex-hazardous areas 12
5. Safety instructions 12
6. Ex-data 12
7. Technical data 13
8. Functional description / operating information 13
8.1 Type 6140 components 14
8.2 Getting started 14
8.3 Battery replacement 14
8.4 Cleaning the twist ring 15
8.5 Lamp replacement 15
8.6 Replacing the spare disc 15
9. Repairs 15
10. Cleaning, maintenance and storage 16
11. Disposal 16
12. Warranty and liability 17
13. EC Declaration of Conformity 18

Note:
The current operating instructions, EC Declaration of Conformity and the EC-Type Examination Certificate are available for download from the relevant product page under www.stahl.com; alternatively they can be requested directly from the manufacturer.

1. Application
The Type 6140 is an LED pocket torch designed for industrial applications or use in potentially explosive areas of Zones 2, 1 and 0 as well as 22, 21 and 20 in accordance with Directive 99/92/EC (ATEX 137).

2. Safety instructions
These operating instructions contain information and safety regulations that must be followed to ensure safe and reliable operation of the unit under the described conditions. Failure to follow the information and instructions can have dangerous consequences or may contravene applicable regulations.

Please take the time to carefully read through the owner's manual before you start using the unit. In the event of any doubt or discrepancies (for example, due to translation or printing errors), the German version of these operating instructions shall prevail.

3. Errors and load restrictions
If there is any risk that the safety or integrity of the unit has been compromised, the unit must be taken out of operation immediately and removed from the Ex-area without delay. Action must be taken to prevent the device from being accidentally placed into operation again.

We recommend sending the unit to the manufacturer to be examined.
The safety and reliability of the unit may be at risk if, for example:
- Damage is visible on the housing
- The unit has been subjected to excessive loads for which it is not designed
- The unit has been improperly stored
- The unit has been damaged in transit
- Labels or markings on the unit are illegible
- Malfunctions occur
- Permitted tolerances or threshold values have been exceeded

In the unlikely event that the product becomes faulty, it is recommended that any repairs are carried out only by R. STAHL Schaltgeräte GmbH as the use of non-R. STAHL spare parts invalidates both the warranty and the Ex-certification.

4. Safety regulations
Persons using the unit must observe the standard safety regulations and read the certificate to prevent incorrect operation or misuse of the unit.

The following additional safety regulations must also be observed:
- The unit must not be opened within the Ex-area.
- The batteries must only be changed outside the Ex-area.
- Additional or spare batteries must not be carried in the Ex-area.
- Only approved battery types may be used.
- Only spare sealing rings and discs of R. STAHL instruments are allowed.
- Only accessories approved by R. STAHL Schaltgeräte GmbH may be used.
- Prevent the unit from coming into contact with aggressive acidic or alkaline solutions.
- Do not open the inside torch head.

4.1 Special requirements for use in ex-hazardous areas
- Storing of the torch is prohibited!
- After changing the batteries or the sealing rings always check to make sure that the sealing rings and threads are clean and in good condition.
- Before using the lamp in the Ex-hazardous area and in order to ensure the IP rating, please check that all parts of the unit are hand tightened up to the stop
– being careful not to over-tighten.

5. Safety instructions

Caution! Strong light may blind other people.
- Do not look directly into the light.
- Do not shine the light directly into the eyes of other people.

6. Ex-data

EC-type examination certificate no.: ZELM 07 ATEX 0325 X
Ex-designation: ⟨Ex⟩ II 1 G Ex ia op is IIC T4
⟨Ex⟩ II 1 D iaD 20 T130 °C

Approved for Zones 2, 1 and 0, device group II, potentially explosive gases of gas group C, vapours or mist, and temperature class T4.

Approved for Zones 22, 21 and 20, device group II, potentially explosive dusts, and T130 °C

The certification assures, that the maximum malfunction-surface-temperature of maximum 80% of the temperature class T4 / 130° C is taken into consideration (acc. to EN 1127-1).

7. Technical data

Ambient temperature Ta:	-20 °C ... +50 °C
Storage temperature:	-30 °C ... +60 °C (without batteries)
Battery / power supply:	3 x LR14 (see table)
Lamp:	1 high-performance LED (3-watt)
Operating time:	> 48 hours (continuous)
Dimensions:	approx. 220 mm x 40/45 mm
Weight:	approx. 550 g (including batteries)
IP rating:	IP 65
ESD protection:	Antistatic housing
CE designation:	CE 0158

Table of approved battery types

Manufacturer	Type
Eveready	Energizer No. E93
Panasonic	Powermax 3 LR14
Panasonic	Powerline Industrial Battery LR14
Energizer	Ucar Gold LR14

List of approved sealing rings and discs

Manufacturer	Type
R. STAHL	NBR gasket (complete set) 4647820
R. STAHL	Polycarbonate spare disc 4647800

8. Functional description / operating information

Please take the time to carefully read through these operating instructions to ensure that you are familiar with all of the functions of your Type 6140 and know how to use all of the functions. For you own safety and information please read through the information on the following pages.

8.1 Type 6140 components

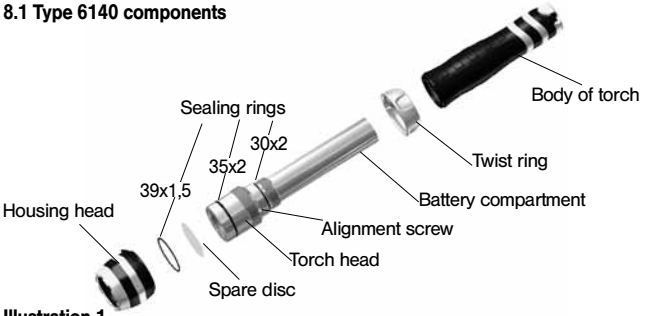

Illustration 1

8.2 Getting started

In order to be able to use the torch in the Ex-area, you must first check that the outer housing head and body are screwed on completely. After this has been done, you can switch on the torch by turning the yellow twist ring slightly in a clockwise direction. The torch is supplied with factory-fitted batteries.

8.3 Battery replacement

When the brightness is no longer satisfactory, the batteries should be replaced. It is strongly recommended that all three batteries be replaced together. When replacing the batteries, only use approved battery types (see table of approved battery types in section 7. Technical data).

To replace the batteries, hold on to the housing head and the twist ring, and turn the body of the torch anticlockwise until it comes off. Take the used batteries out of the battery compartment, observing correct polarity and replace them with new ones. After you insert the new batteries screw the body of the torch back on. Make sure that torch components are screwed together securely before switching the torch on.

Battery replacement

- Only use approved battery types. See table in section 7. Technical data.
- Always replace all of the batteries together.
- Make sure that the polarity of the inserted batteries is correct.
- Please ensure that all used batteries are properly disposed of in an environmentally friendly manner.
- After changing the batteries or the sealing rings always check to make sure that the sealing rings and threads are clean and in good condition.

8.4 Cleaning the twist ring
A non-contacting twist ring is used to switch on the Type 6140 (see description above). Dirt or moisture does not effect the function. The twist ring is easy to clean if excessive amounts of dirt and grime have made it difficult to turn. First take off the torch body and remove the batteries (see section 8.3 Battery replacement). Remove the twist ring by sliding it off the back of the torch, and then clean the ring. When putting the twist ring back on, make sure that the arrow marks on the ring line up with the alignment screw on the bottom part of the torch head (see illustration 1). Then re-insert the batteries, and screw the body of the torch back on.

8.5 Lamp replacement
The Type 6140 is equipped with an extremely long-lasting LED lamp. Replacing the LED is normally not required. If, however, the torch is defective or the brightness of the torch has diminished, it should be sent to R. STAHL for inspection or repair. Under no circumstances should you attempt to open the torch head. Manipulating the torch head or LED on your own poses a risk to the safety of the torch and is not permitted.

8.6 Replacing the spare disc
The torch head is protected by the housing head that surrounds it as well as an additional disc, which is positioned over the opening where the beam is emitted. The disc is made of high-quality material. Should, however, the disc break, it is possible to replace it. To replace the disc, hold on to the body of the Type 6140 and the twist ring, and carefully unscrew the housing head by turning it anticlockwise. Clean the housing head thoroughly to remove any remaining pieces, and check the sealing ring for damage. After this has been done, you can install a new glass disc and, if necessary, new sealing rings. Only spare sealing rings of R. STAHL are allowed. The sealing ring is positioned between the housing head and the disc (see illustration 1). When putting the housing head back on, ensure that the seal is positioned properly on the disc. After installation, you should not be able to see any part of the sealing ring through the opening where the beam is emitted. If the inside of the torch head or lens is also damaged, the torch should be sent to the manufacturer for repair.

9. Repairs
Repair work is subject to the nationally valid regulations and directives. We therefore recommend that such work be performed by R. STAHL Schaltgeräte GmbH, Germany, as all repairs must be examined to ensure functional safety.

10. Cleaning, maintenance and storage

- Only use a suitable cloth or sponge to clean the unit.
  Do not use solvents or abrasive cleaning agents to clean the unit.
- We recommended having the operation and lumen output of the device checked by the manufacturer every two years.
- The batteries should be taken out of the unit if it is to be stored for extended periods.
- The storage temperature should be within the permitted range of -30 °C to +60 °C.

11. Disposal

Old electrical equipment and „historic“ old electrical equipment from R. STAHL Schaltgeräte GmbH will be disposal obligation and disposed of at no cost in accordance with the EC Directive 2002/96/EC and the German Electrical and Electronic Equipment law of 16/03/2005. The costs of the transport of the equipment to R. STAHL Schaltgeräte GmbH are borne by the sender.

In accordance with “Directive 2006/66/EC on batteries and accumulators and waste batteries” we are obligated to provide you with the following information:

Your device contains an alkaline battery.

Depleted batteries should never be disposed of along with normal or household waste. Old batteries can contain harmful substances that are hazardous to health and damaging to the environment. Please return the batteries. Return is free of charge and required by law. Please only dispose of discharged batteries in the designated containers.

Note: The battery used in this unit poses a fire hazard and can cause chemical injuries if it is used improperly. Neither the battery nor the battery cells should be opened or disassembled and they should not be burned or exposed to temperatures exceeding 100 °C.

If the battery needs to be disposed of, it can be removed as described under point (8.3). The disposal regulations specified above are also applicable for old devices. All batteries can be recycled. Precious raw materials such as iron, zinc and nickel can therefore be reused.

The symbol has the following meaning: Batteries and rechargeable batteries should not be disposed of along with normal or household waste.

12. Warranty and liability

Under the general terms and conditions of business, R. STAHL Schaltgeräte GmbH offers a two-year warranty for function and materials on this product when used under the specified operating and maintenance conditions. Batteries, LED/Lamps and working parts are considered consumable parts and are not covered under the warranty.

In addition to the standard 2 years manufacturer's warranty, R. STAHL Schaltgeräte GmbH offers an optional lifetime warranty on the torch housing. This warranty includes damage which is incurred only when the device is properly used. Damage to the front disc is not included, neither is damage in the form of cosmetic and superficial scratches to the housing or to the 'Ex-certification' and other text contained on the housing.

After the 2 years standard warranty period, in the event that the housing has to be changed, this optional lifetime warranty does not include any costs that may be incurred for inspection, packing and carriage etc. This warranty is only limited by the future availability of spare parts. This warranty is invalidated if the torch head unit has been opened / tampered with in any way or if the sealing is damaged. This warranty does not extend to products that have been used improperly, altered, neglected, damaged by accident or subjected to abnormal operating conditions or improper handling. In the event of a warranty claim, the faulty device should be returned to R. STAHL Schaltgeräte GmbH. We reserve the right to readjust, repair or replace the unit.

The above warranty terms represent the sole rights of the purchaser to compensation and apply exclusively and in place of all other contractual or statutory warranty obligations. R. STAHL Schaltgeräte GmbH does not accept liability for specific, direct, indirect, incidental or consequential damages or losses, regardless of whether they are caused by breach of warranty, lawful or unlawful actions, actions in good faith or other actions.

If in certain countries the restriction of statutory warranty and the exclusion or restriction of incidental or consequential damages is unlawful, then it may be possible that the above restrictions and exclusions do not apply for all purchasers. If any clause in these warranty terms should be found to be invalid or unenforceable by a competent court, then such a judgement shall not affect the validity or enforceability of any other clause contained in these warranty terms.

13. EC Declaration of Conformity

Further details relating to the declaration of conformity can be found at the following Internet address: http://www.stahl.com in the Product Download area.

Sommaire

1. Utilisation 20
2. Consignes de sécurité 20
3. Erreurs et efforts non admissibles 20
4. Consignes de sécurité 20
4.1 Conditions particulières pour l'utilisation en zone dangereuse 21
5. Consigne de sécurité 21
6. Caractéristiques Ex 21
7. Caractéristiques techniques 22
8. Description des fonctions / consignes d'utilisation 22
8.1 Structure de la lampe de poche torche type 6140 23
8.2 Mise en service 23
8.3 Remplacement des piles 23
8.4 Nettoyage de la bague rotative 24
8.5 Remplacement de l'éclairage 24
8.6 Remplacement de la vitre existante 24
9. Réparations 24
10. Nettoyage, entretien et stockage 25
11. Élimination 25
12. Garantie et responsabilité 26
13. Déclaration de conformité CE 27

Remarque:
Le mode d'emploi à jour, la déclaration de conformité CE et le certificat de conformité Ex peuvent être téléchargés sur la page produit correspondante, à l'adresse suivante: www.stahl.com, ou demandés directement au fabricant.

1. Utilisation
Type 6140 est une lampe de poche torche à DEL destinées à une utilisation dans les domaines industrielles et lors d'intervention des pompiers dans les zones explosibles 2, 1 et 0 ainsi que 22, 21 et 20 selon la directive 99/92/CE (ATEX 137).

2. Consignes de sécurité
Le présent mode d'emploi contient des informations et des consignes de sécurité à respecter impérativement pour un fonctionnement sûr dans les conditions décrites. Le non respect de ces informations et consignes peut avoir des conséquences dangereuses ou être contraire aux directives.

Avant d'utiliser l'appareil, lire attentivement le mode d'emploi.
En cas de doute (sous forme d'erreurs de traduction ou d'impression), le mode d'emploi allemand qui fait foi.

3. Erreurs et efforts non admissibles
Dès qu'il apparaît un doute sur la capacité de l'appareil à assurer une sécurité totale, mettre l'appareil hors service et le retirer immédiatement de la zone explosible. Empêcher toute remise en service accidentelle.
Nous recommandons de retourner l'appareil au fabricant pour contrôle.

La sécurité de l'appareil peut par exemple être remise en question si:
- des dommages sont visibles sur le boîtier,
- l'appareil a été soumis à des efforts non conformes,
- l'appareil a été stocké de façon non conforme,
- l'appareil a subi des dommages lors du transport,
- les inscriptions sur l'appareil sont illisibles,
- des dysfonctionnements se produisent,
- les valeurs limites admissibles ont été dépassées.

Nous recommandons de faire procéder aux réparations chez R. STAHL Schaltgeräte GmbH, afin de garantir le remplacement des pièces défectueuses par des pièces d'origine. Le montage de pièces détachées autres que celles d'origine R. STAHL, invalide la certification ATEX!

4. Consignes de sécurité
L'utilisation de l'appareil suppose le respect des consignes de sécurité usuelles et la lecture du certificat, afin d'exclure tout risque de mauvaises manipulations.

Par ailleurs, les consignes de sécurité suivantes doivent être respectées:
- Ne pas ouvrir l'appareil dans la zone explosible.
- Remplacer les piles uniquement hors de la zone explosible.
- Il est interdit d'amener des piles supplémentaires dans la zone explosible.
- Utiliser uniquement des piles homologuées.
- Utiliser exclusivement les accessoires autorisés par R. STAHL Schaltgeräte GmbH.
- Seuls les joints et vitres d'étanchéité type 6140 d'origine R. STAHL son autorisés.
- Éviter de mettre en contact l'appareil avec des acides ou bases agressifs.
- Il est interdit d'ouvrir la tête de la torche.

4.1 Conditions particulières pour l'utilisation en zone dangereuse
- Il est interdit de stocker la lampe!
- Après chaque remplacement de piles, de joint ou d'opération de nettoyage, véfifier qu'aucun élément ne soit endommagé.
- La lampe doit être montée et toutes les pièces vissées à fond avant son utilisation en zone Ex, afin de garantir l'indice de protection IP.

5. Consigne de sécurité

Risque d'éblouissement!
- Ne pas regarder directement dans le faisceau lumineux.
- Ne pas diriger le cône lumineux directement dans les yeux d'autres personnes.

6. Caractéristiques Ex

N° de l'attestation d'examen CE de type: ZELM 07 ATEX 0325 X
Marquage Ex: Ⓔx II 1 G Ex ia op is IIC T4
Ⓔx II 1 D iaD 20 T130 °C

Autorisé pour les zones 2,1 et 0, groupe d'appareils II, groupe gaz C, gaz, vapeurs ou nuages explosifs, classe de température T4.
Autorisé pour la zone 22, 21 et 20, groupe d'appareils II, poussières explosives, température 130 °C.

Conformément à la norme EN 1127-1, concernant la température de surface, une marge de sécurité (80% de la température maxi) est appliquée sur la classe de température T4 pour l'utilisation en zone 0 et 20.

7. Caractéristiques techniques

Température ambiante Ta:	-20 °C ... +50 °C
Température de stockage:	-30 °C ... +60 °C (sans piles)
Piles / alimentation:	3 x LR14 (voir tableau)
Éclairage:	1 LED haute performance (3 watts)
Durée de fonctionnement:	> 48 heures (fonctionnement permanent)
Dimensions:	env. 220 mm x 40/45 mm
Poids:	env. 550g (avec les piles)
Indice de protection IP:	IP 65
Indice ESC:	boîtier antistatique
Marquage CE:	CE 0158

Tableau des piles de type certifié

Fabricant	**Type**
Eveready	Energizer No. E93
Panasonic	Powermax 3 LR14
Panasonic	Powerline Industrial Battery LR14
Energizer	Ucar Gold LR14

Liste des joints et vitres de remplacement

Fournisseur	Type
R. STAHL	Joint d'étanchéité type 6140 (complet)
R. STAHL	Vitre de remplacement type 6140

8. Description des fonctions / consignes d'utilisation

Veuillez lire attentivement ce mode d'emploi afin de connaître et de pouvoir utiliser toutes les fonctions de votre type 6140. Pour votre sécurité et votre information, lire avec attention les consignes des pages suivantes.

8.1 Structure de la lampe de poche torche type 6140

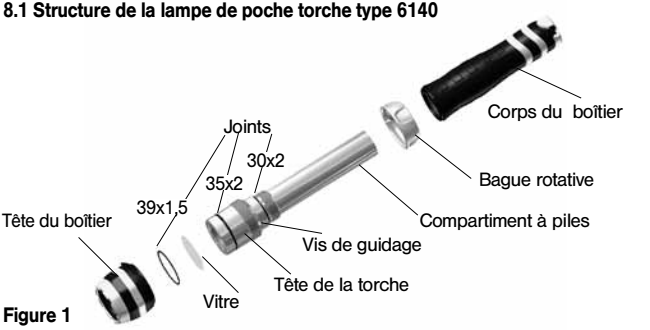

Figure 1

8.2 Mise en service

Pour pouvoir utiliser la torche en zone explosible, s'assurer que l'extérieur de la tête de la torche est complètement vissé au boîtier. Ensuite, la torche peut être allumée en tournant légèrement la bague rotative vers la droite. Les piles sont montées dans la torche en usine.

8.3 Remplacement des piles

Lorsque l'on constate que l'intensité lumineuse n'est plus satisfaisante, les piles doivent être remplacées. Il est recommandé de remplacer les 3 piles en même temps. N'utiliser que des piles du type autorisé (voir le tableau des piles homologuées du paragraphe 7. Caractéristiques techniques).
Pour changer les piles, tenir la tête du boîtier et la bague rotative, tourner le corps du boîtier dans le sens contraire des aiguilles d'une montre et le retirer. Ensuite, retirer les piles du Compartiment à piles et les remplacer. Après la mise en place des nouvelles piles (respecter la polarité), revisser le corps du boîtier. Veiller à ce que la torche soit à nouveau complètement fermée avant de la réactiver.

Remplacement des piles
- Utiliser uniquement des piles homologuées.
  Voir tableau, point 7. Caractéristiques techniques.
- Toujours remplacer toutes les piles à la fois.
- Respecter le sens d'insertion des piles.
- Éliminer les piles usagées dans le respect des lois et de l'environnement!
- Vérifier la propreté et l'absence de détérioration des filetages et joints lors du remplacement des piles.

8.4 Nettoyage de la bague rotative
La torche type 6140 s'active sans contact via la bague rotative décrite ci-avant. La saleté et l'humidité ne peuvent pas entraver la fonction de commutation. Si la bague rotative tournait moins facilement en raison d'un important dépôt de poussière, elle peut nettoyée de manière très simple et sans aucun problème. Retirer d'abord le corps du boîtier et les piles. (Voir point 8.3 Remplacement des piles). La bague rotative peut à présent être retirée par l'arrière et nettoyée. Lors de la remise en place de la bague rotative, assurer que les flèches apparentes sur la bague coïncident avec les vis de guidage sur la partie inférieure de la tête de la torche (voir Figure 1) . Remettre les piles en place et dévisser le corps du boîtier.

8.5 Remplacement de l'éclairage
La torche type 6140 est équipée d'une LED à très longue durée de vie. En principe, elle ne doit jamais être remplacée. En cas de vice ou de luminosité faiblissante, la torche doit être renvoyée à R. STAHL à des fins de vérification de réparation. Il est interdit d'ouvrir la tête de la torche. Les interventions autonomes sur la tête de la torche et l'éclairage mettent en péril la sécurité de la lampe et sont interdites.

8.6 Remplacement de la vitre existante
L'intérieur de la tête de la torche est protégé par la tête de boîtier qui l'entoure et une vitre placée devant la sortie de la lumière. Si, malgré l'utilisation d'un verre d'excellente qualité, la vitre venait à se casser, celle-ci peut être remplacée. À cet effet, tenir le corps du boîtier de la torche type 6140 ainsi que la bague rotative et visser la tête du boîtier dans le sens contraire des aiguilles d'une montre. Éliminer ensuite tous les débris de verre de la tête du boîtier et vérifier l'absence de détérioration sur le joint. Ensuite, insérer une nouvelle vitre et un nouveau joint. Le joint se place entre la tête du boîtier et la vitre (voir Figure 1). Lors de la mise en place de la tête du boîtier, veiller à ce que le joint et la vitre reposent bien l'un contre l'autre. Après le montage, aucune partie du joint ne doit être visible au niveau de la sortie de lumière. Si l'intérieur de la tête de torche et la lentille sont également endommagées, envoyer immédiatement la torche au fabricant pour réparation.

9. Réparations
Différentes dispositions et directives nationales s'appliquent systématiquement aux réparations. Nous recommandons donc de faire procéder aux réparations chez R. STAHL Schaltgeräte GmbH, car un contrôle technique de sécurité est indispensable lors d'une réparation.

10. Nettoyage, entretien et stockage

- Ne nettoyer l'appareil qu'avec un chiffon adéquat ou une éponge.
  Ne pas utiliser de solvants ou de produits abrasifs pour le nettoyage.
- Il est recommandé de faire vérifier par le fabricant le fonctionnement et la puis
  sance d'éclairage de l'appareil tous les deux ans.
- En cas de stockage prolongé, retirer les piles de l'appareil
- Ne pas dépasser les températures de stockage admissibles, comprises entre
- 30 °C et +60 °C.

11. Élimination

Le recyclage des anciens appareils électriques tout comme des appareils électriques „historiques" de la société R. STAHL Schaltgeräte GmbH est à notre charge et effectué gratuitement conformément à la directive européenne 2002/96/CE et à la loi allemande sur les équipements électriques du 16/03/2005. L'envoi des appareils à R. STAHL Schaltgeräte GmbH reste toutefois à la charge de l'expéditeur.

Conformément à la directive 2006/66/EC relative aux piles et accumulateurs ainsi qu'aux déchets de piles et d'accumulateurs, nous sommes tenus d'indiquer les recommandations suivantes:

Votre appareil contient une pile alcaline.
Les piles « vides » ne doivent pas être jetées avec les déchets normaux ni avec les déchets ménagers. Les batteries usagées peuvent contenir des polluants susceptibles de nuire à l'environnement et à la santé. Veuillez restituer les batteries. Cette restitution est gratuite et inscrite dans la loi. Ne jetez les batteries déchargées que dans les conteneurs appropriés.

Attention : la batterie utilisée dans cet appareil peut provoquer des risques d'incendie ou de blessures chimiques en cas d'utilisation non conforme. Ne tentez pas d'ouvrir ou de démonter la batterie ni ses éléments, de les incinérer ni de les porter à des températures supérieures à 100 °C.

Pour la mise au rebut, la batterie peut être retirée comme indiqué au point (8.3). Les directives de mise au rebut indiquées ci-dessus s'appliquent en particulier aux appareils usagés. Toutes les batteries sont revalorisées. Il est notamment possible de réutiliser des matières premières de grande valeur telles que le fer, le zinc ou le nickel.

Le symbole a la signification suivante : Les batteries et accumulateurs ne doivent pas être jetés avec les déchets normaux ni avec les déchets ménagers.

12. Garantie et responsabilité

Conformément à ses conditions générales de vente, R. STAHL Schaltgeräte GmbH accorde pour ce produit une garantie de deux ans pièces et main-d'oeuvre, dans les conditions d'utilisation et d'entretien indiquées et autorisées. En sont exclues toutes les pièces d'usure (p. ex. piles, ampoules d'éclairage, etc.).

R. STAHL Schaltgeräte GmbH accorde une garantie à vie sur le boîtier. La garantie s'étend aux dommages occasionnés au boîtier dans les conditions normales d'utilisation de la torche. Les dommages occasionnés à la vitre de protection sont exclus de la garantie, ainsi que toute rayure ou abrasion qui rendrait le marquage ATEX règlementaire illisible. Au-delà de la période standard de garantie (2 ans), dans le cas où le boîtier devait être remplacé, les frais de port, d'emballage et d'inspection ne seront plus pris en charge. La garantie ne concerne alors que la fourniture des pièces détachées dans la mesure de leur disponibilité.

La garantie devient caduque si la tête de la torche a été démontée, ou le scellé a été violé. Cette garantie ne s'applique pas aux produits qui ont été utilisés de façon non conforme, modifiés, négligés, endommagés par accident ou soumis à des conditions d'utilisation anormales, ainsi qu'à une manipulation incorrecte. Toute demande de garantie peut être faite par l'envoi de l'appareil défectueux. Nous nous réservons le droit de réparer, de régler ou de remplacer l'appareil.

Les présentes clauses de garantie sont le seul et unique droit à dommages-intérêts de l'acquéreur, elles sont les seules valables et remplacent toute autre obligation de garantie contractuelle ou légale. R. STAHL Schaltgeräte GmbH décline toute responsabilité pour des dommages spécifiques, directs, indirects, liés ou consécutifs ainsi que les pertes, quelles qu'en soient les causes, qu'il s'agisse d'un non respect de l'obligation de garantie, de manipulations correctes ou incorrectes, de manipulations en toute bonne foi ou d'autres manipulations.

Dans le cas où dans certains pays, la limite d'une garantie légale ainsi que l'exclusion ou la limite des dommages liés ou consécutifs n'est pas autorisée, il pourrait arriver que les limites et exclusions citées ci-dessus ne s'appliquent pas à tous les acquéreurs. Si une clause quelconque de ces conditions de garantie était déclarée non valable ou non applicable par un tribunal compétent, la validité ou le caractère obligatoire de toute autre clause de ces conditions de garantie n'en serait pas affecté.

13. Déclaration de conformité CE

Pour plus de détails sur la déclaration de conformité, accéder à l'adresse Internet suivante: http://www.stahl.com dans la zone de téléchargement du produit.

Inhoudsopgave

1. Gebruik 29
2. Veiligheidsinstructies 29
3. Storingen en ontoelaatbare belastingen 29
4. Veiligheidsvoorschriften 29
4.1 Bijzondere voorwaarden voor gebruik in zone ex 30
5. Veiligheidsinstructie 30
6. Ex-gegevens 30
7. Technische gegevens 31
8. Functiebeschrijving / gebruiksaanwijzingen 31
8.1 Constructie van de type 6140 32
8.2 Inbedrijfstelling 32
8.3 Vervangen van de batterijen 32
8.4 Reinigen van de draairing 33
8.5 Vervangen van lichtbron 33
8.6 Vervangen van de lens 33
9. Reparatie 33
10. Reiniging, onderhoud en opslag 34
11. Verwijdering 34
12. Garantie en aansprakelijkheid 35
13. EG-Verklaring van overeenstemming 36

Opmerking:
De meest actuele gebruikshandleiding, de EG-Verklaring van overeenstemming en het Ex-Certificaat kunnen op de desbetreffende productpagina onder www.stahl.com worden gedownload of rechtstreeks bij de fabrikant worden opgevraagd.

1. Gebruik
De type 6140 is een LED-zaklamp voor gebruik in industrie en brandbestrijding op plaatsen met explosiegevaar voor zone 2, 1 en 0 alsmede 22, 21 en 20 volgens Richtlijn 99/92/EG (ATEX 137).

2. Veiligheidsinstructies
Deze gebruikshandleiding bevat informatie en veiligheidsinstructies die te allen tijde in acht moeten worden genomen voor een veilige werking onder de beschreven omstandigheden. Het niet in acht nemen van deze informatie en instructies kan tot gevaarlijke situaties of inbreuken op de geldende voorschriften leiden.

Lees de gebruikshandleiding zorgvuldig door voordat u het apparaat in gebruik neemt! In geval van twijfel (vanwege vertaal- of drukfouten) is de Duitse gebruikshandleiding doorslaggevend.

3. Storingen en ontoelaatbare belastingen
Zodra wordt vermoed dat het apparaat niet meer de gewenste veiligheid biedt, moet het apparaat buiten bedrijf worden gesteld en onmiddellijk uit het Ex-bereik worden verwijderd.

Met passende maatregelen moet worden voorkomen dat het apparaat per ongeluk weer in gebruik wordt genomen.
Wij raden u aan het apparaat ter controle naar de fabrikant te sturen.
De veiligheid van het apparaat kan onder meer verstoord zijn als:
- de behuizing zichtbaar beschadigd is.
- het apparaat aan onoordeelkundige belastingen is blootgesteld.
- het apparaat onoordeelkundig is opgeslagen.
- het apparaat transportschade heeft geleden.
- de opschriften op het apparaat onleesbaar zijn.
- het apparaat niet goed functioneert.
- de toegestane grenswaarden zijn overschreden.

Wij raden u aan de lamp ter reparatie aan te bieden bij R. STAHL Schaltgeräte GmbH wanneer deze defect is, dit om redenen dat alleen orginele R. STAHL onderdelen gebuikt mogen worden. Wanneer er onderdelen van derden worden gebruikt om lamp te repareren vervalt de certificering van de lamp!

4. Veiligheidsvoorschriften
Bij het gebruik van het apparaat wordt ervan uitgegaan dat de gebruiker de normale veiligheidsvoorschriften in acht neemt en het certificaat heeft gelezen om te voorkomen dat het apparaat onjuist wordt bediend.

Daarnaast moeten de volgende veiligheidsvoorschriften in acht worden genomen:
- Het apparaat mag binnen het Ex-bereik niet worden geopend.
- De batterijen mogen uitsluitend buiten het Ex-bereik worden vervangen.
- Het is niet toegestaan extra batterijen naar het Ex-bereik mee te nemen.
- Er mogen uitsluitend typegekeurde batterijen worden gebruikt.
- Er mogen alleen orginele R. STAHL reserveafdichtingen en lens gebruikt worden van het type 6140
- Er mogen alleen door R. STAHL Schaltgeräte GmbH toegestane accessoires worden gebruikt.
- Het apparaat mag niet in contact komen met agressieve zuren of basen.
- De binnenste lampkop mag niet worden geopend.

4.1 Bijzondere voorwaarden voor gebruik in zone ex
- In opslag leggen van de lamp in Ex-bereik is verboden!
- Controleer tijdens vervangen van de batterijen altijd of de afdichtringen zuiver en in goede conditie zijn.
- Voor gebruik van de zaklamp in een explosiegevaarlijke omgeving en om de IP beschermingsklasse te kunnen waarborgen, check dan eerst of alle Onderdelen tot aan het einde van de lamp handvast zijn aangedraaid. Let op dat u de individuele onderdelen niet overbelast wanneer u deze aandraaid.

5. Veiligheidsinstructie

Verblindingsgevaar!
- Niet rechtstreeks in de lichtbundel kijken
- De lichtbundel niet rechtstreeks op de ogen van anderen richten

6. Ex-gegevens

EG-verklaring van typeonderzoek nr.: ZELM 07 ATEX 0325 X
Ex-kenmerk: Ⓔx II 1 G Ex ia op is IIC T4
Ⓔx II 1 D iaD 20 T130 °C

Toegestaan voor zone 2,1 en 0, apparatuurgroep II, gasgroep C explosieve gassen, dampen of nevels, temperatuurklasse T4.

Toegestaan voor zone 22, 21 en 20 apparatuurgroep II, explosieve stoffen, T130 °C. De certificering verzekert, dat de maximale temperatuur van de oppervlakte van de lamp bij defecten nooit meer dan 80% van de temperatuurklasse T4 / 130 °C zal worden (volgens EN 1127-1)

7. Technische gegevens

Omgevingstemperatuur Ta:	-20 °C ... +50 °C
Opslagtemperatuur:	-30 .°C ... +60 °C (zonder batterijen)
Batterijen/elektrische voeding:	3 x LR14 (zie tabel)
Verlichtingsmiddel:	1 krachtige LED (3 watt)
Bedrijfsduur:	> 48 uur (continubedrijf)
Afmetingen:	ca. 220 mm x 40/45 mm
Gewicht:	ca. 550 g (incl. batterijen)
IP-Beschermingsgraad:	IP 65
ESD-bescherming:	antistatische behuizing
CE-markering:	CE 0158

Tabel mit getestete batterijtypes

Fabrikant	**Type**
Eveready	Energizer Nr. E93
Panasonic	Powermax 3 LR14
Panasonic	Powerline Industrial Battery LR14
Energizer	Ucar Gold LR14

Tabel met voorgeschreven toe te passen afdichtingen en ringen

Fabrikant	Type
R. STAHL	Afdichtingsring Type 6140 (kompleet)
R. STAHL	Reservelens Type 6140

8. Functiebeschrijving / gebruiksaanwijzingen

Lees deze gebruikshandleiding zorgvuldig door om alle functies van uw type 6140 te leren kennen en gebruiken. Lees voor uw veiligheid en ter informatie de aanwijzingen op de volgende pagina's aandachtig door!

8.1 Constructie van de type 6140

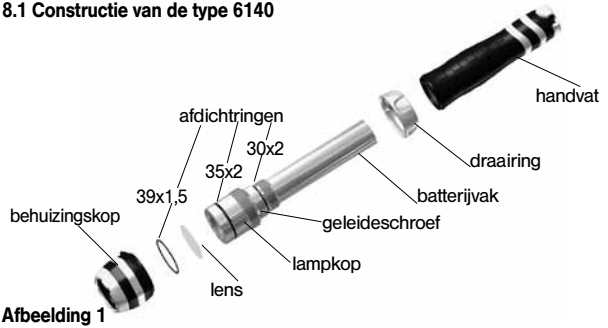

Afbeelding 1

8.2 Inbedrijfstelling

Voordat de lamp in het Ex-bereik mag worden gebruikt, moet worden gecontroleerd of de buitenste behuizingskop en het handvat goed zijn vastgeschroefd. Vervolgens kan de lamp worden ingeschakeld door de gele draairing licht met de klok mee te draai. De batterijen worden in de fabriek reeds in de lamp geplaatst.

8.3 Vervangen van de batterijen

Als wordt vastgesteld dat de lichtsterkte niet meer voldoende is, dan moeten de batterijen worden vervangen. Wij raden u aan alle drie batterijen gelijktijdig te vervangen. Er mogen alleen batterijen van het bijpassende toegestane type worden gebruikt (zie de tabel met typegekeurde batterijen onder punt 7. Technische gegevens). Om de batterijen te vervangen, houdt u de behuizingskop en draairing vast en verwijdert u het handvat door deze tegen de klok in te draaien. Vervolgens kunt u de batterijen uit de metalen buis halen en vervangen.

Nadat de nieuwe batterijen zijn geplaatst
(let op de polariteit), kan het handvat weer vast worden geschroefd. Controleer voordat u de lamp weer gebruikt of de lamp geheel gesloten is.
Vervangen van de batterijen

- Alleen type-goedgekeurde batterijen gebruiken.
  Zie tabel, punt 7. Technische gegevens.
- Vervang altijd alle batterijen tegelijkertijd.
- Let op de juiste polariteit.
- Voer lege batterijen op een deskundige en milieuvriendelijke wijze af!
- Bij het vervangen van de batterijen moeten de schroefdraad en de afdichtingen worden gecontroleerd op beschadiging.

8.4 Reinigen van de draairing
De type 6140 wordt met de reeds beschreven draairing contactloos in- en uitgeschakeld. De schakelfunctie is daardoor ongevoelig voor vuil en vocht. Als de draairing door sterke verontreiniging zwaarder loopt, kan de ring eenvoudig en probleemloos worden gereinigd. Verwijder het handvat en de batterijen. (Zie punt 8.3 Vervangen van de batterijen.) De draairing nu naar achteren worden getrokken en gereinigd. Controleer tijdens het plaatsen van de draairing of de pijlen zijn gericht op de geleidingsschroeven onder de lampkop (zie afbeelding 1).
Plaats vervolgens de batterijen terug en schroef het handvat vast.

8.5 Vervangen van lichtbron
De type 6140 is uitgerust met een extra duurzame LED. Bij normaal gebruik hoeft de LED niet te worden vervangen. Bij een defect of een slechte lichtopbrengst moet de lamp voor tests of ter reparatie naar R. STAHL worden gestuurd. De binnenste lampkop mag niet worden geopend. De veiligheid van de lamp komt in gevaar indien de gebruik zelf de lampkop of het verlichtingsmiddel probeert te repareren. Dit is dan ook niet toegestaan.

8.6 Vervangen van de lens
Bij de lichtopening wordt de binnenste lampkop beschermd door een behuizingskop en een extra lens. Mocht het hoogwaardige glas breken, dan kan de lens worden vervangen. Houd daartoe het handvat en de draairing van de type 6140 vast en draai de behuizingskop tegen de klok in voorzichtig los. Vervolgens moet de behuizingskop worden vrijgemaakt van glasresten en moet de afdichtring worden gecontroleerd op beschadiging. Nu kan de nieuwe lens en eventueel een nieuwe afdichtring worden geplaatst. De afdichtring bevindt zich tussen de behuizingskop en de lens (zie afbeelding 1). Controleer tijdens het plaatsen van de behuizingskop of de afdichting en de lens goed aansluiten. Na montage mag de afdichtring niet zichtbaar zijn in de lichtopening. Indien de binnenste lampkop of de lens beschadigd raken, moet de lamp ter reparatie naar de fabrikant worden gestuurd.

9. Reparatie
Bij reparaties gelden telkens andere nationale voorwaarden en richtlijnen. Wij raden u derhalve aan de reparatie door R. STAHL Schaltgeräte GmbH, te laten uitvoeren omdat een veiligheidstechnische controle bij een reparatie noodzakelijk is.

10. Reiniging, onderhoud en opslag

- Reinig het apparaat alleen met een geschikte doek of lap. Gebruik voor het reinigen geen oplos- of schuurmiddelen.
- Wij raden u aan de werkingswijze en lichtopbrengst van het apparaat om de twee jaar door de fabrikant te laten controleren.
- Bij langdurige opslag dienen de batterijen uit het apparaat te worden verwijderd.
- Zorg ervoor dat de toegestane opslagtemperaturen van -30 °C t/m +60 °C worden aangehouden!

11. Verwijdering

Oude en „historische“ elektronische apparaten van de R. STAHL Schaltgeräte GmbH worden op onze kosten conform de Europese Richtlijn 2002/96/EG en de Duitse Elektronicawet van 16-03-2005 kosteloos verwijderd. Het verzenden van de apparaten naar R. STAHL Schaltgeräte GmbH geschiedt op kosten van de verzender.

Conform Richtlijn 2006/66/EC met betrekking tot batterijen, accumulatoren en gebruikte batterijen wijzen wij u op het volgende:

Uw apparaat bevat een alkalinebatterij.

Het is niet toegestaan dergelijke batterijen met het huishoudelijk afval mee te geven als zij “leeg” zijn. Omdat afgedankte batterijen of accu’s stoffen bevatten die mogelijk schadelijk zijn voor milieu en gezondheid, wordt u verzocht deze in te leveren. Het inleveren van batterijen en accu’s is kostenloos en bovendien wettelijk verplicht. Lever a.u.b. alleen ontladen batterijen in bij de daarvoor bedoelde inzamelpunten.

Waarschuwing: bij onjuist gebruik kan de accu in dit apparaat brand of chemisch letsel veroorzaken. Zowel de batterij als de batterijcellen mogen niet worden geopend, gedemonteerd, verbrand of tot boven 100 °C verhit.

Als de batterij moet worden verwijderd, kunt u hem uit het apparaat halen volgens de instructies in punt 8.3. Voor het overige gelden de hierboven genoemde verwijderingsinstructies voor afgedankte apparatuur.
Alle accu’s en batterijen worden gerecycled; hiermee worden waardevolle grondstoffen zoals ijzer, zink en nikkel teruggewonnen.

Het symbool heeft de volgende betekenis: batterijen en accu’s mogen niet in het huishoudelijk afval, maar moeten gescheiden worden ingezameld.

12. Garantie en aansprakelijkheid

Op dit product geeft R. STAHL Schaltgeräte GmbH conform de algemene voorwaarden een garantie van twee jaar op de werking en het materiaal onder de aangegeven en geldende gebruiks- en onderhoudsvoorwaarden. Uitgesloten hiervan zijn alle aan slijtage onderhavige onderdelen (zoals batterijen, verlichtingsmiddelen, enzovoorts).

Op de behuizing geeft R. STAHL een levenslange garantie. De garantie beperkt zich tot schade aan de behuizing welke onstaan is tijdens normaal gebruik van de zaklamp. Schade aan de voorste beschermring is niet in de garantie opgenomen, dit geldt tevens voor krassen op de behuizing en slijten van de relevante Ex opschrift voor certicering. Na afloop van de standaard garantieperiode van 2 jaar worden zaken als, onderzoekskosten, explosieveiligheidscontrole en vrachtkosten in rekening gebracht wanneer u de lamp ter reparatie aanbied.

De garantie is derhalve beperkt tot de beschikbaarheid van reserve onderdelen. De garantie komt evenwel te vervallen wanneer de kop van de lamp geopend is geweest of het zegel is verbroken.
Deze garantie geldt niet wanneer het product onoordeelkundig is gebruikt, aangepast en/of verwaarloosd, is beschadigd of aan buitengewone bedrijfsomstandigheden alsmede een onoordeelkundige bediening is blootgesteld. Garantieclaims kunnen worden ingediend door het defecte apparaat op te sturen. Wij behouden ons het recht voor reparaties uit te voeren, het apparaat opnieuw af te stellen of te vervangen. De bovengenoemde garantiebepalingen zijn het enige en exclusieve recht op schadevergoeding van de koper en gelden met uitsluiting en in plaats van alle andere contractuele of wettelijke garantieverplichtingen. R. STAHL Schaltgeräte GmbH accepteert geen enkele verantwoordelijkheid voor speciale, directe, indirecte en bijkomende schade dan wel gevolgschade, met inbegrip van eventuele verliezen, ongeacht of deze is ontstaan door inbreuken op de garantieplicht, rechtmatige of onrechtmatige handelingen, handelingen te goeder trouw dan wel andere handelingen.

Omdat het in sommige landen niet is toegestaan om de wettelijke garantie te beperken, alsmede de aansprakelijkheid voor bijkomende schade of gevolgschade uit te sluiten of te beperken, zijn de bovengenoemde beperkingen en uitsluitingen mogelijk niet op iedere koper van toepassing. Als een clausule in deze garantiebepalingen door een bevoegde rechtbank voor ongeldig of niet uitvoerbaar wordt verklaard, dan blijft de geldigheid of uitvoerbaarheid van alle andere bepalingen door een dergelijke uitspraak onverminderd van kracht.

13. EG-Verklaring van overeenstemming

Meer informatie over de verklaring van overeenstemming vindt u op het volgende internetadres: http://www.stahl.com onder Produkt Download.

Indice

1. Uso 38
2. Avvertenze di sicurezza 38
3. Errori e utilizzi non consentiti 38
4. Norme di sicurezza 38
4.1 Speciale utilizzo all' interno della zona classificata Ex 39
5. Avvertenza di sicurezza 39
6. Dati sulle proprietà antideflagranti 39
7. Dati tecnici 40
8. Descrizione del funzionamento/indicazioni per l'uso 40
8.1 Struttura della tipo 6140 41
8.2 Messa in esercizio 41
8.3 Sostituzione delle batterie 41
8.4 Pulizia dell'anello girevole 42
8.5 Sostituzione della lampadina 42
8.6 Sostituzione del vetro frontale 42
9. Riparazione 42
10. Pulizia, manutenzione e stoccaggio 43
11. Smaltimento 43
12. Garanzia e responsabilità 44
13. Dichiarazione di conformità CE 45

Nota:
Ogni manuale di istruzioni, dichiarazione di conformità EC e certificato Ex corrente può essere scaricato nella pagina relativa al prodotto all'indirizzo www.stahl.com oppure richiesto direttamente al produttore.

1. Uso
Tipo 6140 è una torcha tascabile a LED per uso industriale o pompieristico in aree a rischio di esplosione delle zone 2, 1 e 0 nonché 22, 21 e 20 secondo la direttiva 99/92/CE (ATEX 137).

2. Avvertenze di sicurezza
Le presenti istruzioni per l'uso contengono informazioni e norme di sicurezza che occorre assolutamente rispettare ai fini di un funzionamento sicuro alle condizioni descritte. La mancata osservanza di tali informazioni e indicazioni può avere conseguenze pericolose o violare le norme.
Prima di usare la torcha, leggere attentamente le istruzioni per l'uso!
In caso di dubbi (errori di traduzione o di stampa) le istruzioni da seguire saranno quelle in lingua tedesca.

3. Errori e utilizzi non consentiti
Non appena si teme che sia pregiudicata la sicurezza dell'apparecchio, interrompere il funzionamento e allontanarlo immediatamente dalla zona a rischio di esplosione.
Impedire che l'apparecchio venga rimesso in funzione involontariamente.
Consigliamo di inviare l'apparecchio al produttore per un controllo.

Ad esempio, la sicurezza dell'apparecchio può essere pregiudicata se:
- sull'alloggiamento sono visibili danneggiamenti;
- l'apparecchio è stato esposto a sollecitazioni inopportune;
- l'apparecchio è stato stoccato in modo inidoneo;
- l'apparecchio ha subito danni durante il trasporto;
- le iscrizioni sull'apparecchio sono illeggibili;
- il funzionamento risulta essere difettoso;
- sono stati superati i valori limite consentiti.

In caso di guasto si raccomanda di far eseguire l'intervento di riparazione presso R. STAHL Schaltgeräte GmbH in quanto l'utilizzo di parti di ricambio non originali R. STAHL fa decadere sia la garanzia, sia la certificazione Ex.

4. Norme di sicurezza
L'uso dell'apparecchio presuppone l'osservanza da parte dell'utente delle comuni norme di sicurezza e la lettura del certificato per escludere operazioni errate sull'apparecchio.

Rispettare inoltre le seguenti norme di sicurezza:
- non è consentito aprire l'apparecchio all'interno di aree a rischio di esplosione;
- sostituire le batterie esclusivamente all'esterno dell'area a rischio di esplosione.
- non è consentito portare batterie supplementari nell'area a rischio di esplosione.
- impiegare esclusivamente batterie omologate.
- e' consentito soltanto l'utilizzo di guarnizioni e vetro di tipo approvato.
- è consentito esclusivamente l'utilizzo di accessori ammessi da R. STAHL Schaltgeräte GmbH
- evitare di far entrare in contatto il dispositivo con acidi o basi aggressive.
- la testa interna della lampada non deve essere aperta.

4.1 Speciale utilizzo all' interno della zona classificata Ex
- e' proibito stoccare le torche
- dopo aver cambiato le batterie e la guarnizone, assicurarsi che i filetti e la guarnizi one stessa siano puliti e in buone condizioni.
- Prima di utilizzare la torcia in zone pericolose e per garantire il livello di protezione IP, è necessario verificare che tutte le parti siano avvitate e serrate a mano (evitando di eccedere).

5. Avvertenza di sicurezza

Rischio di accecamento!
- Non guardare mai direttamente il raggio di luce
- non puntare mai la luce negli occhi di altre persone

6. Dati sulle proprietà antideflagranti

Attestato di certificazione CE n.: ZELM 07 ATEX 0325 X
Marchio Ex: Ⓔx II 1 G Ex ia op is IIC T4
Ⓔx II 1 D iaD 20 T130 °C

Omologato per le zone 2,1 e 0, gruppo II, gruppo gas C gas, vapori o nebbia a rischio di esplosione, classe di temperatura T4

Omologato per le zone 22,21e 20, gruppo II, polveri esplosive, T130 °C

Il certificato assicura che in caso di malfuncionamenti, la massima temperatura superficiale non potra' mai raggiungere un valore superiore all' 80% dela massima temperatura consentita secondo la classe T4/130 °C. (EN 1127-1).

7. Dati tecnici

Temperatura ambiente Ta:	-20 °C ... +50 °C
Temperatura di stoccaggio:	-30 °C ... +60 °C (senza batterie)
Batterie/alimentazione elettrica:	3 x LR14 (vedere tabella)
Lampadina:	1 LED ad alte prestazioni (3 Watt)
Durata in servizio:	> 24 ore (funzionamento continuo)
Dimensioni:	ca. 220 mm x 40/45 mm
Peso:	ca. 550g (comprese batterie)
Grado di protezione IP:	IP 65
Protezione ESD:	Alloggiamento antistatico
Marchio CE:	CE 0158

Tabella con i tipi di batteria testati

Produttore	**Tipo**
Eveready	Energizer No. E93
Panasonic	Powermax 3 LR14
Panasonic	Powerline Industrial Battery LR14
Energizer	Ucar Gold LR14

Lista delle guarnizioni O.R. e dei dischi frontali approvati:

Produttore	Tipo
R. STAHL	Set completo di guarnizioni o-ring tipo 6140
R. STAHL	Vetro di ricambio tipo 6140

8. Descrizione del funzionamento/indicazioni per l'uso

Leggere attentamente queste istruzioni per l'uso per poter aver la conoscenza ed utilizzare tutte le funzioni del prodotto tipo 6140 in uso. Per propria sicurezza e informazione, leggere le indicazioni riportate alle pagine seguenti!

8.1 Struttura della tipo 6140

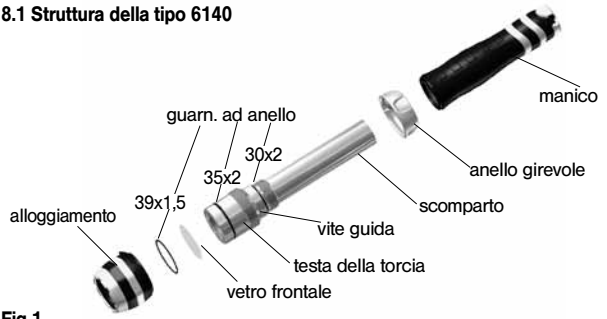

Fig 1

8.2 Messa in esercizio

Affinché la torcia tascabile possa essere utilizzata in un'area a rischio di esplosione, occorre garantire che l'alloggiamento esterno della testa della torcia e lo stelo siano chiusi perfettamente. La lampada può quindi essere accesa girando leggermente in senso orario l'anello girevole giallo. La torcia viene fornita dal produttore con le batterie.

8.3 Sostituzione delle batterie

Se si nota che la potenza della torcia non è più soddisfacente, occorre sostituire le batterie. Si raccomanda di sostituire sempre tutte le 3 batterie insieme. Possono essere utilizzate solo batterie del tipo ammesso (vedere la tabella con le batterie omologate al punto 7. Dati tecnici).
Per sostituire le batterie, tenere ferma la testa dell'alloggiamento e l'anello girevole; girare in senso antiorario il manico e toglierlo dalla lampada. Successivamente si possono estrarre le batterie dal tubo metallico e sostituirle. Dopo aver inserito le batterie nuove (fare attenzione alla polarità) si può riavvitare il manico.
Prima di riaccendere la torcia, assicurarsi che sia bene avvitata.

Sostituzione delle batterie
- usare solo batterie omologate. Vedi tabella, punto 7. dati tecnici.
- Sostituire sempre tutte le batterie insieme.
- Fare attenzione alla giusta polarità.
- Smaltire le batterie scariche in modo corretto e non dannoso per l'ambiente!
- Quando si sostituiscono le batterie, controllare che l'anello di guarnizione e la filettatura non siano sporchi o danneggiati.

8.4 Pulizia dell'anello girevole
Il tipo 6140 si accende e spegne senza fare contatti grazie all'anello descritto in precedenza. Ne lo sporco e neppure l'umidità possono pregiudicare le funzioni di accensione. Se l'anello girevole dovesse diventare duro in seguito a eventuale sporco depositatosi, lo si può pulire senza fatica. Per prima cosa, togliere il manico e le batterie. (Vedi il punto 8.3 Sostituzione delle batterie). Ora è possibile tirare verso il basso l'anello girevole e pulirlo. Quando si ripristina l'anello, occorre fare attenzione che le frecce visibili sulla guarnizione ad anello e la vite di guida sulla parte inferiore della testa (vedi Figura 10) siano congruenti. Reinserire quindi le batterie ed avvitare il manico.

8.5 Sostituzione della lampadina
Il tipo 6140 è equipaggiata con una lampadina a LED di lunghissima durata. Di norma, non è necessario provvedere alla sostituzione del LED. In caso di guasti o qualora l'intensità luminosa dovesse decrescere, inviare la torcia per un controllo ed eventuale riparazione a R. STAHL. La testa interna della lampada non deve essere aperta! Non è consentito di provvedere personalmente ad effettuare interventi alla torcia che potrebbero comprometterne la sicurezza.

8.6 Sostituzione del vetro frontale
La parte interna della testa è protetta da un alloggiamento e da una piccola lastra in vetro da cui esce la luce. Se tuttavia il vetro dovesse rompersi, è possibile sostituirlo. Tenere fermi il manico del tipo 6140 nonché l'anello girevole e svitare con cautela l'alloggiamento della testa in senso antiorario. Pulire con cura l'alloggiamento dai resti di vetro rotto e controllare la tenuta della guarnizione. Inserire quindi il vetro nuovo e, all'occorrenza, sostituire la guarnizione ad anello, che si trova fra la testa dell'alloggiamento e la lastra di vetro. Quando si rimette la testa dell'alloggiamento, controllare che vetro e guarnizione siano appoggiati bene. E' consentito l'utilizzo solo di guarnizioni fornite da R. STAHL Schaltgeräte GmbH. Dopo l'assemblaggio non devono vedersi parti di guarnizione nella zona da cui fuoriesce il raggio luminoso. Se dovessero danneggiarsi la parte interna della testa o la lente, è necessario inviare la torcia al produttore per le dovute riparazioni.

9. Riparazione
In caso di riparazioni valgono le disposizioni e le direttive nazionali diverse di volta in volta. Consigliamo pertanto di far eseguire la riparazione presso R. STAHL Schaltgeräte GmbH, in quanto è necessario un controllo della sicurezza tecnica con la riparazione.

10. Pulizia, manutenzione e stoccaggio

- Pulire l'apparecchio esclusivamente con un panno o una spugna adatta. Non utilizzare né solventi, né abrasivi.
- Si consiglia di far verificare dal produttore il funzionamento e la resa di luce dell'apparecchio ogni due anni.
- In caso di stoccaggio prolungato, estrarre le batterie dall'apparecchio.
- Non superare né scendere sotto le temperature di stoccaggio consentite comprese tra –30 °C e +60 °C!

11. Smaltimento

Gli apparecchi elettrici vecchi o obsoleti della ditta R. STAHL Schaltgeräte GmbH vengono trasportati per lo smaltimento a nostro carico e smaltiti gratuitamente in conformità alla direttiva europea 2002/96/CE e alla legge tedesca sui dispositivi elettrici del 16.03.2005. La spedizione degli apparecchi a R. STAHL Schaltgeräte GmbH si intende a carico del mittente.

Ai sensi della direttiva 2006/66/CE relativa a pile e accumulatori e ai rifiuti di pile e accumulatori siamo obbligati a fornire le seguenti informazioni:

L'apparecchio contiene una batteria alcalina.

Non è consentito gettare batterie „scariche" nei rifiuti normali o domestici. Le batterie esauste contengono eventuali sostanze dannose per la salute e l'ambiente. Si prega di procedere allo smaltimento di batterie esauste attraverso gli appositi centri di raccolta. Il conferimento è gratuito ed è prescritto dalle normative vigenti. Gettare solo batterie scariche negli appositi contenitori di raccolta.

Attenzione: La batteria utilizzata nell'apparecchio può essere causa di incendio e lesioni chimiche in caso di impiego non conforme. Non è consentito aprire o smontare la batteria o le celle della batteria, né esporle a temperature superiori a 100° C o gettarle nel fuoco. In caso di smaltimento è possibile rimuovere la batteria secondo quanto descritto al punto (8.3). Trovano per il resto applicazione le norme sullo smaltimento di apparecchi esausti o usati.

Tutte le batterie sono riciclate. In questo modo è possibile recuperare materie prime preziose come ferro, zinco o nichel.

Il simbolo ha il seguente significato: Non è consentito smaltire batterie esauste e accumulatori esausti come rifiuti normali o rifiuti domestici.

12. Garanzia e responsabilità

Per questo prodotto, R. STAHL Schaltgeräte GmbH rilascia una garanzia di due anni sul funzionamento e il materiale alle condizioni di esercizio e manutenzione indicate di seguito, secondo le condizioni generali. La garanzia non comprende tutti i componenti soggetti ad usura (ad es. batterie, dispositivi luminosi, ecc).
In aggiunta alla garanzia standard di 2 anni, R. STAHL Schaltgeräte GmbH garantisce per un tempo illimitato l'involucro esterno della torcia ma soltanto qualora il dispositivo sia utilizzato in modo corretto. Sono esclusi i danni al disco frontale, parti estetiche e graffi superficiali all'involucro, alla marchiatura Ex o su altre scritte. Nell'ipotesi che l'involucro debba essere sostituito dopo i due anni, la garanzia a vita non copre eventuali costi di ispezione, imballaggio, trasporto ecc. La validità della garanzia illimitata è comunque subordinata alla disponibilità sul mercato delle parti di ricambio.

Inoltre, essa decade qualora la testa della torcia venisse aperta, modificata in qualsiasi modo o se il sigillo di garanzia fosse stato alterato. Tale garanzia non si estende a prodotti utilizzati irregolarmente, modificati, trascurati, danneggiati a seguito di incidenti o esposti a condizioni di funzionamento anomale o a una manipolazione errata. Le richieste di prestazioni di garanzia possono essere avanzate inviando l'apparecchio difettoso. Ci riserviamo di effettuare riparazioni, la messa a punto o la sostituzione dell'apparecchio.

Le presenti disposizioni di garanzia costituiscono l'unico diritto al risarcimento danni dell'acquirente e si applicano in via esclusiva e al posto di tutti gli altri obblighi di garanzia contrattuali o legali. R. STAHL Schaltgeräte GmbH non si assume alcuna responsabilità per danni speciali, indiretti, diretti, concomitanti o consequenziali nonché per perdite, siano essi riconducibili o meno alla violazione dell'obbligo di garanzia, ad azioni legittime o illegittime, ad azioni in buona fede e di altro tipo.

Nel caso in cui in alcuni Paesi non sia consentito limitare una garanzia legale né escludere o limitare i danni concomitanti o consequenziali, le predette limitazioni ed esclusioni potrebbero non valere per tutti gli acquirenti. Qualora una clausola delle presenti disposizioni di garanzia dovesse essere ritenuta nulla o inapplicabile da un tribunale competente, tale sentenza non pregiudicherà l'efficacia o la coercibilità di alcuna delle altre condizioni delle presenti disposizioni di garanzia.

13. Dichiarazione di conformità CE

Ulteriori dettagli per la dichiarazione di conformità sono riportati all'indirizzo Internet: http://www.stahl.com nel campo Download dei prodotti.

Índice

1. Aplicación 47
2. Instrucciones de seguridad 47
3. Errores y cargas no admisibles 47
4. Normas de seguridad 47
4.1 Condiciones especiales para el uso en zonas con riesgo de explosiones 48
5. Instrucciones de seguridad 48
6. Datos Ex 48
7. Datos técnicos 49
8. Descripción del funcionamiento / instrucciones de servicio 49
8.1 Estructura del tipo 6140 50
8.2 Puesta en marcha 50
8.3 Cambio de pilas 50
8.4 Limpieza del anillo giratorio 51
8.5 Cambio de lámpara 51
8.6 Cambio del disco delantero 51
9. Reparación 51
10. Limpieza, mantenimiento y almacenamiento 52
11. Eliminación de residuos 52
12. Garantía y responsabilidad 53
13. Declaración de conformidad CE 54

Nota:
El presente manual de instrucciones, la declaración de conformidad CE y el certificado Ex pueden descargarse desde la página de productos correspondiente www.stahl.com o solicitarla directamente al fabricante.

1. Aplicación
El tipo 6140 es una linterna de bolsillo LED de uso industrial o pirotécnico en áreas de peligro de explosiones en zonas 2, 1 y 0, así como 22, 21 y 20 conforme a la directiva 99/92/CE (ATEX 137).

2. Instrucciones de seguridad
Las presentes instrucciones de servicio contienen información y normas de seguridad que deben cumplirse estrictamente para un funcionamiento seguro en las condiciones descritas. La inobservancia de dicha información e indicaciones puede entrañar peligro o infringir la normativa.

Lea detenidamente el manual de instrucciones antes de utilizar el aparato.
En caso de duda (debido a la traducción o a posibles erratas), se aplicará el contenido de la versión alemana.

3. Errores y cargas no admisibles
En cuanto se aprecie peligro para la seguridad del aparato, éste deberá desconectarse y retirarse de inmediato de la zona Ex.
Evite ponerlo en marcha accidentalmente.
Recomendamos enviar el aparato al fabricante para someterlo a una revisión.

La seguridad del aparato puede estar en peligro, p. ej., si:
- la carcasa presenta daños evidentes.
- el aparato se ha sometido a cargas inadecuadas.
- el aparato ha sido almacenado de forma incorrecta.
- el aparato ha sufrido daños durante el transporte.
- la rotulación del aparato es ilegible.
- se producen anomalías en el funcionamiento.
- se han sobrepasado los valores límite permitidos.

Recomendamos enviar el aparato a R. STAHL Schaltgeräte GmbH para las reparaciones, ya que en cualquier caso se deben usar piezas de repuesto originales de R. STAHL. Si se usan piezas de repuesto de un tercero desaparece la autorización. Sólo se deben usar juntas de repuesto y cristales de repuesto originales de R. STAHL tipo 6140.

4. Normas de seguridad
Para evitar el uso incorrecto del aparato, el usuario deberá leer el certificado y observar las normas de seguridad habituales al utilizarlo.

Deben respetarse las siguientes normas de seguridad:
- El aparato no debe abrirse dentro de la zona Ex.
- Las pilas deben cambiarse únicamente fuera de la zona Ex.
- No está permitido llevar pilas adicionales en la zona Ex.
- Deben utilizarse únicamente pilas homologadas de tipo.
- Juntas dañadas deben ser sustituidas únicamente por juntas de la empresa R. STAHL.
- Sólo se permite el uso de accesorios autorizados por R. STAHL Schaltgeräte GmbH.
- Evite que el aparato entre en contacto con ácidos agresivos o lejías.
- No deje abierto el cabezal interno de la linterna.

4.1 Condiciones especiales para el uso en zonas con riesgo de explosiones
- Se prohíbe el depósito de la linterna en almacenes.
- Tras cada cambio de batería o anillo estanqueizante, se deben comprobar la limpieza, la sujeción, y los posibles deterioros del anillo estanqueizante y la rosca.
- Las partes de la carcasa de la lámpara deben ser atornilladas con fuerza o hasta el tope antes de su empleo en la zona Ex para garantizar la protección IP.

5. Instrucciones de seguridad

Peligro de deslumbramiento!
- No mire directamente al rayo de luz
- No dirija directamente el cono de luz hacia los ojos de otra persona

6. Datos Ex

N° de certificado de ensayo de tipo de construcción CE:	ZELM 07 ATEX 0325 X
Identificación Ex:	⟨Ex⟩ II 1 G Ex ia op is IIC T4
	⟨Ex⟩ II 1 D iaD 20 T130 °C

Autorizado para la zona 2,1 y 0, grupo de aparatos II, grupo de gases C gases explosivos, vapores o niebla, clase de temperatura T4.

Autorizado para zonas 22, 21 y 20, grupo de aparatos II, polvos con riesgo de explosión, T130 °C

Se garantiza que para la autorización se tuvieron en cuenta, para el uso en las zonas 0 y 20, la temperatura máxima de la superficie en caso de avería de un 80% del T4 y 130 °C respectivamente (según EN 1127-1)

7. Datos técnicos

Temperatura ambiente Ta:	-20 °C ... +50 °C
Temperatura de almacenamiento:	-30 °C ... +60 °C (sin pilas)
Pilas / suministro eléctrico:	3 x LR14 (véase tabla)
Lámpara:	1 LED de alto rendimiento (3 vatios)
Duración de servicio:	> 48 horas (funcionamiento continuo)
Dimensiones:	aprox. 220 mm x 40/45 mm
Peso:	aprox. 550 g (con pilas)
Tipo de protección IP:	IP 65
Protección ESD:	carcasa antiestática
Identificación CE:	CE 0158

Tabla con pilas homologdas

Fabricante	Tipo
Eveready	Energizer N° E93
Panasonic	Powermax 3 LR14
Panasonic	Powerline Industrial Battery LR014
Energizer	Ucar Gold LR14

Tablas con juntas autorizadas y cristales

Fabricante	Tipo
R. STAHL	Anillos estanqueizantes tipo 6140 (completo)
R. STAHL	Disco de repuesto ,tipo 6140

8. Descripción del funcionamiento / instrucciones de servicio

Lea atentamente estas instrucciones de servicio con cuidado, para poder conocer y utilizar todas las funciones de tipo 6140. Lea las instrucciones incluidas en las siguientes páginas para su seguridad e información.

8.1 Estructura del tipo 6140

Imagen 1

8.2 Puesta en marcha

Para que la linterna pueda utilizarse en zonas Ex, debe asegurarse de que el cabezal de la carcasa exterior y la varilla estén completamente atornillados. A continuación, podrá conectar la linterna mediante un suave giro del anillo giratorio amarillo en el sentido de las agujas del reloj. Las pilas se encuentran en la linterna suministrada de fábrica.

8.3 Cambio de pilas

Si se observa que la intensidad de iluminación no es satisfactoria, entonces deberán cambiarse las pilas. Se recomienda que las 3 pilas se cambien simultáneamente. Sólo pueden utilizarse pilas del correspondiente tipo autorizado (véase tabla con pilas homologadas en el punto 7. Datos técnicos).

Sujete el cabezal de la carcasa incluido el anillo giratorio para llevar a cabo el cambio de pila, gire la varilla en dirección de las agujas del reloj y extraiga la lámpara. A continuación, podrá sacar las pilas del tubo metálico y cambiarlas. Después de la colocación de las nuevas pilas (preste atención a la polaridad), abra de nuevo la varilla. Preste atención a que la linterna está cerrada por completo antes de encenderla de nuevo.

Cambio de pilas
- Utilice únicamente las pilas homologadas. Véase la tabla, punto 7. Datos Técnicos.
- Cambie siempre todas las pilas simultáneamente.
- Preste atención a la polaridad correcta.
- Elimine debidamente y de forma ecológica las pilas usadas
- Durante el cambio de pila, compruebe la limpieza de roscas y juntas y posibles deterioros.

8.4 Limpieza del anillo giratorio
El tipo 6140 se enciende sin contacto a través del anillo giratorio descrito anteriormente. La suciedad y humedad no pueden mermar la función de conmutación. Si el anillo giratorio se tiene que endurecer mediante fuertes sedimentos, el anillo se podrá limpiar de forma fácil y sin complicaciones. Retire la varilla y las pilas por el momento. (Véase el punto 8.3 Cambio de pilas). El anillo giratorio se puede sacar ahora hacia atrás y proceder a la limpieza. En la colocación del anillo giratorio, preste atención a que, las flechas y el tornillo de guía visibles del anillo giratorio están colocados en la posición correcta en el cabezal inferior de la linterna. A continuación, vuelva a colocar la pila y atornille la varilla.

8.5 Cambio de lámpara
El tipo 6140 está provisto de una lámpara LED de gran durabilidad. En condiciones normales no será necesario cambiar el LED. En caso de avería o disminución de la luminosidad, compruebe la linterna o envíela a reparar a R. STAHL. - No deje abierto el cabezal interno de la linterna. Las intervenciones por cuenta propia en el cabezal o lámpara de la linterna ponen en peligro la seguridad de la linterna. Por consiguiente, dichas intervenciones quedan prohibidas.

8.6 Cambio del disco delantero
El cabezal interno de la linterna está protegido mediante el cabezal de la carcasa que lo rodea y mediante un cristal adicional en la parte de salida de luz. Si se produce una rotura del cristal a pesar de la protección de gran calidad del mismo, éste se deberá sustituir. Para ello, sujete la varilla del tipo 6140 y el anillo giratorio y desatornille con cuidado el cabezal de la carcasa en sentido antihorario. Limpie de forma adecuada e inmediata el cabezal de la carcasa de restos de cristales y compruebe que no esté dañado el anillo estanqueizante. A continuación, se puede colocar un nuevo cristal y, si fuera necesario, un nuevo anillo estanqueizante. El anillo estanqueizante está situado entre el cabezal de la carcasa y el cristal (véase Imagen 1). En la colocación del cabezal de la carcasa, preste atención a que la junta y el cristal queden bien ajustados. Tras el montaje, no deben estar visibles las partes de las juntas en la entrada de luz Si se han producido daños en el cabezal de la linterna o en la lente, envíe la linterna al fabricante para proceder a su reparación.

9. Reparación
A la hora de realizar las reparaciones, son válidas las distintas directivas y disposiciones nacionales al respecto. Recomendamos que para realizar reparaciones se dirija a R. STAHL Schaltgeräte GmbH, Alemania, ya que es necesario realizar un control técnico de seguridad.

10. Limpieza, mantenimiento y almacenamiento

- Limpie el aparato sólo con un paño apropiado o con una esponja.
  No utilice disolventes ni detergentes para la limpieza.
  Es recomendable que el fabricante compruebe el funcionamiento y prestaciones de luminosidad del aparato cada dos años.
- Extraiga las pilas del aparato si va a ser almacenado durante algún tiempo.
- Respete la temperatura de almacenamiento permitida, de –30 °C a +60 °C.

11. Eliminación de residuos

Los aparatos electrónicos antiguos así como los „históricos“ de la empresa R. STAHL Schaltgeräte GmbH se transportarán a la planta de eliminación de residuos a costa de la empresa y según la Directiva europea 2002/96/CE y la ley sobre aparatos electrónicos de 16.03.2005 se eliminarán de forma gratuita. El coste del envío del aparato a R. STAHL Schaltgeräte GmbH corre a cuenta del remitente.

Conforme a la directiva 2006/66/CE para baterias, acumuladores y baterias gastadas, es nuestra obligación dar a conocer las siguientes indicaciones:

Su aparato incluye una pila alcalina.

No está permitido desechar las pilas „vacías“ en la basura normal o casera. Las pilas gastadas contienen probablemente sustancias peligrosas que pueden dañar el medio ambiente y la salud. Por favor devuelva las pilas. La devolución es gratuita y está fijada por ley. Por favor deseche sólo pilas descargadas en los contenedores dispuestos para ello.

Atención: En caso de un uso inadecuado, la batería empleada en este aparato puede ocasionar incendios y provocar lesiones químicas. No está permitido abrir o desmontar la batería ni sus células, ni tampoco calentarla a más de 100 °C o quemarla.

En caso de ser desechada, se puede extraer la batería como se describe en el punto (8.3). Adicionalmente rigen las normas para la eliminación de aparatos antiguos, arriba señaladas.
Todas las pilas serán reutilizadas. Esto permite recuperar valiosas materias primas como hierro, zinc o níquel.

El símbolo significa: Baterías y acumuladores no deben eliminarse en la basura normal o casera.

12. Garantía y responsabilidad

R. STAHL Schaltgeräte GmbH garantiza el funcionamiento y el material de este producto por un periodo de dos años en las condiciones de servicio y mantenimiento indicadas. Quedan excluidas las piezas de desgaste (pilas, lámparas, etc.).
R. STAHL Schaltgeräte GmbH garantiza una garantía para toda la vida para la carcasa. La garantía se extiende a daños en la carcasa que se hayan creado con un uso apropiado de la linterna. Los daños en el cristal delantero no están incluidos en la garantía, de igual manera tampoco lo están los daños generados por desgaste, p. ej. en la inscripción relevante a la autorización. Tras los dos años de garantía general, en esta garantía se incluirán los costes sólo de costos de mano de obra, revisiones de seguridad y gastos de transporte. La garantía sólo está limitada por la futura disponibilidad de las piezas de repuesto.

La garantía deja de ser válida si la parte delantera de la linterna es abierta o si el sello es dañado. Esta garantía no se extiende a los productos que hayan sido utilizados indebidamente, modificados, descuidados, dañados accidentalmente, o sometidos a condiciones de servicio anómalas o a una manipulación inadecuada. La garantía puede hacerse efectiva enviando el equipo defectuoso al fabricante. Nos reservamos el derecho de efectuar reparaciones, un nuevo ajuste o un cambio del equipo. Las condiciones de garantía mencionadas constituyen el único derecho de compensación del comprador, siendo las únicas válidas, en sustitución de cualquier otra responsabilidad contractual o legal. R. STAHL Schaltgeräte GmbH declina toda responsabilidad por daños especiales, directos, indirectos o colaterales,
así como por pérdidas, con independencia de que se deriven del incumplimiento de las obligaciones de garantía, de acciones lícitas o ilícitas, guiadas por la buena fe u otras.

En caso de que en algunos países no esté permitido limitar la garantía legal ni excluir o limitar los daños colaterales o derivados, podría ser que las restricciones y exclusiones mencionadas anteriormente no se apliquen a todos los compradores. De declararse nula o no aplicable alguna de las cláusulas contenidas en las presentes condiciones de garantía por un juzgado competente, ello no afectará a la validez ni a la obligación de cumplir las restantes condiciones.

13. Declaración de conformidad CE

Para obtener más información sobre la declaración de conformidad, consulte la siguiente dirección de Internet:
http://www.stahl.com en la zona de descarga de productos.

Ìndice

1. Aplicação 56
2. Indicações de segurança 56
3. Danos e cargas interditas 56
4. Prescrições de segurança 56
4.1. Condições especiais para a aplicação em áreas potencialmente explosivas 57
5. Indicação de Segurança 57
6. Dados Ex 57
7. Dados Técnicos 58
8. Descrição de funções / Indicações de utilização 58
8.1 Estrutura da tipo 6140 59
8.2 Colocação em funcionamento 59
8.3 Substituição das pilhas 59
8.4 Limpeza do anel rotativo 60
8.5 Substituição da lâmpada 60
8.6 Substituição do vidro dianteiro 60
9. Reparação 60
10. Limpeza, manutenção e armazenamento 61
11. Eliminação 61
12. Garantia e responsabilidade 62
13. Declaração de conformidade da CE 63

Nota:
Pode efectuar o download do manual de instruções actual, da declaração de conformidade CE e do certificado Ex da respectiva página de produtos em www.stahl.com ou solicitar directamente ao fabricante.

1. Aplicação
O tipo 6140 é uma lanterna de bolso LED para aplicação industrial ou em técnicas de combate a incêndios em áreas potencialmente explosivas das zonas 2, 1 e 0, assim como as 22, 21 e 20 conforme a directiva 99/92/CE (ATEX 137).

2. Indicações de segurança
As presentes instruções de utilização incluem informações e prescrições de segurança, que têm de ser respeitadas impreterivelmente para um modo de funcionamento seguro nas condições descritas. A inobservância destas informações e indicações pode ter consequências graves ou infringir prescrições.
Antes da utilização do aparelho leia com atenção o manual de instruções! Em caso de dúvida, (quando há erros de tradução ou de impressão) vigora o manual de instruções em alemão.

3. Danos e cargas interditas
Assim que se receie que a segurança dos aparelhos seja afectada, o aparelho deve ser colocado fora de serviço e imediatamente afastado da área Ex.
Deve ser evitada uma nova colocação em funcionamento involuntária.
Recomendamos que envie o aparelho ao fabricante para uma revisão.
A segurança dos aparelhos pode, por exemplo, ser posta em risco quando:
- forem visíveis danos na caixa.
- o aparelho foi exposto a cargas incorrectas.
- o aparelho foi armazenado incorrectamente.
- o aparelho sofreu danos de transporte.
- os rótulos do aparelho estão ilegíveis.
- surgem anomalias.
- os valores limite permitidos foram excedidos.

Recomendamos o envio do aparelho para ser reparado na R. STAHL Schaltgeräte GmbH, pois neste caso devem ser utilizadas peças sobressalentes originais da R. STAHL! A utilização de peças sobressalentes de um outro fornecedor extingue a garantia!

4. Prescrições de segurança
A utilização do aparelho pressupõe a observação das prescrições de segurança habituais e a leitura do certificado por parte do utilizador, de modo a excluir a manipulação errada do aparelho.

As seguintes prescrições de segurança devem ser igualmente tidas em consideração:
- O aparelho não deve ser aberto dentro da área Ex.
- As pilhas só devem ser substituídas fora da área Ex.
- Não é permitido o transporte de pilhas suplementares dentro da área Ex.
- Só podem ser utilizados modelos de pilhas testados.
- as vedações danificadas só devem ser substituídas por vedações da empresa R. STAHL.
- Só devem ser utilizadas vedações e discos sobressalentes originais da R. STAHL de tipo PL 30.
- Deve evitar-se o contacto do aparelho com ácidos ou bases agressivos.
- A extremidade superior interior da lanterna não deve ser aberta.

4.1. Condições especiais para a aplicação em áreas potencialmente explosivas
- É proibido pousar ou armazenar a lanterna!
- Depois de cada substituição das pilhas e do anel de vedação, os anéis de vedação e a rosca devem ser verificados quanto a limpeza, assentamento correcto e danos.
- As peças da caixa do candeeiro têm de ser firmemente aparafusadas manualmente e até ao encosto antes da aplicação na área Ex, de modo a garantir a protecção IP.“

5. Indicação de Segurança
Perigo de encandeamento!
- Não olhar directamente para o raio de luz
- Não direccionar a luz directamente para os olhos de uma pessoa

6. Dados Ex
N° do Certificado CE do modelo:	ZELM 07 ATEX 0325 X
Identificação Ex:	⟨Ex⟩ II 1 G Ex ia op is IIC T4
	⟨Ex⟩ II 1 D iaD 20 T130 °C

Permitidos para a zona 2,1 e 0, grupo de aparelhos II, grupo de gás C gases potencialmente explosivos, vapores ou nevoeiro, classe de temperatura T4.

Permitidos para as zonas 22, 21 e 20; grupo de aparelhos II, pós potencialmente explosivos, T130 °C
Se garantiza que para la autorización se tuvieron en cuenta, para el uso en las zonas0 y 20, la temperatura máxima de la superficie en caso de avería de un 80% del T4 y 130 °C respectivamente (según EN 1127-1)

7. Dados Técnicos

Temperatura ambiente Ta:	-20 °C ... +50 °C
Temperatura de armazenamento:	-30 °C ... +60 °C (sem pilhas)
Pilhas / Fonte de alimentação:	3 x LR14 (ver tabela)
Lâmpadas:	1 LED de alta potência (3 Watt)
Duração de funcionamento:	> 48 horas (funcionamento contínuo)
Dimensões:	aprox. 220 mm x 40/45 mm
Peso:	aprox. 550g (com pilhas)
Tipo de protecção IP:	IP 65
Protecção ESD:	caixa anti-estática
Identificação CE:	CE 0158

Tabela com baterias de tipo homologado

Fabricante	Tipo
Eveready	Energizer N.° E93
Panasonic	Powermax 3 LR14
Panasonic	Powerline Industrial Battery LR14
Energizer	Ucar Gold LR14

Tabela com vedações e discos autorizados

Fabricante	Tipo
R. STAHL	Anéis de vedação do tipo 6140 (completo)
R. STAHL	Vidro sobressalente tipo 6140

8. Descrição de funções / Indicações de utilização

Leia atentamente este manual de instruções para que possa conhecer e utilizar todas as funções da sua tipo 6140. Para sua segurança e informação, leia as indicações nas páginas que se seguem!

8.1 Estrutura da tipo 6140

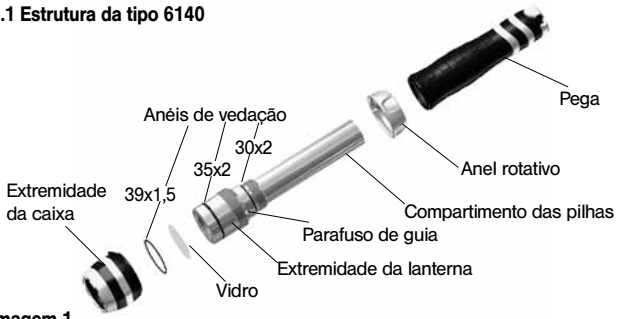

Imagem 1

8.2 Colocação em funcionamento
Para que a lanterna possa ser instalada na área Ex, é necessário garantir que a extremidade superior da caixa e a pega estão completamente aparafusados.
De seguida, a lanterna pode ser ligada rodando ligeiramente o anel rotativo amarelo no sentido dos ponteiros do relógio. As pilhas encontram-se de fábrica na lanterna.

8.3 Substituição das pilhas
Se verificar que a luminosidade deixa de ser satisfatória, as pilhas devem ser substituídas. Recomenda-se que substitua as 3 pilhas de uma só vez. Deve utilizar somente pilhas do respectivo modelo autorizado (ver tabela com modelos de pilhas testados sob o ponto 7. Dados Técnicos).

Para substituir as pilhas, segurar a extremidade superior da caixa incl. anel rotativo e rodar a pega no sentido contrário aos ponteiros do relógio e retirá-la da lanterna. De seguida, as pilhas podem ser removidas do tubo em metal e substituídas. Depois de colocar as pilhas novas (preste atenção à polaridade), a pega pode ser aparafusada novamente. Preste atenção para que a lanterna esteja totalmente apertada, antes de a voltar a ligar.

Substituição das pilhas
- Somente modelos de pilhas testados. Ver tabela, ponto 7. Dados Técnicos.
- Substituir sempre todas as pilhas ao mesmo tempo.
- Ter em atenção a polaridade correcta.
- Elimine as pilhas usadas devidamente e protegendo o meio ambiente!
- Ao substituir as pilhas, a rosca e as vedações deve ser verificadas quanto a limpeza e danos.

8.4 Limpeza do anel rotativo
O tipo 6140 é ligado sem contactos através do anel rotativo descrito anteriormente. A sujidade e a humidade não podem prejudicar o funcionamento do interruptor. Se o anel rotativo perder mobilidade devido acumulações de sujidade, este pode simplesmente ser limpo sem quaisquer problemas. Primeiro, retirar a pega e as pilhas. (Ver o ponto 8.3 Substituição das pilhas). O anel rotativo pode ser puxado para trás e limpo. Ao colocar o anel rotativo, deve prestar-se atenção para que as setas visíveis no anel rotativo e o parafuso de guia na extremidade inferior da lanterna (ver imagem 1) estejam alinhados. De seguida, volte a colocar as pilhas e aparafuse a pega.

8.5 Substituição da lâmpada
O tipo 6140 está equipado com um LED com uma durabilidade extremamente longa. Normalmente, não é necessário mudar o LED. Em caso de avaria ou luminosidade deficiente, a lanterna deve ser enviada à R. STAHL para verificação ou reparação. A extremidade superior interior da lanterna não deve ser aberta! Intervenções próprias na extremidade da lanterna ou lâmpada prejudicam a segurança da mesma e não são permitidas.

8.6 Substituição do vidro dianteiro
A extremidade interior da lanterna é protegida através da extremidade da caixa, que a envolve, e de um vidro adicional na saída da luz. Se, apesar do vidro de boa qualidade aplicado, ocorrer uma quebra do mesmo, este pode ser substituído. Para isso, segure a pega do tipo 6140 e o anel rotativo e desaparafuse cuidadosamente a extremidade da caixa rodando no sentido contrário aos ponteiros do relógio.

De seguida, a extremidade da caixa deve ser bem limpa, removendo todos os resíduos de vidro e o anel de vedação deve ser verificado quanto a danos. De seguida, pode ser aplicado um novo vidro e, se necessário, um novo anel de vedação. O anel de vedação encontra-se entre a extremidade da caixa e o vidro (ver imagem 1). Ao colocar a extremidade da caixa, deve ter-se em atenção que não pode existir sujidade entre a vedação e o vidro. Depois da montagem, não pode estar visível qualquer parte da vedação na saída de luz. Se a extremidade interior da lanterna ou a lente forem danificadas, a lanterna deve ser enviada ao fabricante para reparação.

9. Reparação
Nas reparações aplicam-se sempre as diferentes determinações e directivas nacionais. Por isso recomendamos a reparação na R. STAHL Schaltgeräte GmbH, Alemanha, devido à necessidade de uma verificação tecnicamente segura durante uma reparação.

10. Limpeza, manutenção e armazenamento

- Limpar o aparelho apenas com um pano ou esponja adequados. Não utilize dissolventes ou produtos abrasivos para limpeza.
- Recomenda-se que o funcionamento e potência da luz do aparelho sejam testados pelo fabricante a cada dois anos.
- Em caso de armazenamento prolongado, as pilhas devem ser retiradas do aparelho.
- Não ultrapassar os limites superiores nem inferiores da temperatura de armazenamento permitida de -30 °C a +60 °C!

11. Eliminação

Os aparelhos eléctricos velhos, bem como os aparelhos eléctricos velhos „históricos“ da firma R. STAHL Schaltgeräte GmbH são eliminados por nossa conta e, de acordo com a directiva europeia 2002/96/CE e da lei alemã relativa a dispositivosn eléctricos de 16.03.2005, sem quaisquer custos. O custo envio dos aparelhos para a R. STAHL Schaltgeräte GmbH é suportado pelo remetente.

Conforme a directiva 2006/66/CE relativa a pilhas e acumuladores e respectivos resíduos, somos obrigados a divulgar as seguintes informações:

O aparelho contém uma bateria alcalina.

As pilhas gastas não podem ser misturadas com o lixo normal ou doméstico. As pilhas antigas podem conter poluentes prejudiciais ao ambiente e à saúde. Devolva as baterias. A devolução é gratuita e está legalmente prevista. Coloque apenas pilhas descarregadas nos recipientes adequados.

Atenção: a bateria colocada no aparelho pode provocar incêndios e lesões químicas se não for usada correctamente. Nem a bateria, nem as respectivas células podem ser abertas ou desmontadas, aquecidas a uma temperatura superior a 100 °C ou queimadas.

Para deitar a bateria fora, esta pode ser retirada como descrito no ponto (8.1). Nos restantes casos, aplicamse as normas de eliminação para aparelhos antigos acima indicadas. Todas as pilhas são recicláveis. Desta forma, os materiais úteis como o ferro, o zinco ou o níquel podem ser reaproveitados.

O símbolo tem o seguinte significado: As baterias e os acumuladores não podem ser misturados com o lixo normal ou doméstico.

12. Garantia e responsabilidade

Para este produto a R. STAHL Schaltgeräte GmbH concede uma garantia de funcionamento e material de dois anos, conforme as condições contratuais gerais, sob as condições operacionais e de manutenção indicadas. Estão excluídas todas as peças sujeitas a desgaste (p. ex. pilhas, lâmpadas, etc.).

A R. STAHL Schaltgeräte GmbH concede uma garantia de longa duração para a caixa. A garantia estende-se a danos na caixa, provocados durante uma utilização correcta da lâmpada. Danos no disco dianteiro não estão incluídos na garantia, mesmo os danos ocorridos por desgaste, por exemplo, na inscrição relevante para efeitos de licença. Após decorrido o tempo de garantia de 2 anos são cobrados custos por verificações de segurança e transporte. A garantia está apenas limitada por disponibilidade das peças sobressalentes.

A garantia extingue-se também se a cabeça da lâmpada for aberta ou o selo for danificado. Reclamações da garantia podem ser efectuadas através do envio do aparelho declarado avariado. Reservamo-nos o direito de efectuar reparações, novos ajustes ou substituição do aparelho.

As presentes especificações da garantia representam o único e exclusivo direito de indemnização por parte do comprador, tendo aplicação restrita, e substituem todas as outras obrigações de garantia contratuais ou legais. A R. STAHL Schaltgeräte GmbH não assume qualquer responsabilidade por danos especiais, directos, indirectos, danos intrínsecos ou provocados bem como prejuízos, independentemente se eles tiveram origem na violação da obrigação de garantia, acções legítimas ou ilegítimas, acções de boa fé ou outras.

Se em alguns países a restrição de uma garantia legítima, bem como a exclusão ou o limite de danos intrínsecos ou provocados não for aceite, pode acontecer que as restrições e exclusões supracitadas não sejam válidas para cada comprador. Caso qualquer cláusula desta garantia seja considerada ineficaz ou não seja adoptada por um tribunal competente, então a eficácia ou obrigação de qualquer outra condição destas especificações da garantia permanece incólume desse veredicto.

13. Declaração de conformidade da CE

Para mais pormenores relativamente à declaração de conformidade consulte o seguinte endereço da Internet:
http://www.stahl.com no produto da área de download.

Innehållsförteckning

1. Användning 86
2. Säkerhetsanvisningar 86
3. Fel och otillåten påfrestning 86
4. Säkerhetsföreskrifter 86
   4.1 Särskilda anvisningar för användning i zonerna Ex 87
5. Säkerhetsanvisning 87
6. Ex-data 87
7. Tekniska data 88
8. Funktionsbeskrivning / hanteringsanvisningar 88
   8.1 Uppbyggnad av typ 6140 89
   8.2 Idrifttagning 89
   8.3 Batteribyte 89
   8.4 Rengöring av den vridbara ringen 90
   8.5 Byte av belysningskomponenter 90
   8.6 Byte av den främre kivan 90
9. Reparation 90
10. Rengöring, underhåll och förvaring 91
11. Avfallshantering 91
12. Garanti och ansvar 92
13. EG-konformitetsförklaring 96

Observera:
Den aktuella bruksanvisningen, EG-konformitetsförklaringen och Ex-certifikatet kan laddas ner från respektive produktsida på adressen www.stahl.com eller beställas direkt från tillverkaren.

1. Användning
Typ 6140 är en LED-ficklampa för industriell eller brandteknisk insats i områden med explosionsrisk för zonerna 2, 1 och 0 samt 22, 21 och 20 enligt riktlinjerna 99/92/EG (ATEX 137).

2. Säkerhetsanvisningar
Denna bruksanvisning innehåller information och säkerhetsföreskrifter som ovillkorligen måste beaktas. Om informationen och föreskrifterna ignoreras kan det leda till allvarliga följder eller strida mot gällande lagar.
Läs bruksanvisningen noga innan produkten tas i bruk!
I tveksamma fall (vid felöversättningar eller tryckfel) gäller i första hand den tyska bruksanvisningen.

3. Fel och otillåten påfrestning
Vid misstanke om minskad produktsäkerhet måste produkten tas ur drift och omedelbart avlägsnas från Ex-området.
Se till att produkten inte oavsiktligt tas i drift igen.
Vi rekommenderar att produkten skickas till tillverkaren för kontroll.

Produktsäkerheten kan till exempel vara i fara i följande fall:
– Det finns synliga skador på höljet.
– Produkten har utsatts för regelstridiga påfrestningar.
– Produkten har förvarats felaktigt.
– Produkten har utsatts för transportskador.
– Produktens etiketter är oläsliga.
– Felfunktioner uppträder.
– Tillåtna gränsvärden har överskridits.

Om lampan skulle gå sönder, rekommenderas att all service och reparation utförs av R. STAHL Schaltgeräte GmbH då användandet av ej ex- certifierade delar ogiltigförklarar både garantin och Ex-certifieringen.

4. Säkerhetsföreskrifter
Användning av produkten förutsätter att användaren beaktar gällande säkerhetsföreskrifter och läser certifikatet, för att undvika manövreringsfel.

Dessutom måste följande säkerhetsföreskrifter beaktas:
- Produkten får inte öppnas inom Ex-området.
- Batterierna får endast bytas utanför Ex-området.
- Medförande av extrabatterier är inte tillåtet inom Ex-området.
- Endast godkända batterier får användas.
- Endast packningar från R. STAHL GmdH får användas
- Endast tillbehör som är godkända av R. STAHL Schaltgeräte GmbH får användas.
- Endast användandet av originalpackningar och ljusplatta är tillåtet.
- Undvik att produkten kommer i kontakt med aggressiva syror eller baser.
- Det inre lamphuvudet får inte öppnas.

4.1 Särskilda anvisningar för användning i zonerna Ex
- Förvaring av lampan är förbjuden!
- Efter byte av batteri eller packning, kontrollera att batterierna och packningen är rena och i bra skick.
- Innan lampan används i Ex området tillse för att upprätthålla IP graden att lampans delar är helt åtdragna, med lagom kraft.

5. Säkerhetsanvisning

Fara för bländning!
- Titta inte direkt i ljusstrålen
- Rikta inte ljuskäglan direkt i ögonen på en annan person

6. Ex-data

EG-konstruktionskontrollintyg nr:	ZELM 07 ATEX 0325 X
Ex-märkning:	⟨Ex⟩ II 1 G Ex ia op is IIC T4
	⟨Ex⟩ II 1 D iaD 20 T130 °C

Godkänd för zon 2,1 och 0, produktgrupp II, gasgrupp C explosionsfarlig gas, ånga eller dimma, temperaturklass T4.

Tillåten för zon 22, 21 och 20, apparatgrupp II, explosionsfarligt damm, T130 °C
Certifieringen säkerställer att max 80% av temperaturklass T4 / 130 °C gällande den maximala yttemperaturen tas i betraktning (enligt EN 1127-1)

7. Tekniska data

Omgivningstemperatur Ta:	-20 °C... +50 °C
Förvaringstemperatur:	-30 °C ... +60 °C (utan batterier)
Batterier/strömförsörjning:	3 x LR14 (se tabell)
Belysningskomponenter:	1 högeffektiv LED (3 watt)
Drifttid:	> 48 timmar (kont. drift)
Mått:	ca 220 mm x 40/45 mm
Vikt:	ca 550g (inklusive batterier)
IP-skyddsklass:	IP 65
ESD-skydd:	antistatiskt hus
CE-märkning:	CE 0158

Tabell med typkontrollerade batterier

Tillverkare	Typ
Eveready	Energizer No. E93
Panasonic	Powermax 3 LR14
Panasonic	Powerline Industrial Battery LR14
Energizer	Ucar Gold LR14

Godkända packningar och ljusplattor

Tillverkare	Typ
R. STAHL	Packnings typ 6140 (komplett set)
R. STAHL	skiva typ 6140

8. Funktionsbeskrivning / hanteringsanvisningar

Läs denna bruksanvisning noga, så att du känner till och kan använda alla funktioner på din typ 6140. Läs för din egen säkerhet anvisningarna på följande sidor!

8.1 Uppbyggnad av typ 6140

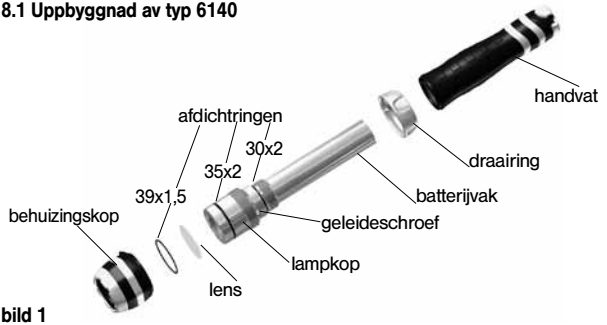

bild 1

8.2 Idrifttagning
För att lampan ska kunna användas i Ex-området måste du se till att det yttre framstycket och bakstycket är helt fastskruvade. Därefter kan lampan sättas på genom en lätt vridning medsols av den gula ringen. Batterierna är fabriksmonterade i lampan.

8.3 Batteribyte
Om ljusstyrkan inte längre visar sig tillfredsställande ska batterierna bytas ut. Vi rekommenderar att alla tre batterierna byts ut samtidigt. Endast batterier av motsvarande godkänd typ får användas (se tabellen över godkända batterier under punkt 7. Tekniska data).

Om du vill byta batteri håller du fast framstycket och den vridbara ringen och vrider bakstycket motsols och tar bort det från lampan. Därefter kan batterierna tas ur metallröret och bytas. Efter att nya batterier (beakta polariteten) har satts i kan skaftet skruvas på igen. Se till att lampan är helt åtskruvad innan den sätts på igen.

Batteribyte
- Använd endast godkända batterier. Se tabell, punkt 7. Tekniska Data.
- Byt alltid ut alla batterier samtidigt.
- Kontrollera polariteten.
- Kassera de använda batterierna på ett miljövänligt sätt och enligt de lokala reglerna för avfallshantering!
- Efter byte av batteri, kontrollera att gängan och tätningar är rena och att inga skador har uppkommit.

8.4 Rengöring av den vridbara ringen
Typ 6140 manövreras kontaktlöst via den vridbara ringen som är beskriven ovan. Smuts och fukt påverkar inte omkopplingsfunktionen. Den vridbara ringen kan enkelt rengöras om den skulle bli svårmanövrerad på grund av smutsavlagringar. Börja med att ta bort skaft och batterier. (Se punkt 8.3 Byte av batteri). Den vridbara ringen kan nu tas av och rengöras. När den vridbara ringen sätts tillbaka, se till att pilarna på den vridbara ringen och styrskruven vid det undre lamphuvudet (se bild 1) passar in. Sätt därefter i batterierna igen och skruva på bakstycket.

8.5 Byte av belysningskomponenter
Typ 6140 är utrustad med en LED-belysningskomponent med en extremt lång livslängd. Ett byte av LED är i vanligtvis inte nödvändigt. Vid fel eller om ljusstyrkan är försämrad ska lampan skickas till R. STAHL för kontroll och reparation. Det inre lamphuvudet får inte öppnas! Egna ingrepp på lamphuvudet eller belysningskomponenten äventyrar säkerheten och är inte tillåtna.

8.6 Byte av den främre kivan
Det inre lamphuvudet är skyddat av den omgivande huvuddelen och av en extra glasskiva vid ljusutgången. Om skivan, trots den höga kvaliteten på glaset, skulle gå sönder kan den bytas ut. För att göra detta håller du fast skaftet på typ 6140 samt den vridbara ringen och skruvar försiktigt bort framstycket moturs. Gör sedan rent framstycket ordentligt så att det inte finns kvar några glasrester, och kontrollera att inga skador uppkommit på tätningsringen. Därefter kan du sätta in den nya glasskivan och eventuellt också en ny tätningsring. Tätningsringen ligger mellan huvuddelen och glasskivan (se bild 1). När du sätter tillbaka huvuddelen ska du se till att tätningen och kivan ligger helt rätt. Endast packningar från R. STAHL GmdH får användas. Det får inte synas några tätningsdelar i ljusutgången efter monteringen. Om det inre lamphuvudet eller linsen har skadats ska lampan skickas till tillverkaren för reparation.

9. Reparation
Vid reparationer gäller respektive nationella bestämmelser och direktiv.
Vi rekommenderar därför att reparationer utförs av R. STAHL Schaltgeräte GmbH, eftersom det krävs en säkerhetsteknisk kontroll vid reparation.

10. Rengöring, underhåll och förvaring

- Använd endast en fuktig duk eller svamp vid rengöring.
  Använd inga lösningseller putsmedel.
- Vi rekommenderar att du låter tillverkaren kontrollera produktens funktioner och ljuseffekt vartannat år.
- Vid förvaring en längre tid ska batterierna tas ut ur apparaten.
- Apparaten får endast förvaras i temperaturer mellan –30 °C och +60 °C!

11. Avfallshantering

Gamla elektroniska enheter samt „historiska“ enheter från företaget R. STAHL Schaltgeräte GmbH skickas till avfallshantering på vår bekostnad och kasseras utan kostnad enligt det europeiska direktivet 2002/96/EG och den tyska elektricitetslagen från den 16 mars 2005. Enheter skickas till R. STAHL Schaltgeräte GmbH på avsändarens bekostnad.

Enligt direktivet 2006/66/EC för batterier, akkumulatorer och förbrukade batterier är vi förpliktade till följande hänvisningar:

Din apparat innehåller ett alkaliskt batteri.

När batterierna är ”tomma“ får de ej slängas i de normala soporna eller med hushållsavfallet. Gamla batterier innehåller möjligtvis skadliga ämnen och kan skada miljön och hälsan. Lämna tillbaka batterierna. Återlämningen är gratis och föreskriven. Släng endast urladdade batterier i de uppställda behållarna.

Observera: Batteriet i denna apparat är brandfarligt och kan orsaka kemiska skador om det används på fel sätt. Varken batteriet eller battericellen får öppnas eller demonteras, ej värmas upp till över 100 °C eller eldas upp.

Vid avfallshantering kan batterierna avlägsnas enligt beskrivningen i punkt (8.3). I övrigt gäller de ovan nämnda reglerna för avfallshantering av gamla apparater.

Alla batterier återanvänds. På så sätt kan värdefulla råmaterial som järn, zink eller nickel återvinnas.

Symbolen har följande betydelse: Batterier och akkumulatorer får ej slängas i de normala soporna eller i hushållsavfallet

12. Garanti och ansvar

På den här produkten ger R. STAHL Schaltgeräte GmbH enligt allmänna affärsvillkor en tvåårig garanti på fel i funktion och material under förutsättning att de angivna och tillåtna drifts- och underhållsanvisningarna följs. Undantaget härifrån är alla slitdelar (t.ex. batterier, belysningskomponenter etc.).
Garantin gäller inte produkter som har använts på ett felaktigt sätt, ändrats, misskötts, skadats genom olyckshändelse eller utsatts för onormala driftförhållanden eller en icke fackmässig hantering.

I tillägg till tillverkarens standardgaranti på 2 år, erbjuder R. STAHL Schaltgeräte GmbH livstids garanti på lampans hölje. Denna garanti gäller skador som uppkommit då lampan använts under normala omständigheter. Skador på den främre ljusplattan inkluderas ej i garantin, inte heller kosmetiska skador i form av ytliga repor på lampans hölje eller på ”Ex-certification” och övrig text.

Om höljet måste bytas då den 2 år långa standardgarantin gått ut, täcker tilläggsgarantin inte kostnader gällande inspektion, packning och fraktkostnader. Denna garanti beror på tillgången av reservdelar.
Denna garanti är ogiltig om lampans främre del har öppnats eller manipulerats på något sätt, eller att packningen har skadats.

Rätt till garanti kan hävdas genom att den defekta produkten skickas in.
Vi förbehåller oss rätten att besluta om reparation, nyinställning eller utbyte av produkten. De ovan angivna garantibestämmelserna är köparens enda rätt till skadeersättning och gäller uteslutande och i stället för varje annat avtal eller laglig garantiskyldighet. R. STAHL Schaltgeräte GmbH tar inget ansvar för speciella, direkta, indirekta, transport- eller följdskador eller förluster, oavsett om det gäller överskridande av garantiskyldighet, rättmätiga eller orättmätiga handlingar, handlingar i god tro eller andra handlingar.

Om begränsningen till en laglig garanti samt uteslutandet eller begränsningen till transport- eller följdskador inte är tillåtet i vissa länder, kan det hända att ovan nämnda inskränkningar och uteslutanden inte gäller varje köpare. Om någon av klausulerna i dessa garantibestämmelser skulle befinnas vara verkningslös eller icke genomförbar av behörig domstol, berörs inte andra villkor i dessa garantibestämmelser av ett sådant domslut avseende verkan och förpliktelser.

13. EG-konformitetsförklaring

Mer information om konformitetsförklaringen finns på följande webbadress: http://www.stahl.com i området Produkt Download.

PA000281 / 500 / 06/2014
WEEE-Reg.-Nr. DE 934 99306
2057AL03A00 06/2014 Änderungen vorbehalten! Subject to change without notice!

R. STAHL Schaltgeräte GmbH
Am Bahnhof 30 · 74638 Waldenburg · Germany
Tel.: + 49 (0) 7942 / 943-0 · Fax: + 49 (0) 7942 / 943-4333
Email: info.ex@stahl.de · www.stahl.de