*Инструкция по эксплуатации*

Additional languages www.stahl-ex.com

RU

# Инспекционный светильник, светодиодный

6149/2

STAHL

EAC

RU

## Содержание


1 Общие сведения ....3
1.1 Производитель ....3
1.2 Данные инструкции по эксплуатации ....3
1.3 Соответствие нормам и предписаниям ....3
2 Пояснение символов ....3
2.1 Символы в инструкции по эксплуатации ....3
2.2 Предупредительные указания ....4
2.3 Символы на приборе ....4
3 Указания по технике безопасности ....5
3.1 Хранение инструкции по эксплуатации ....5
3.2 Безопасное применение ....5
3.3 Переоборудование и конструктивные изменения ....5
4 Функция и конструкция устройства ....6
5 Технические данные ....6
6 Транспортировка и хранение ....8
7 Монтаж и установка ....8
7.1 Размеры / монтажные размеры ....9
7.2 Монтаж / демонтаж, рабочее положение ....9
7.3 Монтаж ....10
8 Ввод в эксплуатацию ....11
9 Уход, техническое обслуживание, ремонт ....11
9.1 Техническое обслуживание ....11
9.2 Ремонт ....12
9.3 Возврат ....12
10 Утилизация ....12
11 Принадлежности и запасные детали ....13


RU

# 1 Общие сведения

## 1.1 Производитель

R. STAHL Schaltgeräte GmbH
Business Unit Lighting & Signalling
Nordstr. 10
99427 Weimar
Германия

Тел.: +49 3643 4324
Факс: +49 3643 4221-76
Интернет: www.stahl-ex.com
Электр. почта: info@stahl.de

R. STAHL Schaltgeräte GmbH

Am Bahnhof 30
74638 Waldenburg
Германия

Тел.: +49 7942 943-0
Факс: +49 7942 943-4333
Интернет: www.stahl-ex.com
Электр. почта: info@stahl.de

RU

## 1.2 Данные инструкции по эксплуатации

Ид.- № : 240471 / 614960300300
Номер публикации: 2016-03-24·BA00·III·ru·00

Издание на английском языке является оригинальной инструкцией по эксплуатации.
Оно имеет юридическую силу при разрешении любых правовых вопросов.

## 1.3 Соответствие нормам и предписаниям

См. сертификаты и сертификат соответствия ЕС: www.stahl-ex.com.

# 2 Пояснение символов

## 2.1 Символы в инструкции по эксплуатации

| Символ | Значение |
|---|---|
| i | Советы и рекомендации по эксплуатации прибора |
| | Опасность общего характера |
| | Опасность, вызванная наличием взрывоопасной атмосферы |
| | Опасность от деталей, находящихся под напряжением |

RU

## 2.2 Предупредительные указания

Необходимо обязательно следовать предупреждающим указаниям, чтобы свести к минимуму риски, обусловленные конструкцией и эксплуатацией.
Предупреждающие указания имеют следующую структуру:

- Сигнальное слово: ОПАСНОСТЬ, ВНИМАНИЕ, ОСТОРОЖНО, УКАЗАНИЕ
- Вид и источник опасности/ущерба
- Последствия опасности
- Принятие контрмер для предотвращения опасности/ущерба

| | ОПАСНОСТЬ |
|---|---|
| | Опасность для персонала<br>Несоблюдение указания приводит к тяжелым или смертельным травмам. |

| | ВНИМАНИЕ |
|---|---|
| | Опасность для персонала<br>Несоблюдение указания может привести к тяжелым или смертельным травмам. |

| | ОСТОРОЖНО |
|---|---|
| | Опасность для персонала<br>Несоблюдение указания может привести к незначительным или легким травмам. |

| *УКАЗАНИЕ* |
|---|
| Предотвращение материального ущерба<br>Несоблюдение указания может привести к повреждению прибора и/или его окружения. |

RU

## 2.3 Символы на приборе

| Символ | Значение |
|---|---|
| CE 0158 05594E00 | Маркировка CE согласно действительной на данный момент директиве. |
| Ex 02198E00 | Прибор сертифицирован для взрывоопасных участков согласно маркировке. |

# 3 Указания по технике безопасности

## 3.1 Хранение инструкции по эксплуатации

- Внимательно прочтите инструкцию по эксплуатации и сохраните ее на месте установки прибора.
- Следуйте указаниям в соответствующих документах и инструкциях по эксплуатации подключаемых приборов.

RU

## 3.2 Безопасное применение

- Прочтите указания по технике безопасности, содержащиеся в данной инструкции по эксплуатации, и следуйте им!
- Соблюдать значения и измеренные производственные условия на фирменных и заводских табличках!
- Соблюдать дополнительные указательные таблички на приборе!
- Используйте прибор только по назначению и только для допустимой цели применения!
- Мы не несем ответственность за ущерб, возникший в результате неправильного или недопустимого использования, а также вследствие несоблюдения данной инструкции по эксплуатации.
- Перед монтажом и вводом в эксплуатацию убедитесь в том, что прибор не имеет повреждений!
- Работы на приборе (монтаж, уход, техническое обслуживание, устранение неисправностей) должны производиться только уполномоченным персоналом, прошедшим соответствующее обучение.

## 3.3 Переоборудование и конструктивные изменения

| | ОПАСНОСТЬ |
|---|---|
| EX | Опасность вследствие переоборудования и конструктивных изменений прибора!<br>Несоблюдение указаний может стать причиной тяжелых травм или смертельного исхода!<br>• Не переоборудовать и не изменять прибор. Материальная ответственность и гарантия не распространяются на ущерб, возникший в результате переоборудования и конструктивных изменений. |

RU

# 4 Функция и конструкция устройства

Прибор применяется на взрывоопасных участках зон 1, 2, 21 и 22, а также на безопасных участках.
Переносной инспекционный светильник 6149 предназначен для освещения рабочего места. Благодаря возможности дополнительной поставки монтажных скоб инспекционный светильник можно также применять в качестве машинного светильника.

| | ВНИМАНИЕ |
|---|---|
| EX | Опасность при применении в агрессивных условиях окружающей среды! Угроза для взрывозащиты!<br>• Не использовать при воздействии паров керосина, аммиака и фосфора.<br>• Это может привести к разрушению корпуса. |

| | ОПАСНОСТЬ |
|---|---|
| EX | Опасность вследствие применения не по назначению! Несоблюдение указаний может стать причиной тяжелых травм или смертельного исхода!<br>• Использовать прибор исключительно согласно условиям эксплуатации, определенным в данной инструкции по эксплуатации. |

# 5 Технические данные

RU

**Взрывозащита**

**Глобально (IECEx)**

| | |
|---|---|
| Газ и пыль | IECEx PTB 07.0018<br>Ex d IIC T* Gb<br>Ex tb IIIC T* °C Db<br>* Информацию о температурных классах и температуре поверхности см. ниже |

**Европа (ATEX)**

| | |
|---|---|
| Газ и пыль | PTB 07 ATEX 1009<br>Ⓔx II 2 G Ex d IIC T* Gb<br>Ⓔx II 2 D Ex tb IIIC T* °C Db<br>* Информацию о температурных классах и температуре поверхности см. ниже |

**Свидетельства и сертификаты**

| | |
|---|---|
| Сертификаты | IECEx, ATEX, Бразилия (INMETRO), Казахстан (TP), Россия (TP), Беларусь (TP) |

**Температура поверхности и температурный класс**

| Вариант | Температурный класс | Температура поверхности |
|---|---|---|
| 6149/2-.2..-.... | T4 | 100 °C |
| 6149/2-.4..-.... | T6 | 80 °C |

## Технические данные

| | | | | | | |
|---|---|---|---|---|---|---|
| **Электрические характеристики** | | | | | | |
| Исполнение | 6149/2-2 (12 В) | | 6149/2-3 (24 ... 48 В) | | 6149/2-5 (110 ... 240 В) | |
| Расчетное рабочее напряжение | 12 (± 10 %) В DC | | 24 ... 48 (± 10 %) В AC / DC, 50 / 60 Гц | | 110 ... 240 (± 10 %) В AC / DC, 50 / 60 Гц | |
| Номинальный рабочий ток | 12 В | 1,3 А | 24 В | 0,7 А | 110 В | 0,13 А |
| | | | 48 В | 0,3 А | 230 В | 0,07 А |
| **Светотехнические характеристики** | | | | | | |
| Исполнение | 6149/2-2 (12 В) | | 6149/2-3 (24 ... 48 В) | | 6149/2-5 (110 ... 240 В) | |
| Оснащение лампами | Светодиод | | Светодиод | | Светодиод | |
| Световой поток | Ок. 1000 лм | | Ок. 1000 лм | | Ок. 1000 лм | |
| Сила света | 253 люкс на расстоянии 1 м | | 253 люкс на расстоянии 1 м | | 285 люкс на расстоянии 1 м | |

**Условия окружающей среды**

Окружающая температура

| Провод | | 6149/2-2 (12 В) | 6149/2-3 (24 ... 48 В) | 6149/2-5 (110 ... 240 В) |
|---|---|---|---|---|
| H07RN-F; 2 x 1,5 мм$^2$ | T4<br>T6 | –40 ... +40 °C | –40 ... +60 °C<br>–40 ... +40 °C | –30 ... +60 °C<br>–30 ... +40 °C |
| HXSLHXÖ-J; 2 x 1,5 мм$^2$ | T4<br>T6 | –40 ... +40 °C | –40 ... +60 °C<br>–40 ... +40 °C | –30 ... +60 °C<br>–30 ... +40 °C |
| (N)SSHÖU 1kV; 2 x 1,5 мм$^2$ | T4<br>T6 | –40 ... +40 °C | –40 ... +60 °C<br>–40 ... +40 °C | –30 ... +60 °C<br>–30 ... +40 °C |
| RADOX, MFH-S B; 2 x 1,5 мм$^2$ | T4<br>T6 | –40 ... +40 °C | –40 ... +60 °C<br>–40 ... +40 °C | –30 ... +60 °C<br>–30 ... +40 °C |

Светильник должен включаться при температуре выше –40 °C.

| | |
|---|---|
| **Механические данные** | |
| Вид защиты | IP66/IP67 |
| Класс защиты | II |
| Материал | |
| Корпусная труба | Поликарбонат |
| Рукоятка | Алюминий |
| Крышка | Алюминий |
| Резиновая рукоятка | NBR (бутадиен-нитрильный каучук)/ПВХ (EPDM) |
| Подвесной крюк | NBR (бутадиен-нитрильный каучук)/ПВХ (EPDM) |

RU

**Технические данные**

**Монтаж/установка**

| | | |
|---|---|---|
| Вводы проводки | Ввод проводки CMP для проводов в резиновой оболочке, проводов Thermflex и кабелей с проволочной оплеткой | |
| Соединительный провод | **Обозначение** | **Применение** |
| | H07RN-F, ∅ 8,8 … 11 мм, 2 x 1,5 мм$^2$ | Стандарт |
| | Провод Gifas Thermflex, HXSLHXÖ-J, ∅ 7,7 … 10 мм, 2 x 1,5 мм$^2$ | |
| | (N)SSHÖU 1 кВ, ∅ 8,7 … 9 мм, 2 x 1,5 мм$^2$ | Устойчив к напряжению до 1 кВ |
| | RADOX, MFH-S B, ∅ 6 … 7 мм, 2 x 1,5 мм$^2$ | Эксплуатация в море |

# 6 Транспортировка и хранение

- Транспортировать и хранить прибор только в оригинальной упаковке.
- Хранить прибор в сухом (без образования конденсата) и свободном от вибраций месте.
- Не опрокидывать прибор.

# 7 Монтаж и установка

RU

**ОПАСНОСТЬ**

Опасность взрыва вследствие неправильного монтажа прибора! Несоблюдение указаний может стать причиной тяжелых травм или смертельного исхода.

- Для сохранения взрывозащиты выполняйте монтаж строго согласно инструкции с соблюдением национальных предписаний по технике безопасности и инструкций по предупреждению несчастных случаев.
- Выбирайте или устанавливайте электроприбор таким образом, чтобы взрывозащита не нарушалась в результате внешнего воздействия, как то давления, химических, механических, тепловых или электрических воздействий, а также вибрации, влажности и коррозии (см. IEC/EN 60079-14).
- Монтаж прибора должен производиться только обученным квалифицированным персоналом, знакомым с соответствующ ими стандартами.

## 7.1 Размеры / монтажные размеры

**Чертежи** (все размеры в мм [дюймах]) - Возможны изменения

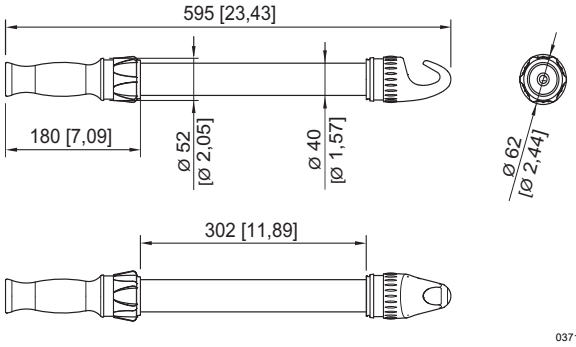


**Инспекционный светильник без защитной сетки**

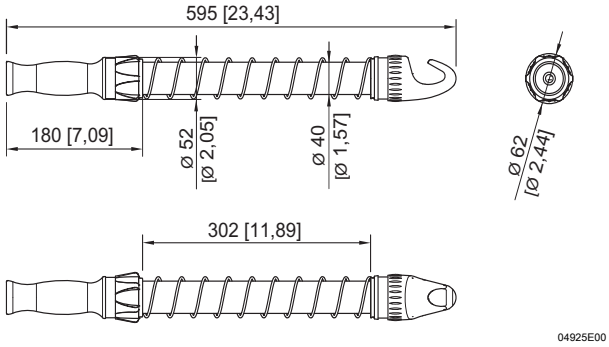


**Инспекционный светильник с защитной сеткой**

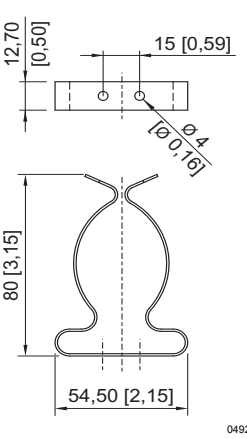


**Монтажная скоба**

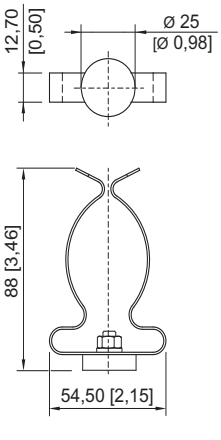


**Магнитная монтажная скоба**

## 7.2 Монтаж / демонтаж, рабочее положение

### 7.2.1 Монтаж защитной сетки

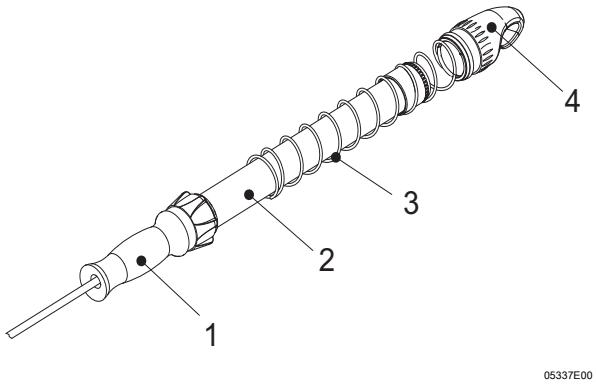


- Стяните крюк для подвешивания (4) с трубки корпуса (2).
- Наденьте на трубку корпуса защитную сетку (3).
- Пропустите первый виток защитной сетки через рабочую кромку ручки (1).
- Наденьте крюк для подвешивания на трубку корпуса, при этом переместите последний виток защитной сетки через рабочую кромку крюка.
- Защитная сетка установлена.

RU

### 7.2.2 Настенный монтаж

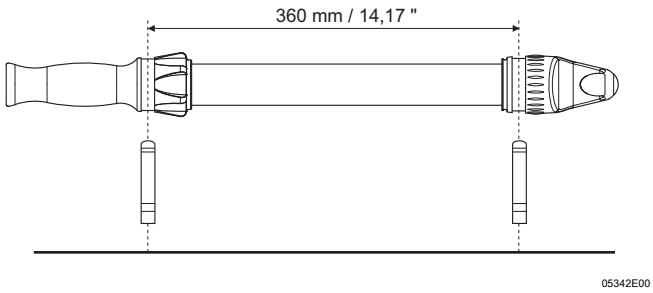


- Закрепите монтажные скобы на стене на расстоянии 360 мм.
- Поместите инспекционный светильник на монтажные скобы.
- Настенный монтаж завершен.

## 7.3 Монтаж

### 7.3.1 Электроподключения

| | ВНИМАНИЕ |
|---|---|
| EX | Опасность в случае неверного выбора штекера!<br>Угроза для взрывозащиты!<br>• Используйте только допущенные для использования в соответствующей зоне штекеры. |
| i | Штекеры 8570/12-304, 8570/12-306, 8575/12-100, 8575/12-110, 8575/12-200 и 8575/12-212 (см. главу «Принадлежности и запасные детали») фирмы R. Stahl Schaltgeräte соответствуют требованиям, предъявляемым к взрывозащите. |
| i | Максимальная длина провода для варианта исполнения на 12 В составляет 5 м. Все прочие варианты исполнения доступны с максимальной длиной 100 м. |
| i | Использовать удлинители для соединительного кабеля запрещено. |

- Выполните монтаж штекера согласно указаниям соответствующей инструкции по эксплуатации.

# 8 Ввод в эксплуатацию

| | ОПАСНОСТЬ |
|---|---|
| | Опасность взрыва вследствие неправильного монтажа!<br>Несоблюдение указаний может стать причиной тяжелых травм или смертельного исхода!<br>• Перед вводом в эксплуатацию проверить правильность монтажа прибора и его функцию.<br>• Соблюдайте национальные предписания. |

- Убедитесь, что штекер установлен в соответствии с предписаниями.
- Проверьте провод на прочность посадки.
- Проверьте ввод проводки на наличие повреждений.
- Проверьте светильник на наличие видимых повреждений.

# 9 Уход, техническое обслуживание, ремонт

| | ВНИМАНИЕ |
|---|---|
| | Опасность поражения электрическим током или неисправность прибора при проведении несанкционированных работ!<br>Несоблюдение указаний может стать причиной тяжелых травм и материального ущерба.<br>• Допускайте к работе с прибором исключительно специалистов-электриков, обладающих полномочиями для проведения данного вида работ и прошедших соответствующее обучение. |

## 9.1 Техническое обслуживание

| | |
|---|---|
| | Соблюдать национальные предписания, действующие в стране эксплуатации. |

- Тип и объем проверок определяются с учетом соответствующих государственных предписаний.
- Привести интервалы проверок в соответствие с условиями эксплуатации.

RU

В рамках стандартного технического обслуживания необходимо провести следующие проверки и принять следующие меры.

| Проверить | Меры |
|---|---|
| допустимую окружающую температуру | При превышении или недостижении допустимой окружающей температуры прибор должен быть выведен из эксплуатации. |
| компоненты корпуса на образование трещин и повреждения | Заменить заменяемые компоненты корпуса. Если компоненты корпуса нельзя заменить, вывести прибор из эксплуатации. |
| применение по назначению | Если прибор используется не по назначению, его необходимо вывести из эксплуатации. |

### 9.1.1 Очистка

- Очищать прибор только тканью, щеткой, пылесосом и т.п.
- При влажной очистке использовать воду или мягкие, неабразивные, нецарапающие чистящие средства.
- Не использовать агрессивные чистящие средства или растворители.

## 9.2 Ремонт

| | ОПАСНОСТЬ |
|---|---|
| EX | Опасность взрыва из-за выполненного ненадлежащим образом ремонта!<br>Несоблюдение указаний может стать причиной тяжелых травм или смертельного исхода.<br>• Поручайте ремонт приборов исключительно специалистам компании R. STAHL Schaltgeräte GmbH. |

## 9.3 Возврат

При возврате для ремонта/сервисного обслуживания использовать формуляр "Сервисный бланк". На интернет-сайте "www.stahl-ex.com" в меню "Downloads > Kundenservice":

- Загрузить сервисный бланк и заполнить его.
- Отправить прибор вместе с сервисным бланком в оригинальной упаковке фирме R. STAHL Schaltgeräte GmbH.

# 10 Утилизация

- Соблюдать действующие национальные и местные предписания и установленные законом положения относительно утилизации.
- Сдавать материалы на утилизацию в рассортированном виде.
- Обеспечить экологически целесообразную утилизацию всех деталей в соответствии с существующим законодательством.

# 11 Принадлежности и запасные детали

| УКАЗАНИЕ |
|---|
| Опасность возникновения неисправности или повреждения прибора из-за применения неоригинальных деталей.<br>Несоблюдение требований может привести к материальному ущербу!<br>• Используйте только оригинальные принадлежности и запасные детали производства R. STAHL Schaltgeräte GmbH. |

| | |
|---|---|
| i | Принадлежности и запасные детали см. в спецификации на сайте www.stahl-ex.com. |

RU