Mode d'emploi

Additional languages r-stahl.com

FR

Luminaire allongé en tôle d'acier pour tubes fluorescentes

Série 6014/1

FR

Sommaire

1 Informations générales 3
1.1 Fabricant 3
1.2 Informations concernant le mode d'emploi 3
1.3 Autres documents 3
1.4 Conformité avec les normes et les dispositions 3
2 Explication des symboles 4
2.1 Symboles figurant dans le mode d'emploi 4
2.2 Avertissements 4
2.3 Symboles sur le dispositif 5
3 Consignes de sécurité 5
3.1 Conservation du mode d'emploi 5
3.2 Utilisation sûre 5
3.3 Utilisation conforme à l’emploi prévu 6
3.4 Transformations et modifications 6
4 Fonction et structure du dispositif 6
4.1 Fonction 6
4.2 Structure de l'appareil 7
5 Caractéristiques techniques 7
6 Transport et stockage 9
7 Montage et installation 10
7.1 Cotes / cotes de fixation 11
7.2 Montage / démontage, position d'utilisation 15
7.3 Installation 16
8 Mise en service 20
9 Fonctionnement 20
9.1 Dépannage 20
10 Maintenance, entretien, réparation 21
10.1 Maintenance 21
10.2 Réparation 22
10.3 Retour 23
11 Nettoyage 23
12 Élimination 23
13 Accessoires et pièces de rechange 23

FR

1 Informations générales

1.1 Fabricant

R. STAHL Schaltgeräte GmbH
Am Bahnhof 30
D-74638 Waldenburg
Allemagne

Tél. : +49 7942 943-0
Fax : +49 7942 943-4333
Internet : r-stahl.com
E-mail info@stahl.de

R. STAHL (P) LTD., Plot No. - 5
Malrosapuram Road, Sengundram Indl. Area
Singaperumal Koil, Kancheepuram Dist.,
Tamil Nadu – 603 204, INDIA

Tél. : +91 44-30 600 600
Fax : +91 44-30 600 700
Internet : rstahl.net
E-mail sales@rstahl.net

1.2 Informations concernant le mode d'emploi

N° D'IDENT. : 271451 / 6014609300
Numéro de publication : 2018-11-16·BA00·III·fr·02

La notice originale est la version anglaise.
Cette version est juridiquement obligatoire pour toutes les matières de juridiction.

1.3 Autres documents

- Fiche technique

Pour les documents dans d'autres langues, voir r-stahl.com.

1.4 Conformité avec les normes et les dispositions

Certificats et déclaration de conformité, voir r-stahl.com.
Le dispositif dispose d'une homologation selon IECEx. Certificat voir le site Web IECEx : http://iecex.iec.ch/
D'autres certificats nationaux peuvent être téléchargés sous le lien suivant : https://r-stahl.com/en/global/support/downloads/.

2 Explication des symboles

FR

2.1 Symboles figurant dans le mode d'emploi

Symbole	Signification
	Conseils et recommandations concernant l'utilisation du dispositif
	Danger provoqué par une atmosphère explosive
	Danger lié à des pièces conductrices

2.2 Avertissements

Il est impératif de respecter les consignes d'avertissement pour réduire le risque lié à la construction et au fonctionnement. Les consignes d'avertissement sont structurées de la manière suivante :

- Mots d'avertissement : DANGER, AVERTISSEMENT, ATTENTION, AVIS
- Type de danger/dommage et origine
- Conséquences du danger
- Prise de mesures de correction pour éviter le danger ou le dommage

	DANGER
	Danger pour les personnes Le non-respect de l'instruction entraîne des blessures graves ou même la mort.

	AVERTISSEMENT
	Danger pour les personnes Le non-respect de l'instruction peut entraîner des blessures graves ou même la mort.

	ATTENTION
	Danger pour les personnes Le non-respect de l'instruction peut entraîner des blessures bénignes ou légères.

AVIS
Éviter tout dégât matériel Le non-respect de l'instruction peut entraîner des dégâts matériels sur le dispositif et/ou dans son environnement.

FR

2.3 Symboles sur le dispositif

Symbole	Signification
CE 0158 05594E00	Marquage CE selon la directive actuelle en vigueur.
Ex 02198E00	Dispositif certifié pour les zones à risque d'explosion selon le marquage.

3 Consignes de sécurité

3.1 Conservation du mode d'emploi

- Lire attentivement le mode d'emploi.
- Conserver le mode d'emploi sur le lieu d'implantation du dispositif.
- Tous les documents et les modes d'emploi des dispositifs à raccorder livrés avec ceux-ci doivent être respectés.

3.2 Utilisation sûre

Avant le montage

- Veuillez lire et respecter les consignes de sécurité mentionnées dans le présent mode d’emploi !
- S'assurer que le contenu du présent mode d’emploi a été entièrement assimilé par le personnel compétent.
- Le dispositif ne doit être utilisé que conformément aux dispositions et pour l'application pour laquelle il est prévu.
- En cas de conditions de fonctionnement non couvertes par les caractéristiques techniques du dispositif, veuillez impérativement vous adresser à la société R. STAHL Schaltgeräte GmbH.
- Nous ne saurions être tenus pour responsables de dommages résultant d'une utilisation erronée ou non autorisée du dispositif ou du non-respect du présent mode d'emploi.

Lors du montage et de l'installation

- Respecter les instructions nationales de montage (par ex. CEI/EN 60079-14).
- Respecter les consignes nationales de sécurité et de prévention des accidents.
- Respecter les indications (caractéristiques techniques et conditions d'utilisation) figurant sur les plaques signalétiques et les panneaux de signalisation du dispositif lors de l'installation et de l'utilisation.
- Avant l'installation, s'assurer que le dispositif n'est pas endommagé.

Maintenance, réparation, mise en service

- Avant la mise en service, s'assurer que le dispositif n'est pas endommagé.
- Seules des personnes autorisées et formées à cet effet sont habilitées à exécuter des travaux sur le dispositif, p.ex. installation, entretien, maintenance, dépannage.
- Effectuer uniquement des travaux de maintenance ou des réparations décrits dans le présent mode d'emploi.

FR

3.3 Utilisation conforme à l'emploi prévu

Le luminaire 6014 est un matériel

- utilisé pour l'éclairage des surfaces, des espaces de travail et des objets.
- utilisable en intérieur et en extérieur.
- pour un montage stationnaire.
- pour une utilisation dans les zones 1, 21, 2, 22 ainsi que dans les zones sûres.

3.4 Transformations et modifications

	DANGER
EX	Risque d'explosion en cas de transformations ou de modifications sur le dispositif ! Le non-respect de cette indication peut causer des blessures graves ou mortelles. • Des transformations ou modifications sur le dispositif sont interdites.

i	Nous n'endossons aucune responsabilité et n'accordons aucune garantie pour des dommages résultant de transformations et de modifications.

4 Fonction et structure du dispositif

	DANGER
EX	Risque d'explosion résultant d'une utilisation non conforme à l'emploi prévu ! Le non-respect de cette indication peut causer des blessures graves ou mortelles. • N'utiliser le dispositif que conformément aux conditions de fonctionnement définies dans ce mode d'emploi. • N'utiliser le dispositif que pour l'application mentionnée dans le présent mode d'emploi.

4.1 Fonction

Domaine d'application

Le luminaire 6014/1 est utilisé comme matériel d'éclairage de surfaces, d'équipements de travail et d'objets.
Il peut être utilisé en intérieur et en extérieur.
Son utilisation est autorisée en zones Ex 1, 2, 21 et 22.

Mode de fonctionnement

En cas d'ouverture via un verrouillage central, le luminaire s'éteint automatiquement (version standard).

FR

4.2 Structure de l'appareil

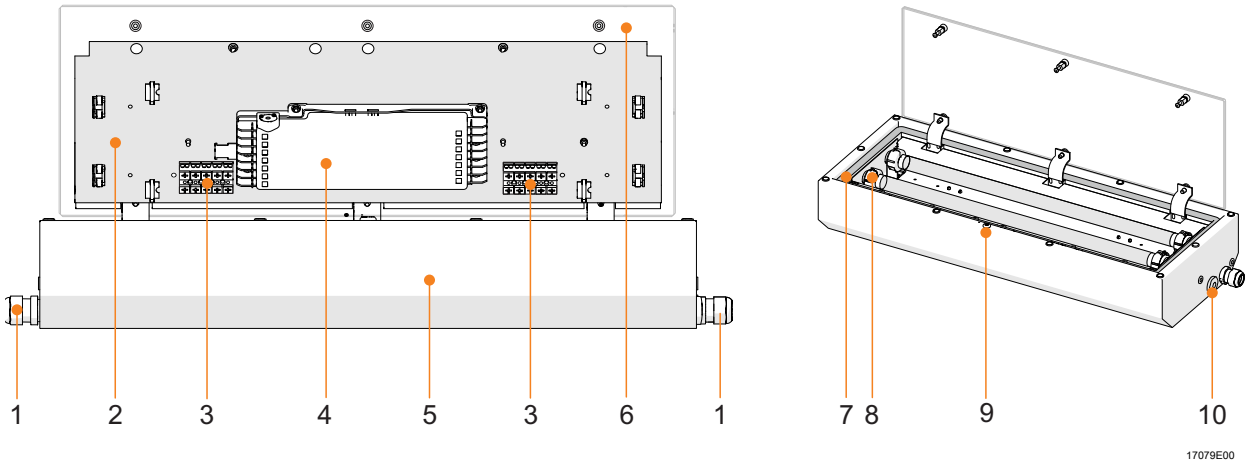

1	Entrée de câble	6	Vitre
2	Plaque réflectrice	7	Joint
3	Borne de connexion (à droite standard, à gauche avec câblage traversant)	8	Douille
4	Module de commande	9	Verrouillage central
5	Boîtier du luminaire	10	Bouchon obturateur

5 Caractéristiques techniques

Protection contre les explosions	
Global (IECEx)	
Gaz et poussière	IECEx BVS 13.0110 Ex db eb IIC T4 Gb Ex tb IIIC T80°C Db
Europe (ATEX)	
Gaz et poussière	BVS 13 ATEX E 109 Ⓔx II 2 G Ex db eb IIC T4 Gb Ⓔx II 2 D Ex tb IIIC T80°C Db
Certificats et homologations	
Certificats	IECEx, ATEX, EAC (TR)

FR

Caractéristiques techniques

Caractéristiques électriques

Module de commande		6014/1...-....-.1..-..	6014/1..-....-.4..-..
	Amorçage de la lampe	Amorçage à froid	Amorçage à froid
	Tension	220 ... 240 V AC	110 ... 240 V AC
	Tension DC lors de l'allumage	198 ... 264 V DC	104 ... 264 V DC
	Tension DC lors du fonctionnement	176 ... 264 V DC	104 ... 264 V DC
	Fréquence	0 / 50 ... 60 Hz	0 / 50 ... 60 Hz
	Mode de fonctionnement de la lampe DC	6014/111.-....-.1..-..	
		1 lampe (standard)	1 lampe (standard)
		6014/112.-....-.1..-..	
		2 lampes (standard)	2 lampes (standard)
	Norme relative aux lampes	CEI 60081	CEI 60081
	Puissance de la lampe	18 W, 36 W, 58 W	18 W, 36 W
	Courant assigné	2 x 18 W : 150 ... 170 mA 2 x 36 W : 300 ... 320 mA 2 x 58 W : 460 ... 500 mA 4 x 18 W : 300 ... 340 mA 4 x 36 W : 600 ... 640 mA 4 x 58 W : 920 ... 1000 mA	2 x 18 W : 170 ... 345 mA 2 x 36 W : 310 ... 660 mA 4 x 18 W : 340 ... 690 mA 4 x 36 W : 620 ... 1320 mA
Facteur de puissance cos φ	≥ 0,96		

Conditions ambiantes

Plages de température de service	-35 ... +60 °C (version 18 W, 36 W) -35 ... +50 °C (version 58 W)

FR

Caractéristiques techniques

Caractéristiques mécaniques

Degré de protection	IP65 IP64 en cas d'utilisation d'un bouchon respirateur 8162 IP66 pour luminaire avec cadre (CEI 60598)
Classe de protection	I (avec borne interne de raccordement PE)
Matériau	
Boîtier	Tôle d'acier, revêtement par poudre Acier inoxydable SS304 (V2A | 1.4301) brossé Acier inoxydable SS316L (V4A | 1.4404) brossé
Vasque	Verre de sécurité
Joint	Silicone, moussé dans le boîtier du luminaire
Fermeture de l'appareil d'éclairage	Verrouillage central ; la vitre peut être pivotée via une charnière
Couleurs	Blanc, similaire à RAL 9016

Montage / Installation

Entrées de câbles	Inclus en standard : 1 x M20 / M25 gauche 2 x M20 / M25 droite 1 x entrée de câble 1 x entrée de câble avec bouchon rouge 1 x bouchon obturateur
Raccord	Borne à ressort de traction jusqu'à 4 mm^2 3 pôles (2x L1, 2x N, 2x PE) 5 pôles (2x L1, 2x L2, 2x L3, 2x N, 2x PE) Borne à vis jusqu'à 6 mm^2 3 pôles (2x L1, 2x N, 2x PE) 5 pôles (2x L1, 2x L2, 2x L3, 2x N, 2x PE)
Câblage traversant	En option (max. 12 A)
Montage	Convient comme lanterne, applique murale et luminaire encastré. **Lanterne** 2x filetage M8 sur la face arrière du luminaire pour l'utilisation d'œillets ou autres accessoires de fixation. **Applique murale** Filetage M8 sur les deux côtés du luminaire pour fixer l'équerre de fixation murale. **Luminaire encastré** Variante 1 : cadre d'encastrement soudé sur le boîtier Variante 2 : cadre d'encastrement fixé avec des vis M6 sur le boîtier **Avis :** les deux variantes encastrées nécessitent la fixation du luminaire à l'aide du filetage M8 sur la face arrière ou sur les côtés du luminaire.

Pour d'autres caractéristiques techniques, voir r-stahl.com.

6 Transport et stockage

- Transporter et stocker le dispositif uniquement dans son l'emballage d'origine.
- Conserver le dispositif au sec (sans condensation) et à l'abri des secousses.
- Ne pas faire tomber le dispositif.

FR

7 Montage et installation

	DANGER
	Risque d'explosion en cas d'installation incorrecte du dispositif ! Le non-respect de cette indication peut causer des blessures graves ou mortelles. • Effectuer l'installation en suivant strictement les instructions et en tenant compte des consignes nationales de sécurité et de prévention des accidents afin de préserver la protection contre les explosions. • Choisir et/ou installer le dispositif électrique de façon à ce qu'aucune influence extérieure ne vienne altérer la protection antidéflagrante, comme par ex. les conditions de pression, les influences chimiques, mécaniques, thermiques et électriques ainsi que les vibrations, l'humidité, la corrosion (voir CEI/EN 60079-14). • Le dispositif ne doit être installé que par du personnel qualifié et familiarisé avec les normes applicables.

AVIS
Dysfonctionnement ou dommages suite à la formation de condensation. Des dégâts matériels peuvent s'ensuivre en cas de non respect ! • Utiliser le luminaire en continu ou de façon périodique sur de longues périodes. • Éviter les ponts thermiques.

FR

7.1 Cotes / cotes de fixation

Plans d'encombrement (toutes les dimensions sont indiquées en mm [pouces]) – Sous réserve de modifications

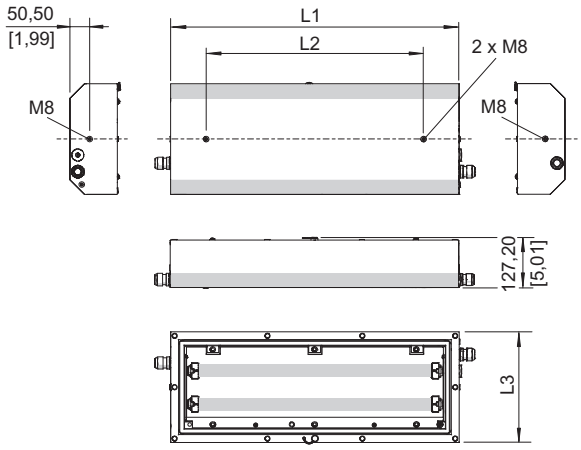

Luminaire universel pour IP65

	18 W		36 W		58 W	
Nombre de lampes	2	4	2	4	2	4
L1	733 [28,86]	733 [28,86]	1343 [52,87]	1343 [52,87]	1643 [64,69]	1643 [64,69]
L2	550 [21,65]	550 [21,65]	950 [37,40]	950 [37,40]	1250 [49,21]	1250 [49,21]
L3	280 [11,02]	380 [14,96]	280 [11,02]	380 [14,96]	280 [11,02]	380 [14,96]

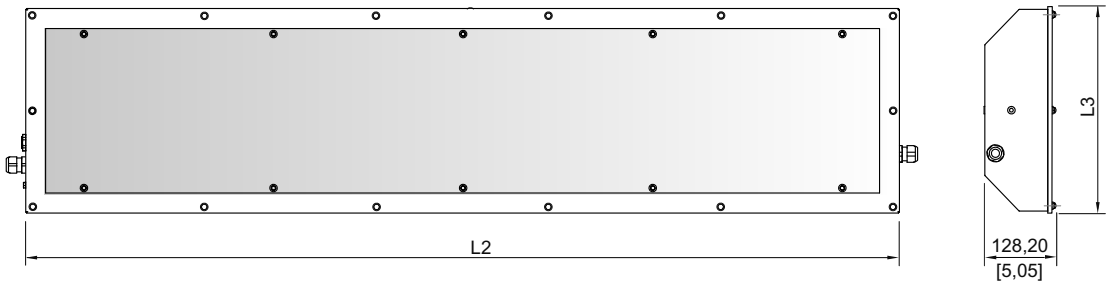

Luminaire - montage au mur et au plafond avec cadre pour IP66

	18 W		36 W		58 W	
Nombre de lampes	2	4	2	4	2	4
L2	735 [28,94]	735 [28,94]	1345 [52,95]	1345 [52,95]	1645 [64,76]	1645 [64,76]
L3	285 [11,22]	385 [15,16]	285 [11,22]	385 [15,16]	285 [11,22]	385 [15,16]

FR

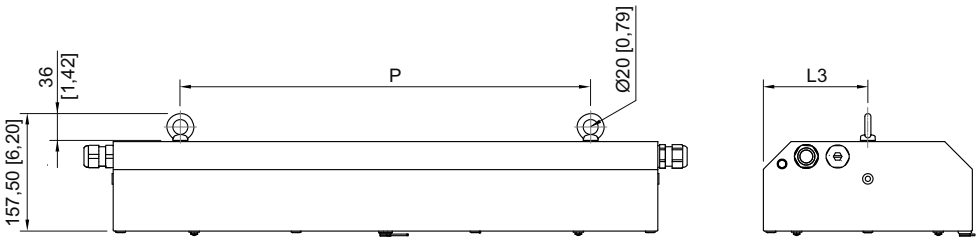

20372E00

Montage avec vis à œil

	18 W		36 W		58 W	
Nombre de lampes	2	4	2	4	2	4
P	550 [21,65]	550 [21,65]	950 [37,40]	950 [37,40]	1250 [49,21]	1250 [49,21]
L3	140 [5,51]	190 [7,48]	140 [5,51]	190 [7,48]	140 [5,51]	190 [7,48]

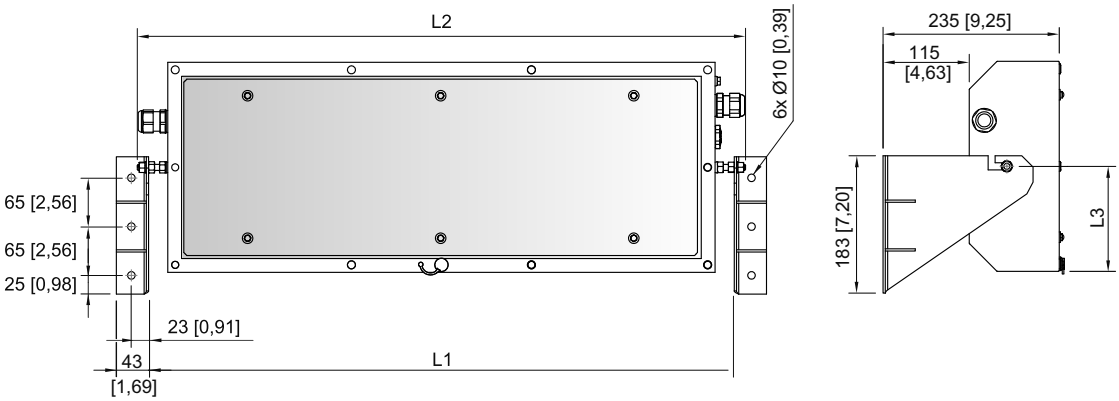

20373E00

Montage au mur ou au plafond

	18 W		36 W		58 W	
Nombre de lampes	2	4	2	4	2	4
L1	781 [30,75]	781 [30,75]	1391 [54,76]	1391 [54,76]	1691 [66,58]	1691 [66,58]
L2	811 [31,93]	811 [31,93]	1421 [55,95]	1421 [55,95]	1721 [67,76]	1721 [67,76]
L3	140 [5,51]	190 [7,48]	140 [5,51]	190 [7,48]	140 [5,51]	190 [7,48]

FR

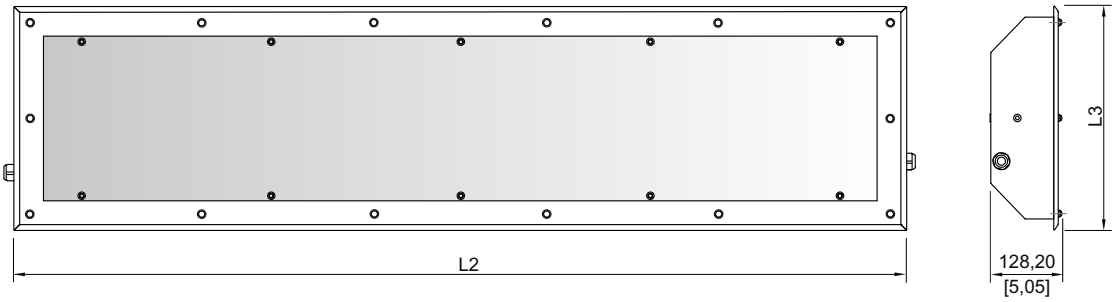

20374E00

Luminaire universel avec cadre d'encastrement pour IP66

	18 W		36 W		58 W	
Nombre de lampes	2	4	2	4	2	4
L2	771 [30,35]	771 [30,35]	1381 [54,37]	1381 [54,37]	1681 [66,18]	1681 [66,18]
L3	321 [12,64]	421 [16,58]	321 [12,64]	421 [16,58]	321 [12,64]	421 [16,58]

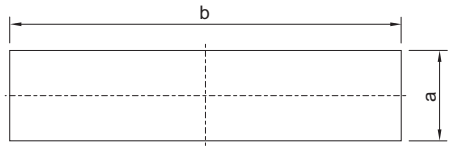

17269E00

Découpe de montage

	18 W		36 W		58 W	
Nombre de lampes	2	4	2	4	2	4
a	290 [11,42]	390 [15,35]	290 [11,42]	390 [15,35]	290 [11,42]	390 [15,35]
b	743 [29,25]	743 [29,25]	1353 [53,27]	1353 [53,27]	1653 [65,08]	1653 [65,08]

FR

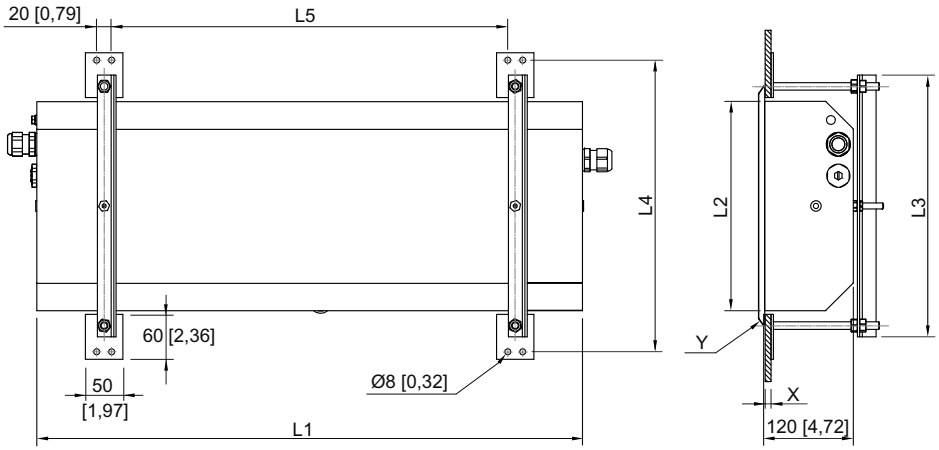

Montage - encastrement au mur ou au plafond

	18 W		36 W		58 W	
Nombre de lampes	2	4	2	4	2	4
L1	733 [28,86]	733 [28,86]	1343 [52,87]	1343 [52,87]	1643 [64,69]	1643 [64,69]
L2	280 [11,02]	380 [14,96]	280 [11,02]	380 [14,96]	280 [11,02]	380 [14,96]
L3	350 [13,78]	450 [17,72]	350 [13,78]	450 [17,72]	350 [13,78]	450 [17,72]
L4	390 [15,35]	490 [19,29]	390 [15,35]	490 [19,29]	390 [15,35]	490 [19,29]
L5	530 [20,87]	530 [20,87]	930 [36,61]	930 [36,61]	1230 [48,43]	1230 [48,43]

X – Pince de plafond pour X = 10 [0,39] ... 125 [4,92]

Y – Cadre d'encastrement à commander en tant qu'accessoire

FR

7.2 Montage / démontage, position d'utilisation

	DANGER
	Risque d’explosion par décharge électrostatique ! Le non-respect de cette consigne peut entraîner des blessures graves ou mortelles. Ne pas utiliser le luminaire dans un environnement fortement générateur de charges ! Éviter dans la mesure du possible les processus/phénomènes suivants : • frottement involontaire • flux de particules

	DANGER
	Risque d'explosion dû à des réchauffements inadmissibles ! Le non-respect de cette consigne peut entraîner des blessures graves ou mortelles. • Éviter des sources de chaleur externes et/ou l'exposition directe à la lumière du soleil (risque de modification de la classe de température ou de la température de surface maximale admissible). • Ne pas dépasser la température ambiante maximale avec des sources de chaleur externes (défaillance prématurée du matériel).

	Le luminaire convient à un montage au mur et au plafond. En cas de montage mural en extérieur, éviter toute position de montage avec la fermeture centrale orientée vers le haut. La position de montage avec sortie de la lumière vers le haut est interdite à l'extérieur.

	En cas d'utilisation à l'extérieur, nous recommandons le montage d'un bouchon respirateur 8162/1 de R.STAHL Schaltgeräte GmbH. Le bouchon respirateur monté sur une position quelconque permet de satisfaire à l'indice de protection IP64.

7.3 Installation

FR

7.3.1 Ouverture et fermeture du boîtier

DANGER

Risque de choc électrique en cas d'ouverture non conforme !
Le non-respect de cette consigne peut entraîner des blessures graves ou mortelles.

- N'ouvrir les luminaires sans interrupteur qu'à l'état hors tension (voir la plaque d'information au niveau de la fermeture) !

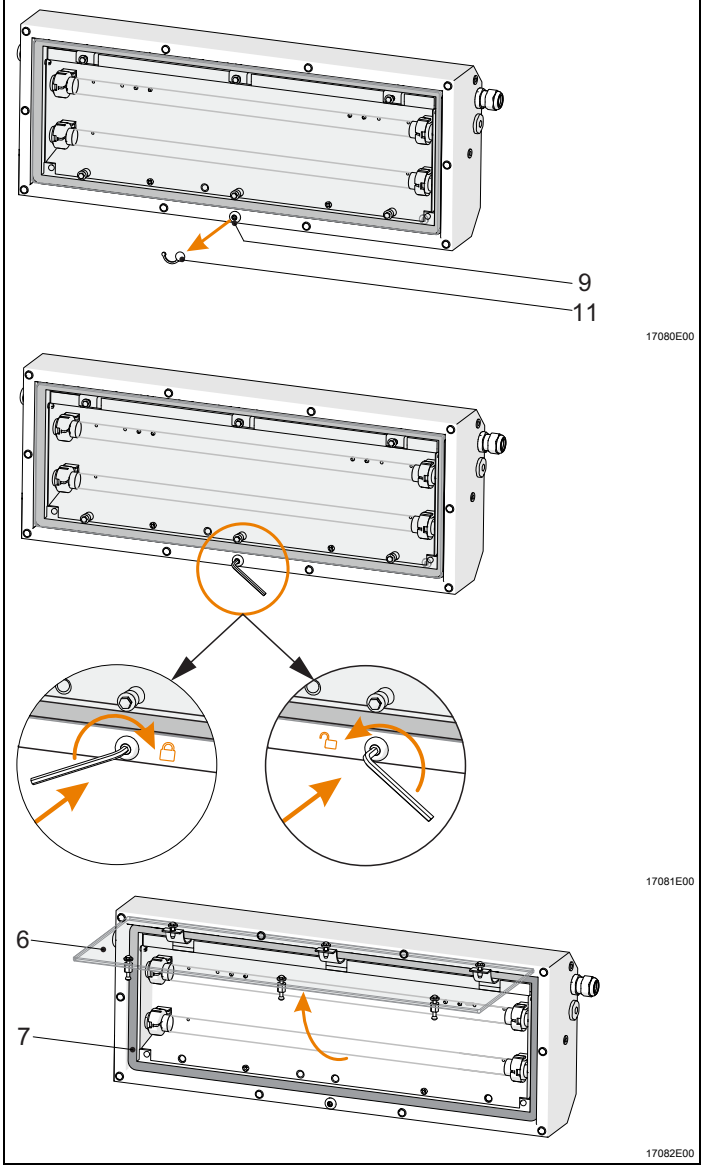

- Retirer l'obturateur (11) du verrouillage central (9).
- Ouvrir le verrouillage central (9) avec la clé à six pans M5 en appuyant et en tournant.
- Faire pivoter la vitre en verre (6).
- Fermer en procédant dans l'ordre inverse.
- Veiller à ce que le positionnement de la vitre en verre (6) soit impeccable sur l'arête d'étanchéité (7).
- Presser l'obturateur (11) sur le verrouillage central (9) (protection contre les salissures).

FR

Lors du montage et du démontage, veuillez observer les points suivants :

- Pendant les manœuvres d'ouverture et de fermeture du boîtier, maintenir la clé Allen enfoncée pour faire tourner le verrou.
  Ne pas exercer de force lors de l'ouverture ou de la fermeture du boîtier !

Dispositif de verrouillage centralisé

- En position finale ouverte et lorsque l'éclairage est éteint, un système de blocage du réenclenchement empêche tout actionnement du verrouillage centralisé. Une fois la vasque du luminaire fermée, le dispositif de verrouillage centralisé est activé.

Ouverture et fermeture de la plaque réflectrice

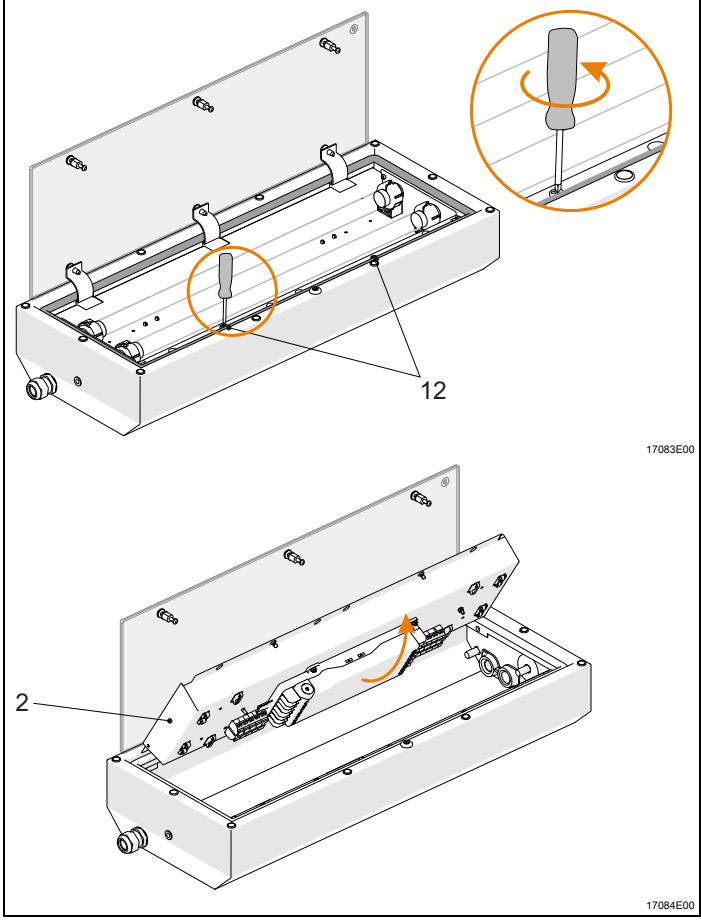

Ouverture :

- Déverrouiller la plaque réflectrice (2) en tournant les deux vis cruciformes (12).
- Faire pivoter la plaque réflectrice (2).

Fermeture :

- Fermer en faisant pivoter la plaque réflectrice (2).
- Verrouiller la plaque réflectrice (2) en tournant les deux vis cruciformes (12).

FR

7.3.2 Raccordements électriques

Raccordement au secteur

Respecter la plage de serrage maximale des bornes
(voir chapitre « Données techniques »).
Pour les bornes à vis optionnelles, il est autorisé de connecter deux conducteurs par organe de serrage (câblage entrant et sortant).

Pour le raccordement au secteur, tenir compte des points suivants :

- Effectuer le serrage avec précision !
- Veiller à ne pas fixer une partie de l'isolation du conducteur !
- Ne pas inverser les conducteurs !
- Observer les règles de la technique lors du branchement du conducteur !
- Bien serrer les conducteurs.
- Ne pas retirer le cache-bornes sur les bornes à vis optionnelles pour raccorder les conducteurs !
- Bornes à vis optionnelles : bien serrer les vis (couple de serrage 2 Nm, serrer les organes de serrage non utilisés avec un couple de 0,7 Nm) !

Bornes de connexion

Standard : Bornes à ressort jusqu'à 4 mm^2	**En option :** Bornes à vis jusqu'à 4 mm^2 fin et extra-fin et 6 mm^2 unifilaire
Longueur de dénudage: 10 mm ... 11 mm	**Longueur de dénudage:** 10 mm ... 11 mm

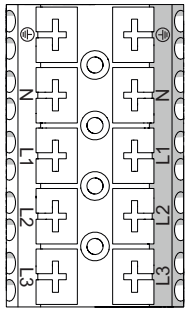

15516E00

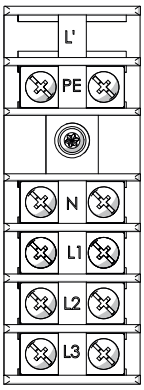

15438E00

L1, L2, L3	= phase
N	= conducteur neutre
PE	= conducteur de protection

FR

Câblage traversant du raccordement au réseau d'alimentation

i	Câblage traversant avec section de 2,5 mm^2 pour 16 A max.

7.3.3 Entrées de câbles

Le luminaire standard est fourni avec 3 orifices d'introduction, 1 entrée de câble et 2 bouchons obturateurs.

Couples de serrage sur les composants de R. STAHL Schaltgeräte GmbH

Serrer les luminaires avec entrées de câble intégrées et bouchons obturateurs de R. STAHL Schaltgeräte GmbH aux valeurs suivantes :

		Couple de serrage	
		Filetage de raccordement	Vis de pression
Entrée de câble 8161	M20 x 1,5	2,3 Nm	1,5 Nm
	M25 x 1,5	3,0 Nm	2,0 Nm
Bouchon obturateur 8290	M20 x 1,5	1,0 Nm	–
	M25 x 1,5	1,5 Nm	–

Luminaires avec entrées de câbles et bouchons obturateurs certifiés n'ayant pas été fournis par R. STAHL Schaltgeräte GmbH

	DANGER
EX	Risque d'explosion en présence d'entrées de câbles et de bouchons obturateurs non autorisés ! Le non-respect de cette indication peut causer des blessures graves ou mortelles. • Utilisez uniquement des entrées de câbles et des bouchons obturateurs qui ont été contrôlés et certifiés séparément selon la directive 2014/34/UE (ATEX) ou IECEx (CoC), et qui correspondent à la version de norme indiquée dans le certificat du luminaire.

Tenir compte des points suivants :

- l'étanchéité à la poussière requise !
- le mode de protection requis !
- la résistance à la température requise !
- le degré de protection IP indiqué sur la plaque signalétique !
- les modes d'emploi des entrées de câbles ainsi que des bouchons obturateurs !
- les couples de serrage requis !
- la plage de diamètres de câble autorisés !
- intégrer des entrées de câbles métalliques et/ou des bouchons obturateurs dans le PE !

FR

8 Mise en service

	DANGER
	Risque d'explosion en cas d'installation inappropriée ! Le non-respect de cette indication peut causer des blessures graves ou mortelles. • Contrôler l'installation du dispositif avant la mise en service. • Observer les dispositions nationales.

AVIS
Dysfonctionnement ou dommages suite à la formation de condensation. Des dégâts matériels peuvent s'ensuivre en cas de non respect ! • Utiliser le luminaire en continu ou de façon périodique sur de longues périodes. • Éviter les ponts thermiques.

Avant la mise en service, effectuer les vérifications suivantes :
- Vérifier le montage et l'installation.
- Vérifier si le boîtier est endommagé.
- Le cas échéant, retirer les corps étrangers.
- Le cas échéant, nettoyer la chambre de connexion.
- Vérifier si les conducteurs sont introduits correctement.
- Vérifier si tous les écrous et vis sont serrés à fond.
- Vérifier si tous les trous ont été fermés.
- Vérifier si tous les bouchons obturateurs et entrées de câble sont bien serrés.
- Vérifier si tous les conducteurs sont solidement connectés.
- Vérifier si la tension d'alimentation est conforme à la tension assignée d’emploi.
- Vérifier si les diamètres de câble autorisés ont été utilisés pour les entrées de câble.
- Vérifier si le dispositif a été fermé dans les règles.

9 Fonctionnement

9.1 Dépannage

Lors du dépannage, suivre le plan suivant pour la détection des erreurs :

Cause d'erreur	Élimination des erreurs
La lampe n'est pas insérée correctement.	Insérer la lampe correctement.
La lampe est défectueuse.	Remplacer la lampe.
Le ballast est défectueux.	Remplacer le ballast.
L'interrupteur est défectueux.	Remplacer l'interrupteur.
La lampe est en fin de durée de vie.	Remplacer la lampe.

Si les solutions proposées ne vous permettent pas d'éliminer le défaut :
- Adressez-vous à la société R. STAHL Schaltgeräte GmbH.

Munissez-vous des indications suivantes afin d'assurer un traitement rapide de votre demande :
- Type et numéro de série
- Données d'achat
- Description des défauts
- Domaine d'utilisation (notamment câblage d'entrée / de sortie)

10 Maintenance, entretien, réparation

	ATTENTION
	Risque d'électrocution et/ou de dysfonctionnement de l'appareil si des travaux non autorisés sont effectués ! Le non-respect de cette consigne peut provoquer des blessures légères ! • Avant tous travaux sur le dispositif, le mettre hors tension. • Les travaux sur le dispositif doivent être effectués uniquement par un électricien qualifié agréé et formé à cette fin.

10.1 Maintenance

- Le type et l'étendue des contrôles sont spécifiés dans les prescriptions nationales correspondantes.
- Adapter les intervalles de contrôle aux conditions d'utilisation.
- Procéder aux travaux de maintenance et de réparation selon CEI 60079-17 et CEI 60079-19.

	ATTENTION
	Risque d'électrocution lié aux pièces conductrices ! Le non-respect de cette consigne peut provoquer des blessures légères. • Mettre tous les branchements hors tension. • Protéger les branchements de manière à empêcher une commutation non autorisée.

	Observer également les réglementations en vigueur dans le pays d'utilisation.

Vérifier au moins les points suivants lors de la maintenance/l'entretien du dispositif :
- le serrage correct des conducteurs,
- la formation de fissures et d'autres dommages visibles sur le boîtier du dispositif et/ou le boîtier de protection,
- le vieillissement et l'endommagement du joint,
- la propreté à l'intérieur et à l'extérieur du dispositif et, le cas échéant,
- le respect des températures admissibles (selon EN 60079),
- une utilisation conforme aux fins prévues.

FR

10.1.1 Remplacement des tubes

i	Utiliser uniquement des tubes fluorescents avec des broches en laiton.

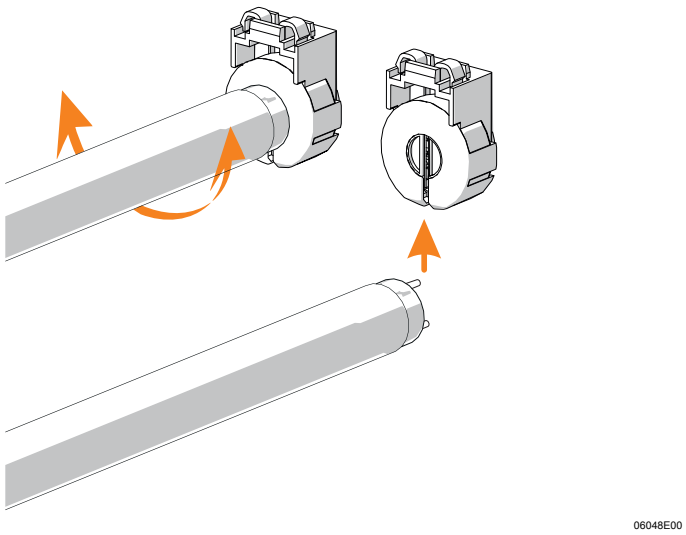	• Insérer les deux culots du tube dans les fentes de guidage de la douille jusqu'à la butée. • Tourner le tube vers la gauche ou la droite jusqu'à ce qu'il soit embroché. • Lors du démontage, procéder dans l'ordre inverse.

Lors du remplacement des tubes, tenir compte des points suivants :
- Culot non endommagé
- Compensation de la longueur par ressort de 2,5 mm à chaque fois dans les douilles
- Ajustement du tube, verrouillage de l'ajustement après la rotation
- Remplacement effectué à temps des tubes
- Durée de vie indiquée par le fabricant
- Arrêt de sécurité EOL : le ballast électronique désactive le tube lorsque celui-ci arrive en fin de vie.

10.2 Réparation

EX	**DANGER** Risque d'explosion en cas de réparations inappropriées ! Le non-respect de cette indication peut causer des blessures graves ou mortelles. • Les réparations des dispositifs doivent être effectuées exclusivement par R. STAHL Schaltgeräte GmbH.

10.3 Retour

- Tout retour ou emballage de dispositifs ne doit être effectué qu'en accord avec R. STAHL ! À cet effet, veuillez contacter le représentant local de R. STAHL.

Le service après-vente de R. STAHL se tient à disposition en cas de retour de dispositif pour réparation ou maintenance.

- Contacter personnellement le service après-vente.

ou

- Consulter le site Internet r-stahl.com.
- Sélectionner dans « Assistance » > « RMA » > « Formulaire RMA ».
- Remplir le formulaire.
  Une confirmation vous est ensuite envoyée. Le service après-vente de R. STAHL vous contactera. Après consultation, vous recevrez un formulaire RMA.
- Envoyer ensemble dans l'emballage le dispositif et le formulaire RMA à la R. STAHL Schaltgeräte GmbH (adresse indiquée à la chapitre 1.1).

11 Nettoyage

- Afin d'éviter toute surcharge électrostatique, les dispositifs situés en atmosphère explosible ne doivent être nettoyés qu'avec un chiffon humide.
- En cas de nettoyage humide, utiliser de l'eau ou des détergents doux, non abrasifs, non agressifs.
- Ne pas utiliser de détergents agressifs ou de solvants.
- Ne jamais nettoyer le dispositif avec un puissant jet d'eau, par ex. avec un nettoyeur haute pression !

12 Élimination

- Respecter les prescriptions nationales et locales ainsi que les dispositions légales relatives à l'élimination.
- Les matériaux doivent être recyclés séparément.
- S'assurer d'une élimination de tous les composants respectueuse de l'environnement conformément aux dispositions légales.

13 Accessoires et pièces de rechange

AVIS
Dysfonctionnement ou endommagement du boîtier si les pièces utilisées ne sont pas d'origine. Des blessures graves ou mortelles peuvent résulter du non-respect de cette consigne ! • Utiliser uniquement des pièces de rechange et des accessoires d'origine de R. STAHL Schaltgeräte GmbH.

i	Vous trouverez les accessoires et les pièces de rechange sur la fiche technique figurant sur notre site Internet : r-stahl.com.

EU-Konformitätserklärung
EU Declaration of Conformity
Déclaration de Conformité UE

R. STAHL Schaltgeräte GmbH • Am Bahnhof 30 • 74638 Waldenburg, Germany
erklärt in alleiniger Verantwortung, *declares in its sole responsibility, déclare sous sa seule responsabilité,*

dass das Produkt: *that the product:* *que le produit:*	**Langfeldleuchte Stahlblech für Leuchtstofflampen** *Linear Luminaire sheet steel for fluorescent lamps* *Luminaire allongé en tôle d'acier pour tubes fluorescents*
Typ(en), *type(s), type(s):*	**6014/1**

mit den Anforderungen der folgenden Richtlinien und Normen übereinstimmt.
is in conformity with the requirements of the following directives and standards.
est conforme aux exigences des directives et des normes suivantes.

Richtlinie(n) / *Directive(s) / Directive(s)*	**Norm(en)** / *Standard(s) / Norme(s)*
2014/34/EU **ATEX-Richtlinie** *2014/34/EU ATEX Directive* *2014/34/UE Directive ATEX*	EN 60079-0: 2012 + A11:2013 EN 60079-1: 2014 EN 60079-7:2015 EN 60079-31:2014
Kennzeichnung, *marking, marquage:*	Ex **II 2 G Ex db eb IIC T4 Gb** **II 2 D Ex tb IIIC T80 °C Db** CE 0158
EU-Baumusterprüfbescheinigung: *EU-Type Examination Certificate:* *Attestation d'examen UE de type:*	**BVS 13 ATEX E 109** (DEKRA EXAM GmbH, Dinnendahlstraße 9, 44809 Bochum, Germany)
Produktnormen nach Niederspannungsrichtlinie: *Product standards according to Low Voltage Directive:* *Normes des produit pour la Directive Basse Tension:*	EN 60598-1:2015/A1:2018 EN 62471:2008
2014/30/EU **EMV-Richtlinie** *2014/30/EU EMC Directive* *2014/30/UE Directive CEM*	EN 61547:2009 EN 55015:2013 EN 61000-3-2:2014 EN 61000-3-3: 2013
2011/65/EU **RoHS-Richtlinie** *2011/65/EU RoHS Directive* *2011/65/UE Directive RoHS*	EN 50581:2012

Waldenburg, 2019-04-01	i.V.	i.V.
Ort und Datum *Place and date* *Lieu et date*	**Dr. A. Kaufmann** ***Senior Vice President Marketing & Innovation*** *Vice-président directeur Marketing & Innovation*	**J. Freimüller** ***Vice President Quality Management*** *Directeur Assurance de Qualité*