Manual de instruções

Additional languages r-stahl.com

BR

Tomada de sobrepor SolConeX, 32 A

Série 8571/11

– Armazenar para utilização futura! –

Índice

1 Informações Gerais ... 3
1.1 Fabricante ... 3
1.2 Sobre este manual de instruções ... 3
1.3 Outros documentos ... 3
1.4 Conformidade com as normas e regulamentos ... 3
2 Explicação dos símbolos ... 4
2.1 Símbolos no manual de instruções ... 4
2.2 Símbolos no aparelho ... 4
3 Segurança ... 4
3.1 Uso conforme propósito ... 5
3.2 Qualificação do pessoal ... 5
3.3 Riscos residuais ... 5
4 Transporte e armazenamento ... 6
5 Montagem e instalação ... 7
5.1 Montagem / desmontagem ... 7
5.2 Instalação ... 8
6 Comissionamento ... 13
7 Operação ... 13
8 Conservação, manutenção, reparo ... 14
8.1 Conservação ... 14
8.2 Manutenção ... 14
8.3 Reparo ... 14
9 Devolução ... 15
10 Limpeza ... 15
11 Descarte ... 15
12 Acessórios e peças de reposição ... 15
13 Anexo A ... 16
13.1 Dados técnicos ... 16
14 Anexo B ... 26
14.1 Estrutura do aparelho ... 26
14.2 Dimensões / medidas de fixação ... 27

BR

1 Informações Gerais

1.1 Fabricante

R. STAHL Schaltgeräte GmbH
Am Bahnhof 30
74638 Waldenburg
Germany

Tel.: +49 7942 943-0
Fax: +49 7942 943-4333
Internet: r-stahl.com
E-mail: info@r-stahl.com

1.2 Sobre este manual de instruções

BR

- Ler atentamente este manual de instruções, especialmente as instruções de segurança, antes de usar.
- Observar todos os documentos aplicáveis (ver também o capítulo 1.3).
- Guardar o manual de instruções durante o tempo de utilização do aparelho.
- Deixar o manual de instruções acessível para o pessoal de operação e manutenção em todos os momentos.
- Repassar o manual de instruções para cada proprietário subsequente ou usuário do aparelho.
- Atualizar o manual de instruções cada vez que a R. STAHL enviar complementos.

N.º de identificação: 276202 / 8571644300
Número de publicação: 2025-05-22·BA00·III·pt·02

O manual de instruções original é a versão em alemão.
Este é legalmente vinculativo em todas as circunstâncias jurídicas.

1.3 Outros documentos

- Folha de dados dos dispositivos a conectar SolConeX
- Informações e documentos nacionais com relação ao uso em atmosferas potencialmente explosivas (ver também o capítulo 1.4)

Documentos noutras línguas, ver r-stahl.com.

1.4 Conformidade com as normas e regulamentos

- IECEx, ATEX, declaração de conformidade da UE e outros certificados e documentos nacionais estão disponíveis para download no seguinte link:
  https://r-stahl.com/de/global/support/downloads/
  Dependendo do escopo, informações adicionais relevantes a Ex podem ser incluídas como anexo.
- IECEx também em: https://www.iecex.com/

2 Explicação dos símbolos

2.1 Símbolos no manual de instruções

Símbolo	Significado
	Nota sobre trabalhos mais fáceis
PERIGO!	Situação de risco que, no caso de inobservância das medidas de segurança, pode provocar a morte ou ferimentos graves com danos permanentes.
ADVERTÊNCIA!	Situação de risco que, no caso de inobservância das medidas de segurança. pode provocar ferimentos graves.
CUIDADO!	Situação de risco que, no caso de inobservância das medidas de segurança, pode provocar ferimentos leves.
NOTA!	Situação de risco que, no caso de inobservância das medidas de segurança, pode provocar danos materiais.

BR

2.2 Símbolos no aparelho

Símbolo	Significado
CE 0158 05594E00	Marcação CE conforme a diretiva atualmente em vigor.
Ex 02198E00	Aparelho certificado conforme marcação para atmosferas potencialmente explosivas.
11048E00	Instruções de segurança que devem ser consideradas: Para aparelhos com este símbolo, devem ser observados os dados correspondentes e/ou as instruções relevantes à segurança no manual de instruções!

3 Segurança

Esse aparelho foi fabricado de acordo com o estado atual da tecnologia, sob os regulamentos de segurança reconhecidos. No entanto, a sua utilização pode constituir um risco para a vida e saúde do usuário ou terceiros ou uma deterioração do aparelho, do ambiente e dos bens materiais.

- Utilizar o aparelho apenas
  - em estado perfeito
  - como previsto, consciente de segurança
  - tendo este manual de instruções em consideração

3.1 Uso conforme propósito

A tomada de sobrepor 8571/11 é um equipamento elétrico protegido contra explosão. Ela é certificada para utilização em atmosferas potencialmente explosivas das zonas 1, 2, 21 e 22. Ela se destina à conexão de equipamentos elétricos móveis e fixos, bem como à conexão de condutores ou de circuitos em atmosferas potencialmente explosivas.
O uso conforme propósito inclui a observância deste manual de instruções e os documentos aplicáveis, por ex. da folha de dados. Todas as outras aplicações só são adequadas após liberação da empresa R. STAHL.

3.2 Qualificação do pessoal

Para realizar as atividades descritas neste manual de instruções, é necessário um especialista correspondentemente qualificado. Isso aplica-se especialmente aos trabalhos nas áreas

- Montagem/desmontagem do aparelho
- Instalação
- Colocação em funcionamento
- Conservação, reparo limpeza

Os técnicos que realizarem estas atividades precisam ter um nível de conhecimento que inclua as normas e regulamentos nacionais relevantes.

Para atividades em atmosfera potencialmente explosiva, é necessário mais conhecimento! A R STAHL recomenda um nível de conhecimentos descrito nas seguintes normas:

- **IEC/EN 60079-14 (Projeto, seleção e instalação de sistemas elétricos)**
- **IEC/EN 60079-17 (Verificação e manutenção de sistemas elétricos)**
- **IEC/EN 60079-19 (Reparo de aparelhos, repetição e regeneração)**

3.3 Riscos residuais

3.3.1 Perigo de explosão

Em áreas potencialmente explosivas, apesar da forma construtiva de acordo com a tecnologia atual do aparelho, um perigo de explosão não pode ser completamente excluído.

- Realizar todas as etapas de trabalho na atmosfera potencialmente explosiva sempre com o máximo de cuidado!

Possíveis momentos de perigo ("riscos residuais") podem ser distinguidos pelas seguintes causas:

Danos mecânicos

Durante o transporte, a montagem ou o comissionamento, o aparelho pode ser pressionado ou riscado e, em consequência disso, deixar de ser estanque. Esses danos podem, entre outras coisas, anular parcial ou totalmente a proteção contra explosão do aparelho. Isso pode ter como consequência explosões com mortes ou ferimentos graves de pessoas.

- Transportar o dispositivo somente na embalagem original ou em embalagens semelhantes.
- Não carregar o aparelho.
- Verificar a embalagem e o dispositivo quanto a danos. Informar qualquer dano à R. STAHL imediatamente.
- Armazenar o aparelho na embalagem original, seco (sem condensação), em uma posição estável e protegido contra choques.
- Não danificar o invólucro, componentes de montagem e vedações durante a montagem.

Aquecimento excessivo ou carga eletrostática
A modificação subsequente do aparelho ou a operação fora das condições aprovadas pode fazer com que o aparelho fique muito quente ou eletrostaticamente carregado e, assim, provocar centelhas. Isso pode ter como consequência explosões com mortes ou ferimentos graves de pessoas.

- Operar o dispositivo apenas de acordo com as condições de operação prescritas (ver marcação no dispositivo e o capítulo "Dados Técnicos").
- Limpar o aparelho apenas com um pano úmido.

Montagem, desmontagem, instalação, comissionamento, conservação ou limpeza inadequada(o)
Tarefas básicas, como montagem, desmontagem, instalação, comissionamento, conservação ou limpeza do aparelho só podem ser realizadas por pessoas qualificadas de acordo com os regulamentos e normas nacionais aplicáveis do país de utilização.
Caso contrário, a proteção contra explosões pode ser suprimida. Isso pode ter como consequência explosões com mortes ou ferimentos graves de pessoas.

- A montagem, a instalação, o comissionamento e a conservação devem ser executados somente por pessoas qualificadas e autorizadas (ver capítulo 3.2).
- Instalar o aparelho somente em áreas para as quais ele seja apropriado de acordo com sua marcação.
- Observar a posição correta de utilização (ver capítulo "Montagem e instalação").
- Não readaptar ou modificar o aparelho.
- Não abrir o aparelho sob tensão.
- Desconectar o aparelho da alimentação elétrica antes da montagem, da desmontagem, da instalação, do comissionamento, da conservação ou da limpeza.
- Os reparos no aparelho podem ser executados somente pela R. STAHL.
- Limpar o dispositivo suavemente apenas com um pano úmido e sem soluções ou produtos de limpeza agressivos, ásperos ou abrasivos.
- Nunca limpar o aparelho com jato de água forte, por exemplo, com um limpador de alta pressão.

4 Transporte e armazenamento

- Transportar e armazenar o aparelho cuidadosamente e observando as instruções de segurança (ver capítulo "Segurança").

5 Montagem e instalação

5.1 Montagem / desmontagem

- Montar o aparelho com cuidado e prestar atenção às instruções de segurança (ver capítulo "Segurança").
- Ler atentamente as seguintes condições de montagem e instruções de montagem e segui-las de forma exata.

5.1.1 Posição de utilização

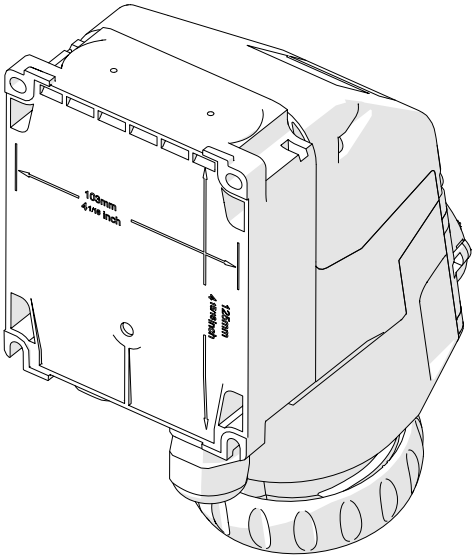

19605E00

- Alinhar a tampa articulada para baixo e a câmara de conexão para cima.

5.1.2 Montagem

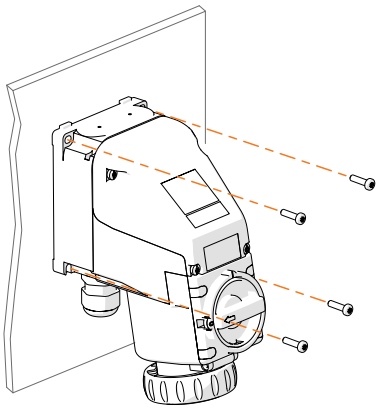

21821E00

- Fixar a tomada de sobrepor em uma superfície plana usando 4 parafusos e arruelas adequadas.

Os furos de fixação estão representados por orifícios oblongos.
Assim, é possível uma compensação de montagem vertical e horizontal.

5.1.3 Montagem dos contatos auxiliares

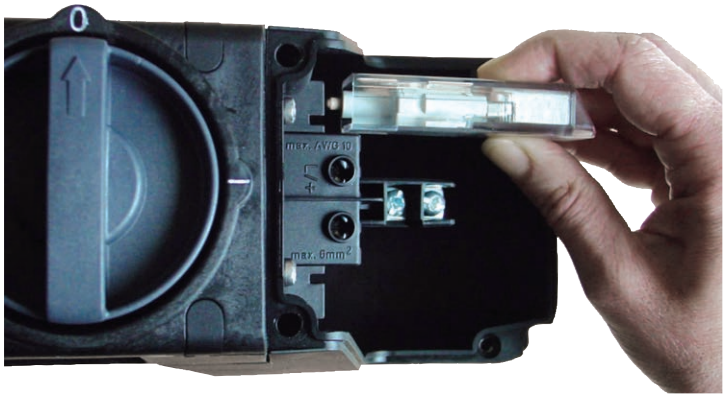

11203E00

BR

- Remover a tampa.
- Encaixar os contatos auxiliares opcionalmente na ranhura esquerda ou direita. Equipamento duplo é possível.
- Fechar a tampa.

5.2 Instalação

PERIGO! Perigo de explosão em instalação em atmosferas especiais potencialmente explosivas devido a poeira!
A inobservância leva a ferimentos graves ou mortais.

- Não use o aparelho em áreas onde ocorram processos de alta geração de carga, processos de atrito de máquinas e separação, processos de pulverização eletrostática (p. ex., sistemas de revestimento eletrostático) e poeira gerada pneumaticamente.

- Instalar o aparelho cuidadosamente e observando as instruções de segurança (capítulo "Segurança").
- Executar as etapas de instalação listadas abaixo com muita precisão.

Ao operar sob condições adversas, como, por exemplo, em embarcações navais ou sob sol forte, será necessário tomar medidas adicionais para a instalação correta em função do local de utilização. Mais informações e instruções a este respeito podem ser obtidas sob solicitação ao entrar em contato com a sua equipe de vendas encarregada.

Os detalhes/dados técnicos necessários para instalação elétrica podem ser encontrados nos seguintes documentos:

- Capítulo "Dados técnicos" neste manual de instruções

5.2.1 Conexão de condutores

Em cada borne de conexão podem ser instalados dois condutores.
O material e a seção transversal do condutor devem então ser iguais.
Os condutores podem ser conectados sem medidas preparatórias especiais.

Medidas básicas de segurança na conexão de condutores

- Selecionar condutores apropriados que não excedam as temperaturas permitidas dos condutores.
- Dispor os condutores dos circuitos intrinsecamente seguros separados dos condutores dos circuitos não intrinsecamente seguros. Os valores de distância necessários para isso podem ser encontrados na seção "Separação dos circuitos intrinsecamente seguros de circuitos não intrinsecamente seguros".
- Prestar atenção às seções transversais prescritas dos condutores.
- O isolamento dos condutores deve chegar até aos terminais.
- Não danificar o condutor ao desencapar o mesmo (por ex., ao fazer entalhes).
- Instalar terminais ilhós corretamente e com uma ferramenta apropriada.
- Utilizar somente entradas de cabos e tampões de fechamento, que tenham sido verificados separadamente e tenham certificado de exame UE de tipo, e apertar com torque de aperto especificado (para torque de aperto, ver capítulo "Dados técnicos").
- Observar a área dos bornes da entrada do cabo (ver capítulo "Dados técnicos").
- Proteger as entradas de cabos, adaptadores e plugues tampão de metal contra torção ou afrouxamento ao colar a superfície roscada ou a contraporca.
- Certificar-se de que a temperatura operacional permanente do adesivo seja pelo menos 20K superior à temperatura do componente durante a colagem.
- Conectar sempre o condutor de proteção.

Separação dos "circuitos intrinsecamente seguros" de "circuitos não intrinsecamente seguros"

- 6 mm para um valor de pico da tensão nominal ≤ 375 V
- 8 mm para um valor de pico da tensão nominal ≤ 750 V
- ou com blindagem aterrada conforme DIN VDE 0472 (capacidade de descarga de corrente suficiente)

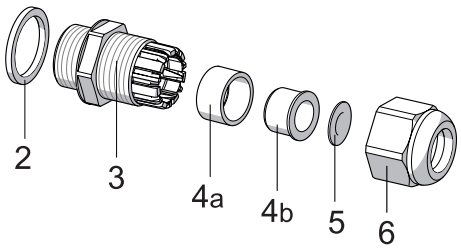

15727E00

BR

Entrada de cabo série 8161

Legenda

2	= anel de vedação	4b	= luva de vedação redutora (RDE)
3	= rosca de conexão	5	= proteção contra poeira
4a	= luva de vedação	6	= porca de tampa

- Soltar a porca de tampa (6).
- Remover a proteção contra poeira (5).
- Opcionalmente: remover a luva de vedação redutora (4b).
- Conduzir o cabo através da entrada de cabo.
- Apertar a porca de tampa (6).

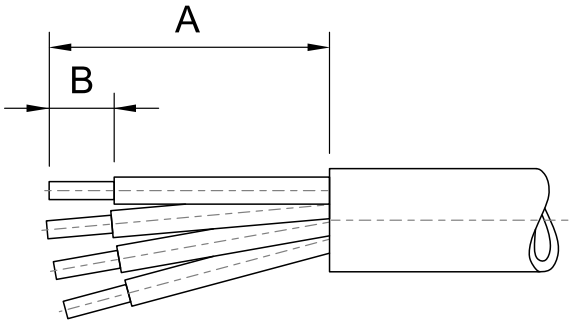

11201E00

	A [mm]	B [mm]
Contatos principais	200	12
Contatos auxiliares	200	6
Contatos auxiliares Ex i	200	6

- Remover a tampa.
- Conduzir os condutores pela entrada de cabo na câmara de conexão.
- Desencapar os condutores.
- Inserir os condutores nos bornes correspondentes e fixá-los (para torque de aperto, ver capítulo "Dados técnicos").
  Inserir as extremidades desencapadas dos condutores completamente sob os bornes.
- Verificar a adaptação firme dos condutores.
- Alinhar os condutores. Certificar-se de que os pontos de aperto não estejam sob tração.
- Apertar a(s) entrada(s) de cabo(s).
- Fechar a tampa (torque de aperto, ver capítulo "Dados técnicos").

5.2.2 Conexão do condutor de proteção

Em caso de ligação de um condutor de proteção, ter principalmente em atenção:

- Conectar sempre o condutor de proteção.
- Utilizar terminais de cabo para ligação do condutor de proteção externo.
- Instalar o condutor de proteção de forma fixa na proximidade do invólucro.
- Incluir todas as peças de metal polidas, não condutoras de tensão no sistema de condutor de proteção.
- Instalar os condutores N como energizados.

As especificações relacionadas com a ligação equipotencial (PA), o potencial de terra (PE) para circuitos de segurança intrínseca podem ser consultados na documentação do respectivo equipamento. As peças de metal inativas são isoladas conforme EN 61439-1/IEC 61641 e não estão conectadas ao PE.

5.2.3 Contatos auxiliares da instalação

- Para garantir a distância necessária entre circuitos intrinsecamente seguros e não intrinsecamente seguros, o tubo termorretrátil (incluído) deve ser instalado em circuitos intrinsecamente seguros.

24494E00 24493E00

BR

- Remover a tampa.
- Conduzir o condutor pela entrada de cabo na câmara de conexão.
- Em circuitos intrinsecamente seguros: empurrar o tubo termorretrátil sobre os condutores.
- Destravar os terminais sem parafusos com chave de fenda
  (Lâmina de corte 06 x 3,5 forma A conforme DIN 5264 ou ISO 2380-1).
- Inserir e fixar os condutores nos terminais sem parafusos correspondentes. As extremidades desencapadas dos condutores devem se encontrar totalmente dentro do borne.

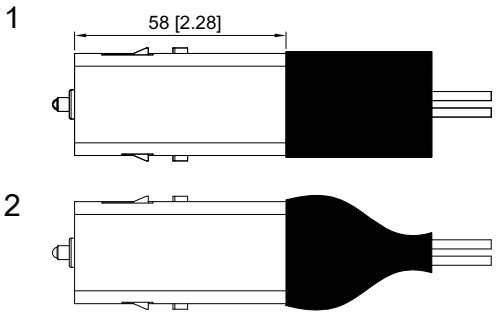

24464E00

- Em circuitos intrinsecamente seguros:
  - Empurrar o tubo termorretrátil no contato auxiliar conforme mostrado (1).
  - Aquecer o tubo termorretrátil com uma pistola de ar quente.
    Certificar-se de que o tubo termorretrátil aquecido não se retraia além do centro do "W" e do "G" na marcação AWG (lateral) (2).
  - Passar as mangueiras de isolamento inclusas sobre a linha de alimentação do circuito de segurança intrínseca na área de cruzamento.
  - Ajustar o comprimento da mangueira de isolamento correspondente à linha de alimentação.
- Alinhar os condutores. Certificar-se de que os pontos de aperto não se encontrem sob tração.
- Apertar a(s) entrada(s) de cabo(s).
- Fechar a tampa (ver capítulo "Dados técnicos" para torque de aperto).

6 Comissionamento

ADVERTÊNCIA! Dano ou destruição do aparelho devido a arcos elétricos e alta pressão devido a operações de chaveamento impróprias!
A inobservância pode conduzir a ferimentos graves ou mortais.
- Realizar o processo de ativação e desativação de forma rápida e completa.
- Uma posição de chaveamento entre 0 e I (ON e OFF) deve ser evitada.

Antes do comissionamento, executar as seguintes etapas de teste:
- Verificar o aparelho quanto a danos.
- Verificar se a montagem e a instalação foram corretamente executadas.
- Se necessário, remover corpos estranhos.
- Certificar-se de que os condutores tenham sido introduzidos corretamente.
- Verificar se todos os torques de aperto prescritos foram cumpridos.
- Levar em consideração a tensão de linha.
- Vedar as entradas de cabos não utilizadas com tampões homologados conforme a Diretiva 2014/34/UE ou IEC e as perfurações não utilizadas com tampões de fechamento homologados conforme a Diretiva 2014/34/UE ou IEC.
- Certificar-se de que o anel da baioneta esteja fechado.

BR

7 Operação

PERIGO! Perigo de explosão devido a vedação inadequada e/ou temperatura de serviço muito alta!
A inobservância leva a ferimentos graves ou mortais.
- Vedar completamente o anel de baioneta do plugue e a tampa articulada para manter o grau de proteção.
- Com o plugue encaixado, apertar completamente o anel de baioneta do plugue para manter o grau de proteção.
- Com o plugue retirado, aperte completamente o anel de baioneta da tampa articulada para manter o grau de proteção.

ADVERTÊNCIA! Dano ou destruição do aparelho devido a arcos elétricos e alta pressão devido a operações de chaveamento impróprias!
A inobservância pode conduzir a ferimentos graves ou mortais.
- Realizar o processo de ativação e desativação de forma rápida e completa.
- Uma posição de chaveamento entre 0 e I (ON e OFF) deve ser evitada.

A tomada de sobrepor só pode ser operada no estado completamente montado.

A tomada de sobrepor só pode ser comutada com o plugue encaixado.
Com o plugue retirado, trancar a tampa articulada com o anel de baioneta.

A tomada de sobrepor está codificada mecanicamente, portanto, não podem ser utilizados plugues de outros fabricantes.
Somente plugues do tipo 8571/12 da R. STAHL podem ser utilizados.

8 Conservação, manutenção, reparo

- Observe as normas e regulamentos nacionais aplicáveis no país de utilização, por ex. IEC/EN 60079-14, IEC/EN 60079-17, IEC/EN 60079-19.

8.1 Conservação

Como complemento às regras nacionais, verificar os seguintes pontos:

- Posicionamento fixo dos condutores introduzidos,
- Formação de fissuras e outros danos visíveis no aparelho,
- Luvas quanto a sujeira,
- Nenhum corpo estranho no aparelho,
- Todos os torques de aperto prescritos foram respeitados,
- Garantir o uso correto.

BR

8.2 Manutenção

PERIGO! Perigo de sobreaquecimento e de explosão devido a contatos de comutação com defeito!

A inobservância leva a ferimentos graves ou mortais.

- Após cada curto-circuito no circuito principal do interruptor, substituir a tomada flangeada completa, uma vez que o estado dos contatos de comutação não pode ser verificado com os equipamentos hermeticamente selados.
- Após cada curto-circuito, substituir a tomada completa, incluindo o plugue.

- Manter o aparelho conforme as determinações nacionais aplicáveis e as instruções de segurança neste manual de instruções (capítulo "Segurança").

8.3 Reparo

PERIGO! Perigo de explosão devido a reparos inadequados!

A inobservância leva a ferimentos graves ou mortais.

- Solicitar a realização de reparos nos aparelhos exclusivamente pela R. STAHL Schaltgeräte GmbH.
- Para informações sobre substituição de acessórios e peças de reposição (p. ex., tampas articuladas), ver capítulo "Acessórios técnicos e peças de reposição".
- Não são permitidos reparos baseados em valores da tabela 2 ou 3 da norma IEC 60079-1:2014.

9 Devolução

- Executa o retorno ou embalagem dos aparelhos apenas sob consulta com R. STAHL! Para isso, entrar em contato com o representante responsável de R. STAHL.

Para a devolução em caso de reparo ou assistência, contacte o serviço de apoio ao cliente da R. STAHL.

- Entrar em contato pessoalmente com o serviço de atendimento ao cliente.

ou

- Acesse o website r-stahl.com .
- Selecionar em "Support" (Assistência) > "RMA" (Formulário RMA) > "RMA-REQUEST" (Solicitar bilhete RMA).
- Preencher e enviar o formulário.
  Você receberá automaticamente um guia RMA por e-mail.
  Imprimir este arquivo.
- Enviar o aparelho junto com o formulário RMA na embalagem para R. STAHL Schaltgeräte GmbH (ver capítulo 1.1 para o endereço).

BR

10 Limpeza

- Antes e após a limpeza, verificar o aparelho quanto a danos.
  Retirar os aparelhos danificados imediatamente de serviço.
- Para evitar carga eletrostática, a limpeza dos aparelhos em atmosferas potencialmente explosivas pode ser feita apenas com um pano úmido.
- No caso de limpeza húmida: utilizar água ou um produto de limpeza suave e não abrasivo, que não risque.
- Não utilizar produtos de limpeza agressivos ou solventes.
- Nunca limpar o aparelho com jato de água forte, por exemplo, com um limpador de alta pressão.
- Certificar-se de que o anel de baioneta da tampa articulada esteja firmemente apertado para evitar que água e produtos de limpeza entrem nos contatos de tomada.

11 Descarte

- Observar os regulamentos nacionais e locais aplicáveis e as disposições legais sobre o descarte.
- Enviar os materiais separadamente para reciclagem.
- Garantir um descarte adequado para o ambiente de todos os componentes conforme as determinações legais.

12 Acessórios e peças de reposição

NOTA! Mau funcionamento ou danos ao dispositivo devido ao uso de componentes não originais.

A inobservância pode provocar danos materiais.

- Usar apenas acessórios e peças de reposição originais da R. STAHL Schaltgeräte GmbH (ver folha de dados).

13 Anexo A

13.1 Dados técnicos

Proteção contra explosões	
Global (IECEx)	
Gás e poeira	IECEx PTB 05.0024 Ex db eb IIC T6 ... T5 Gb Ex tb IIIC T76 °C Db
Europa (ATEX)	
Gás e poeira	PTB 04 ATEX 1060 Ⓔx II 2 G Ex db eb IIC T6 ... T5 Gb Ⓔx II 2 D Ex tb IIIC T76 °C Db
Certificados	
Certificados	IECEx, ATEX

Dados técnicos	
Dados elétricos	
Tensão operacional nominal	
Contatos principais	8571/11-4..: máx. 690 V CA / máx. 110 V CC 8571/11-5..: máx. 690 V CA / máx. 110 V CC
Contatos auxiliares	máx. 500 V CA / máx. 110 V CC
Frequência	50 / 60 Hz (em frequências ≥ 100 Hz, necessária redução para 25 A)
Tolerância de tensão	-10 ... +10 %
Corrente operacional nominal	
Contatos principais	32 A
Contatos auxiliares	máx. 6 A
Categoria de utilização	AC-3: 690 V / 32 A CC-1: 110 V / 32 A UL508: 600 V / 30 A
Potência de operação	
Contatos principais	7,5 kW: 200 ... 240 V CA 15 kW: 380 ... 415 V CA 30 kW: 600 ... 690 V CA O tipo de contato pode ser operado em saídas de motores com conversor de frequência em frequências de 5 a 100 Hz. Para frequências inferiores à frequência nominal do motor, o ajuste da curva característica de frequência da tensão em 5 Hz não deve ser superior a 30 % da tensão nominal do motor. Ao mesmo tempo, o valor do ângulo de fase cos φ em 5 Hz não deve ser menor que cos φ = 0,3. A curva característica linear ou quadrada deve cruzar o ponto de 30 % em 5 Hz e pode subir até a tensão nominal em frequências superiores a 5 Hz.
Contatos auxiliares	CA-15: 500 V, máx. 1250 VA CA-15: 230 V, máx. 1380 VA CA-12: 500 V, máx. 3000 VA CC-13: 110 V, 110 W

Dados técnicos

Tensão de isolamento nominal	
Contatos principais	8571/11-4..: 750 V 8571/11-5..: 750 V
Contatos auxiliares	550 V
Pré-fusível	
sem proteção térmica	35 A gG
com proteção térmica	63 A gG

Condições ambientais

Temperatura de serviço

-50 ... +65 °C
-40 ... +65 °C, opcional (sem silicone)
(A temperatura de armazenamento corresponde à temperatura ambiente)

Em frequências < 100 Hz

4 polos (3P + PE) - com contatos auxiliares

Classe de temperatura		T6								
Temperatura ambiente		T_a ≤ +25 °C	T_a ≤ +30 °C	T_a ≤ +35 °C	T_a ≤ +40 °C	T_a ≤ +45 °C	T_a ≤ +50 °C	T_a ≤ +55 °C	T_a ≤ +60 °C	T_a ≤ +65 °C
Seção transversal de conexão		Corrente operacional nominal								
Tomada	Plugue									
4 mm^2	4 mm^2	32 A	32 A	27,5 A	27,5 A	27,5 A	25 A	20 A	20 A	–
6 mm^2	4 mm^2	32 A	32 A	32 A	27,5 A	27,5 A	27,5 A	25 A	20 A	–
6 mm^2	6 mm^2	32 A	32 A	32 A	32 A	27,5 A	27,5 A	25 A	20 A	16 A
10 mm^2	6 mm^2	32 A	32 A	32 A	32 A	32 A	27,5 A	27,5 A	25 A	16 A

BR

BR

4 polos (3P + PE) - com contatos auxiliares

Classe de temperatura		T5				
Temperatura ambiente		T_a ≤ +45 °C	T_a ≤ +50 °C	T_a ≤ +55 °C	T_a ≤ +60 °C	T_a ≤ +65 °C
Seção transversal de conexão		Corrente operacional nominal				
To-mada	Plu-gue					
4 mm^2	4 mm^2	32 A	27,5 A	25 A	20 A	16 A
6 mm^2	4 mm^2	32 A	32 A	27,5 A	20 A	16 A
6 mm^2	6 mm^2	32 A	32 A	27,5 A	25 A	16 A
10 mm^2	6 mm^2	32 A	32 A	27,5 A	27,5 A	20 A

4 polos (3P + PE) - sem contatos auxiliares

Classe de temperatura		T6								
Temperatura ambiente		T_a ≤ +25 °C	T_a ≤ +30 °C	T_a ≤ +35 °C	T_a ≤ +40 °C	T_a ≤ +45 °C	T_a ≤ +50 °C	T_a ≤ +55 °C	T_a ≤ +60 °C	T_a ≤ +65 °C
Seção transversal de conexão		Corrente operacional nominal								
To-mada	Plu-gue									
4 mm^2	4 mm^2	32 A	32 A	27,5 A	27,5 A	27,5 A	25 A	20 A	20 A	16 A
6 mm^2	4 mm^2	32 A	32 A	32 A	27,5 A	27,5 A	27,5 A	25 A	20 A	16 A
6 mm^2	6 mm^2	32 A	32 A	32 A	32 A	32 A	27,5 A	27,5 A	25 A	16 A
10 mm^2	6 mm^2	32 A	32 A	32 A	32 A	32 A	27,5 A	27,5 A	25 A	20 A

4 polos (3P + PE) - sem contatos auxiliares

Classe de temperatura		T5				
Temperatura ambiente		T_a ≤ +45 °C	T_a ≤ +50 °C	T_a ≤ +55 °C	T_a ≤ +60 °C	T_a ≤ +65 °C
Seção transversal de conexão		Corrente operacional nominal				
To-mada	Plu-gue					
4 mm^2	4 mm^2	32 A	27,5 A	27,5 A	20 A	16 A
6 mm^2	4 mm^2	32 A	32 A	27,5 A	20 A	16 A
6 mm^2	6 mm^2	32 A	32 A	27,5 A	25 A	16 A
10 mm^2	6 mm^2	32 A	32 A	32 A	27,5 A	20 A

5 polos (3P + N + PE) - com contatos auxiliares

Classe de temperatura		T6								
Temperatura ambiente		T_a ≤ +25 °C	T_a ≤ +30 °C	T_a ≤ +35 °C	T_a ≤ +40 °C	T_a ≤ +45 °C	T_a ≤ +50 °C	T_a ≤ +55 °C	T_a ≤ +60 °C	T_a ≤ +65 °C
Seção transversal de conexão		Corrente operacional nominal								
To-mada	Plu-gue									
4 mm^2	4 mm^2	32 A	27,5 A	27,5 A	27,5 A	25 A	20 A	20 A	16 A	–
6 mm^2	4 mm^2	32 A	32 A	32 A	27,5 A	27,5 A	25 A	20 A	20 A	–
6 mm^2	6 mm^2	32 A	32 A	32 A	27,5 A	27,5 A	27,5 A	25 A	20 A	–
10 mm^2	6 mm^2	32 A	32 A	32 A	32 A	27,5 A	27,5 A	27,5 A	20 A	16 A

BR

BR

5 polos (3P + N + PE) - com contatos auxiliares

Classe de temperatura		T5					
Temperatura ambiente		T_a ≤ +40 °C	T_a ≤ +45 °C	T_a ≤ +50 °C	T_a ≤ +55 °C	T_a ≤ +60 °C	T_a ≤ +65 °C
Seção transversal de conexão		Corrente operacional nominal					
To-mada	Plu-gue						
4 mm^2	4 mm^2	32 A	27,5 A	27,5 A	25 A	20 A	–
6 mm^2	4 mm^2	32 A	32 A	32 A	27,5 A	20 A	–
6 mm^2	6 mm^2	32 A	32 A	32 A	27,5 A	20 A	–
10 mm^2	6 mm^2	32 A	32 A	32 A	27,5 A	25 A	16 A

5 polos (3P + N + PE) - sem contatos auxiliares

Classe de temperatura		T6								
Temperatura ambiente		T_a ≤ +25 °C	T_a ≤ +30 °C	T_a ≤ +35 °C	T_a ≤ +40 °C	T_a ≤ +45 °C	T_a ≤ +50 °C	T_a ≤ +55 °C	T_a ≤ +60 °C	T_a ≤ +65 °C
Seção transversal de conexão		Corrente operacional nominal								
To-mada	Plu-gue									
4 mm^2	4 mm^2	32 A	27,5 A	27,5 A	27,5 A	25 A	25 A	20 A	20 A	16 A
6 mm^2	4 mm^2	32 A	32 A	32 A	27,5 A	27,5 A	25 A	20 A	20 A	16 A
6 mm^2	6 mm^2	32 A	32 A	32 A	32 A	27,5 A	27,5 A	25 A	20 A	16 A
10 mm^2	6 mm^2	32 A	32 A	32 A	32 A	32 A	27,5 A	27,5 A	25 A	20 A

5 polos (3P + N + PE) - sem contatos auxiliares

Classe de temperatura		T5					
Temperatura ambiente		T_a ≤ +40 °C	T_a ≤ +45 °C	T_a ≤ +50 °C	T_a ≤ +55 °C	T_a ≤ +60 °C	T_a ≤ +65 °C
Seção transversal de conexão		Corrente operacional nominal					
To-mada	Plu-gue						
4 mm^2	4 mm^2	32 A	27,5 A	27,5 A	25 A	20 A	16 A
6 mm^2	4 mm^2	32 A	32 A	32 A	27,5 A	20 A	16 A
6 mm^2	6 mm^2	32 A	32 A	32 A	27,5 A	20 A	16 A
10 mm^2	6 mm^2	32 A	32 A	32 A	32 A	25 A	20 A

A corrente operacional nominal máxima depende da seção do condutor e da temperatura ambiente.
Em frequências ≥ 100 Hz, necessária redução para 25 A.

BR

Dados mecânicos

Número de polos	4 polos (3P + PE) 5 polos (3P + N + PE) (condutor N conectado)
Contatos auxiliares	Máx. 2 contatos auxiliares opcionais (ON - com atraso, OFF - principal) Contatos auxiliares na versão Ex i são executados com contatos banhados a ouro. Opcionalmente em circuito de resistência NAMUR.
Punho rotativo	bloqueável com cadeado na posição 0 ou I
diâmetro máx. do braço	5 mm
Material	
Invólucro	Poliamida, reforçada com fibra de vidro
Grau de proteção	IP64 conforme IEC/EN 60079 IP66 conforme IEC/EN 60529
Resistência a impactos	IK 10 conforme IEC 62262-0, 7 Joule conforme IEC/EN 60079
Tipo de conexão	Bornes roscados

BR

Bornes de conexão		
Contatos principais	unifilar	1 x 2,5 mm^2 ... 2 x 10 mm^2 (1 x AWG 14 ... 2 x AWG 8)
	extraflexível	1 x 2,5 mm^2 ... 2 x 6 mm^2 (1 x AWG 14 ... 2 x AWG 10)
	extraflexível com terminal ilhós:	1 x 2,5 mm^2 ... 2 x 6 mm^2 (1 x AWG 14 ... 2 x AWG 10)
Contatos auxiliares	unifilar/extraflexível	1 x 0,5 mm^2 ... 2 x 2,5 mm^2 (1 x AWG 20 ... 2 x AWG 14)
Peso	8571/11-4	2,0 kg
	8571/11-5	2,2 kg
Tempo de utilização	> 2.000 ciclos de comutação (elétrico e mecânico) conforme IEC/EN 60309-1	
Torque de aperto	Bornes: 1,6 Nm (em conexão 2 x 10 mm^2: 2,0 Nm)	
	Tampa da tomada de sobrepor: 1,8 Nm	
Entradas de cabos		
Prensa-cabos	1 x M32 x 1,5	

Entrada de cabo 8161:

Tamanho da rosca	Ab. de chave	Intervalo de aperto	Intervalo de aperto+ RDE*	Torque de aperto Rosca de conexão a 20 °C	Torque de aperto Porca de tampa a 20 °C
M32x1,5	36	13 ... 21 mm	9 ... 14 mm	4,5 Nm	3 Nm
M25x1,5	29	10 ... 17 mm	7 ... 12 mm	3 Nm	2 Nm

*Luva de vedação redutora

Entrada de cabo CMP:

Tamanho da rosca	Torque de aperto
M32	35 Nm
M25	30 Nm

Tampão de fechamento	1 x M32 x 1,5

Tampão de fechamento 8290:

A vedação é prevista apenas para montagem única em uma faixa de aplicação < -40 °C. Em caso de remontagem, substituir a vedação.

Tamanho da rosca	Ab. de chave	Torque de aperto Rosca de conexão a 20 °C
M32x1,5	36	2,5 Nm
M25x1,5	29	1,5 Nm

Tampão de fechamento CMP:

Tamanho da rosca	Torque de aperto
M32	35 Nm
M25	30 Nm

(posicionamento no topo ou na lateral igualmente possível de acordo com o pedido)

opcionalmente: no topo máx. 2 x M32 x 1,5; em alternativa, também com prensa-cabos, tampão de fechamento ou entradas metálicas

Conexão à terra externa: Posicionamento na lateral possível de acordo com o pedido (Seção transversal de conexão 10 mm^2)

Nota: Para prensa-cabos e tampões de fechamento de outros fabricantes, observe as especificações de torque de aperto do fabricante.

BR

BR

Disposição da bucha de contato de proteção

Posição conforme posição horária
Exemplo: posição de 6 horas

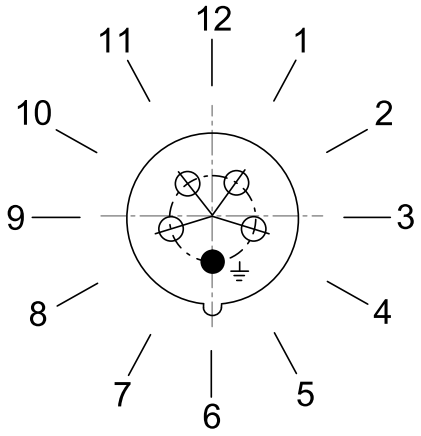

22092E00

Disposição dos contatos de tomada e marcações dos terminais

4 polos
(3P + PE)

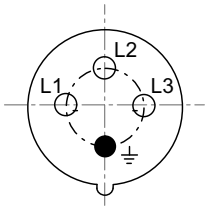

06556E00

8571/11-4..

5 polos
(3P + N + PE)

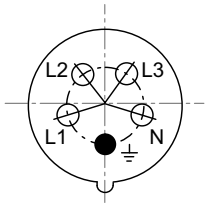

06555E00

8571/11-5..

Disposição dos contatos de tomada e marcações dos terminais na posição 6h
(Vista da frente da tomada para os contatos de tomada)

Código de cor e disposição dos contatos de tomada e marcações dos terminais

Número de polos	Frequência [Hz]	Tensão [V]	Código de cor	Posição das buchas de contato de proteção
4 polos (3P + PE)	50 e 60	200 ... 250	azul	9 horas
	50 e 60	380 ... 415	vermelho	6 horas
	50 e 60	480 ... 500	preto	7 horas
	50 e 60	600 ... 690	preto	5 horas
	60	440 ... 460 [1)]	vermelho	11 horas
	100 ... 300 [2)]	> 50	verde	10 horas
5 polos (3P + N + PE)	50 e 60	57/100 ... 75/130	amarelo	4 horas
	50 e 60	120/208 ... 144/250	azul	9 horas
	50 e 60	200/346 ... 240/415	vermelho	6 horas
	50 e 60	277/480 ... 288/500	preto	7 horas
	50 e 60	347/600 ... 400/690	preto	5 horas
	50	220/380	vermelho	3 horas
	60	250/440 ... 265/460 [1)]	vermelho	11 horas
	100 ... 300 [2)]	> 50	verde	10 horas
	> 300 ... 500 [2)]	> 50	verde	2 horas

Código de cor de acordo com IEC 60309-1 e disposição referentes ao slot polarizador para diferentes tensões e frequências de acordo com IEC 60309-2

[1)] Principalmente para instalações navais

[2)] Frequências ≥ 100 Hz levam a forte aquecimento. Isto deve ser compensado através da redução da corrente para 25 A.

Outros dados técnicos, ver r-stahl.com.

BR

14 Anexo B

14.1 Estrutura do aparelho

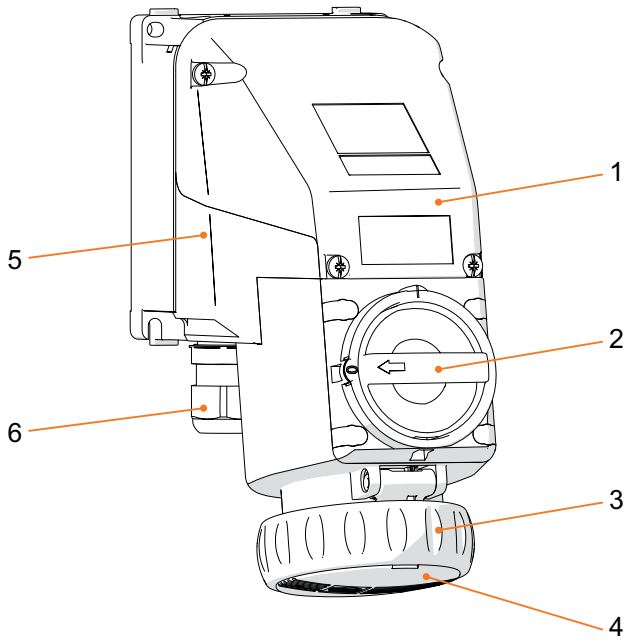

24336E00

#	Elemento do aparelho
1	Tampa
2	Punho rotativo
3	Anel de baioneta
4	Tampa articulada
5	Invólucro
6	Entradas de cabos

BR

14.2 Dimensões / medidas de fixação

Desenhos dimensionais (todas as medidas em mm [polegadas]) – Sujeito a modificações

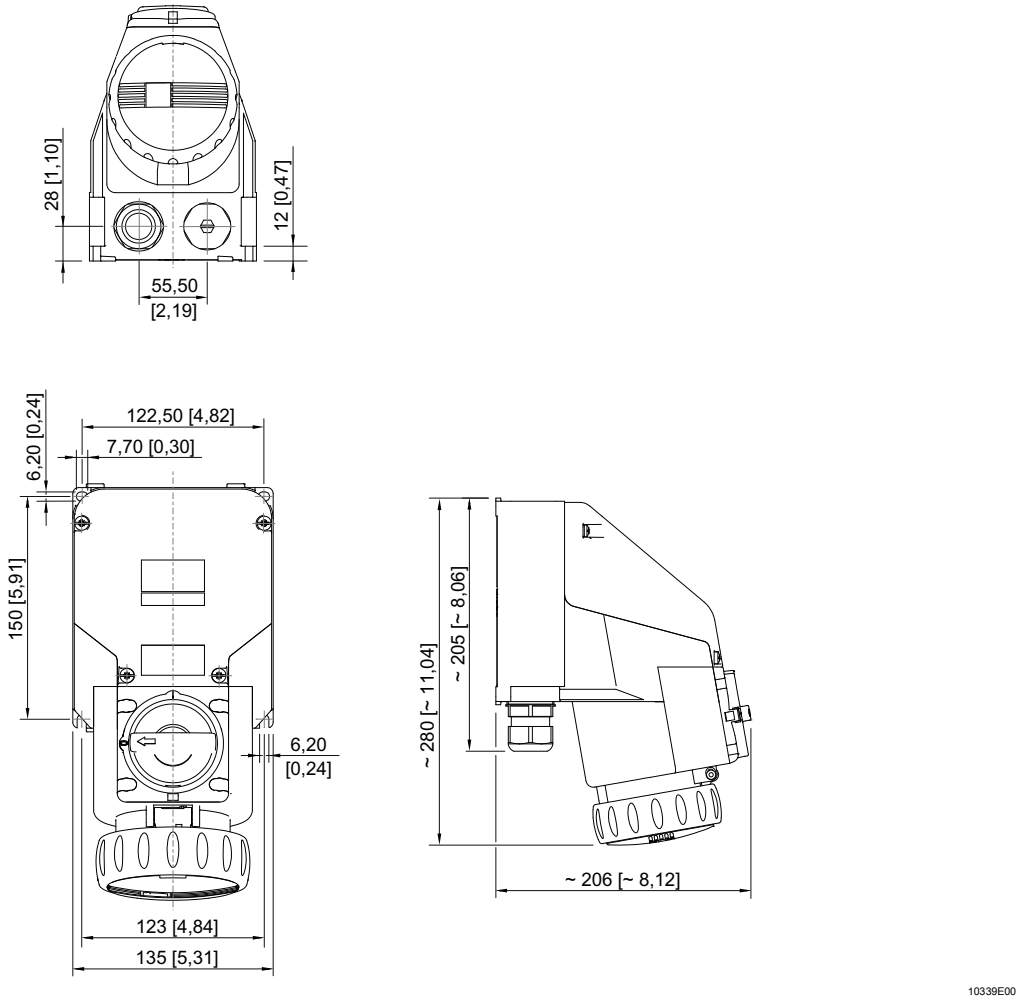

8571/11-4.. e 8571/11-5..

EU-Konformitätserklärung
EU Declaration of Conformity
Déclaration de Conformité UE

STAHL

R. STAHL Schaltgeräte GmbH • Am Bahnhof 30 • 74638 Waldenburg, Germany
erklärt in alleiniger Verantwortung / *declares in its sole responsibility / déclare sous sa seule responsabilité,*

dass das Produkt: *that the product:* *que le produit:*	**Wandsteckdose und Kupplungsdose** *Wall Socket and Coupler Socket* *Prise murale et prise de couplage*
Typ(en), *type(s), type(s):*	**8571/*1** **8571/*6**

mit den Anforderungen der folgenden Richtlinien und Normen übereinstimmt.
is in conformity with the requirements of the following directives and standards.
est conforme aux exigences des directives et des normes suivantes.

Richtlinie(n) / *Directive(s) / Directive(s)*	**Norm(en)** / *Standard(s) / Norme(s)*
2014/34/EU **ATEX-Richtlinie** *2014/34/EU* *ATEX Directive* *2014/34/UE* *Directive ATEX* (OJ L 96, 29/03/2014, p. 309–356)	EN IEC 60079-0:2018 EN 60079-1:2014 EN IEC 60079-7: 2015 / A1:2018 EN 60079-31:2014
Kennzeichnung, *marking, marquage:*	Ex **II 2 G Ex db eb IIC T6, T5 Gb** **II 2 D Ex tb IIIC T76 °C Db** CE0158
EU-Baumusterprüfbescheinigung: *EU Type Examination Certificate:* *Attestation d'examen UE de type:*	**PTB 04 ATEX 1060** (Physikalisch-Technische Bundesanstalt, Bundesallee 100, 38116 Braunschweig, Germany, NB0102)
Produktnormen nach Anhang II ATEX (aus Niederspannungsrichtlinie): *Product standards acc. to Low Voltage Directive:* *Normes des produit pour la Directive Basse Tension:*	EN 60309-1:1999 / A1:2007 / A2:2012 / AC:2014 EN 60309-2:1999 / A1:2007 / A2:2012 EN 60309-4:2007 / A1:2012
2014/30/EU **EMV-Richtlinie** *2014/30/EU* *EMC Directive* *2014/30/UE* *Directive CEM* (OJ L 96, 29/03/2014, p. 79–106)	Nicht zutreffend nach Artikel 2, Absatz (2) d). Not applicable according to article 2, paragraph (2) d). Non applicable selon l'article 2, paragraphe (2) d).
2011/65/EU & (EU) 2015/863 RoHS-Richtlinien *2011/65/EU & (EU) 2015/863 RoHS Directives* *2011/65/UE & (UE) 2015/863 Directives RoHS* (OJ L 174, 1/07/2011, p. 88–110 & OJ L 137, 04/06/2015, p. 10-12)	EN IEC 63000:2018

Unterzeichnet für und im Namen von: / *signed for and on behalf of: / signé pour et au nom de:*

R. STAHL Schaltgeräte GmbH

Waldenburg, 06.08.2024

Ort und Datum
Place and date
Lieu et date

Holger Semrau
Leiter Entwicklung Schaltgeräte
Director R&D Switchgear
Directeur R&D Appareillage

Daniel Groth
Leiter Qualitätsmanagement Systeme
Director Quality Management Systems
Directeur Systèmes de Management de la Qualité

Informações adicionais para aplicação no Brasil
Additional information for Brazilian application

STAHL

Certificado Número: **UL-BR 13.0107**
Certificate No.

A conformidade dos equipamentos utilizados em atmosfera potencialmente explosiva no mercado brasileiro é regulamentada pela Portaria 179-2010. O referido equipamento está certificado de acordo com este regulamento.
A conformidade com a Portaria 179-2010 e normas relacionadas é confirmada no certificado.

The conformity of the equipment used in potentially explosive atmosphere on the Brazilian market, is regulated in Portaria 179-2010.
The above mentioned equipment is approved and certified according to this regulation.
Compliance with Portaria 179-2010 and related standards is confirmed in certificate.

#	**Modelo R. STAHL** *R. STAHL Type*	**Marcação Ex conforme normas ABNT NBR aplicáveis** *Ex Marking according to applicable ABNT NBR standards*
1	8571/11	Ex db eb IIC T6 ... T5 Gb Ex tb IIIC T76 °C Db
2	8571/16	Ex db eb IIC T6 ... T5 Gb Ex tb IIIC T76 °C Db

Para todas as normas IEC mencionadas no manual de operação, as seguintes normas locais atuais se aplicam.
For all IEC standards mentioned in the operating instructions the following local current standards apply.

Normas IEC *IEC standards*	Normas ABNT *ABNT standards*
IEC 60079-1	ABNT NBR IEC 60079-1
IEC 60079-14	ABNT NBR IEC 60079-14
IEC 60079-17	ABNT NBR IEC 60079-17
IEC 60079-19	ABNT NBR IEC 60079-19
IEC 60529	ABNT NBR IEC 60529
IEC 60309-1	ABNT NBR IEC 60309-1
IEC 60309-2	ABNT NBR IEC 60309-2
DIN VDE 0472	N/A
DIN 5264 ou / *or* ISO 2380-1	N/A

Identificação de conformidade no produto:
Compliance mark on product:

Selo de Identificação de Conformidade com o símbolo do INMETRO e Organismo de Certificação de Produto
Conformity Identification Mark and Product Certification Organization

Identificação de conformidade na embalagem:
Compliance mark on package:

Selo de Identificação de Conformidade na embalagem
Identification Marking on Package

Bescheinigung - Einfaches elektrisches Betriebsmittel
Conformity - Simple electrical apparatus
Conformité - Appareil électrique simple

R. STAHL Schaltgeräte GmbH • Am Bahnhof 30 • 74638 Waldenburg, Germany

erklärt in alleiniger Verantwortung, *declares in its sole responsibility, déclare sous sa seule responsabilité,*

dass das Produkt: *that the product:* *que le produit:*	Hilfskontakt mit Kontaktelement *Auxiliary Contact with Contact element* Contact auxiliaire avec l'élément de contact
Typ(en), *type(s), type(s):*	Auxiliary Contact 8570/8571 with 8089

Basierend auf IEC / EN 60079-11, Kapitel 5.7 als einfaches Betriebsmittel verwendet werden kann.
Based on IEC / EN 60079-11, clause 5.7, can be used as a simple apparatus.
Basé sur IEC / EN 60079-11, clause 5.7, peut être utilisé comme un simple appareil.

Ex-Kennzeichnung / *Ex-marking / Ex-marquage:*	**Simple electrical apparatus**

Bewertung / *Assessment / Évaluation*	
Bewertung basiert auf IECEx-Konformitätszertifikat: *Evaluation based on IECEx certificate of conformity:* *Évaluation basée sur le certificat de conformité IECEx:*	IECEx PTB 05.0022U
Produkt enthält keine Spannungsbegrenzungs-, Strombegrenzungs- und / oder Schutzvorrichtungen *Produkt contains no voltage limiting, current limiting and / or protective devices* *Produkt ne contient aucune limitation de tension, limitation de courant et / ou dispositifs de protection*	
Produkt enthält keine Teile zur Erhöhung der verfügbaren Spannung und des verfügbaren Stroms *Product contains no devices to increase the available voltage and available current* *Produit ne contient aucun dispositif pour augmenter la tension et le courant disponibles*	
Produkt gewährleistet die Integrität der Isolierung des eigensicheren Stromkreises gegen Erde. Bemessungsisolationsspannung: ≥ 500 V *Products maintains integrity of the isolation from earth of the intrinsically safe circuit. Rated insulation voltage:* *Produits maintiennent l'intégrité de l'isolation par rapport à la terre du circuit à sécurité intrinsèque. Tension d'isolation nominale:*	
Produkt entspricht den Anforderungen der EN 60079-0 - Vermeidung von elektrostatischer Aufladung: Muss in Ex eb Gehäuse installiert sein *Product meets requirements of EN 60079-0 - avoidance of build-up of electrostatic charge: Must be installed in Ex eb enclosure* *Produit répond aux exigences de la norme EN 60079-0 - éviter l'accumulation de charges électrostatiques: Doit être installé dans un boîtier Ex eb*	
Produkt ist klassifiziert für die Temperaturklasse T6 im Umgebungstemperaturbereich: -60 °C ≤ Ta ≤ +70 °C *Product is classified for temperature class T6 at ambient temperature range:* *Produit est classé pour la classe de température T6 dans la plage de température ambiante:*	
Maximal zulässige eigensichere Werte sind: *Maximum permissible intrinsically safe values are:* *Valeurs maximales de sécurité intrinsèque maximales admissibles sont les suivantes:*	**Ui = 60 V, Ii = 200 mA, Pi = 1.3 W,** **Ci, Li sind vernachlässigbar**, are negligible, sont négligeable
Produkt ist geeignet für die Verwendung in Gasgruppe: *Product is suitable for use in gas group:* *Le produit convient pour une utilisation dans un groupe de gaz:*	**IIC**
Produkt ist geeignet für die Verwendung in: *Product is suitable for use in:* *Le produit convient pour une utilisation dans:*	**Zone 1, Zone 2**

Waldenburg, 2020-03-23	i.V.	i.V.
Ort und Datum *Place and date* *Lieu et date*	**Werner Förstner** **Leiter Zertifizierung IC** *Head of Certification IC* *Chef de certification IC*	**Holger Semrau** **Leiter Entwicklung Schaltgeräte** *Director R&D Switchgear* *Directeur R&D Appareillage*