Mode d'emploi

Additional languages r-stahl.com

FR

Luminaire à vasque à LED

Série EXLUX 6402/4

STAHL

FR

Sommaire

1 Informations générales 3
1.1 Fabricant 3
1.2 Informations concernant le mode d'emploi 3
1.3 Autres documents 3
1.4 Conformité avec les normes et les dispositions 3
2 Explication des symboles 4
2.1 Symboles figurant dans le mode d'emploi 4
2.2 Avertissements 4
2.3 Symboles sur le dispositif 5
3 Consignes de sécurité 5
3.1 Conservation du mode d'emploi 5
3.2 Utilisation sûre 5
3.3 Utilisation conforme à l’emploi prévu 6
3.4 Transformations et modifications 6
4 Fonction et structure du dispositif 6
4.1 Fonction 6
4.2 Structure de l'appareil 7
5 Caractéristiques techniques 9
6 Transport et stockage 14
7 Montage et installation 14
7.1 Cotes / cotes de fixation 14
7.2 Montage / démontage, position d'utilisation 17
7.3 Installation 20
8 Mise en service 25
9 Maintenance, entretien, réparation 26
9.1 Maintenance 26
9.2 Réparation 27
9.3 Retour 27
10 Nettoyage 27
11 Élimination 27
12 Accessoires et pièces de rechange 28

FR

1 Informations générales

1.1 Fabricant

R. STAHL Schaltgeräte GmbH
Am Bahnhof 30
D-74638 Waldenburg
Allemagne

Tél. : +49 7942 943-0
Fax : +49 7942 943-4333
Internet : r-stahl.com
E-mail info@r-stahl.com

R. STAHL (P) LTD., Plot No. - 5
Malrosapuram Road, Sengundram Indl. Area
Singaperumal Koil, Kancheepuram Dist.,
Tamil Nadu – 603 204, INDIA

Tél. : +91 44-30 600 600
Fax : +91 44-30 600 700
Internet : rstahl.net
E-mail sales@rstahl.net

R. STAHL Schaltgeräte GmbH
Business Unit Lighting & Signalling
Nordstr. 10
D-99427 Weimar
Allemagne

Tél. : +49 3643 4324
Fax +49 3643 4221-76
Internet : r-stahl.com
E-mail : info@r-stahl.com

1.2 Informations concernant le mode d'emploi

N° D'IDENT. : 271447 / 640260300180
Numéro de publication : 2020-04-17·BA00·III·fr·02

La notice originale est la version anglaise.
Cette version est juridiquement obligatoire pour toutes les matières de juridiction.

1.3 Autres documents

- Fiche technique

Documents en d'autres langues, voir r-stahl.com.

1.4 Conformité avec les normes et les dispositions

Certificats et déclaration de conformité, voir r-stahl.com.
Le dispositif dispose d'une homologation selon IECEx. Certificat voir le site Web IECEx : http://iecex.iec.ch/
D'autres certificats nationaux peuvent être téléchargés sous le lien suivant : https://r-stahl.com/en/global/support/downloads/.

2 Explication des symboles

FR

2.1 Symboles figurant dans le mode d'emploi

Symbole	Signification
	Conseils et recommandations concernant l'utilisation du dispositif
	Danger provoqué par une atmosphère explosive
	Danger lié à des pièces conductrices

2.2 Avertissements

Il est impératif de respecter les consignes d'avertissement pour réduire le risque lié à la construction et au fonctionnement. Les consignes d'avertissement sont structurées de la manière suivante :

- Mots d'avertissement : DANGER, AVERTISSEMENT, ATTENTION, AVIS
- Type de danger/dommage et origine
- Conséquences du danger
- Prise de mesures de correction pour éviter le danger ou le dommage

	DANGER
	Danger pour les personnes Le non-respect de l'instruction entraîne des blessures graves ou même la mort.

	AVERTISSEMENT
	Danger pour les personnes Le non-respect de l'instruction peut entraîner des blessures graves ou même la mort.

	ATTENTION
	Danger pour les personnes Le non-respect de l'instruction peut entraîner des blessures bénignes ou légères.

AVIS
Éviter tout dégât matériel Le non-respect de l'instruction peut entraîner des dégâts matériels sur le dispositif et/ou dans son environnement.

FR

2.3 Symboles sur le dispositif

Symbole	Signification
CE 0158 05594E00	Marquage CE selon la directive actuelle en vigueur.
Ex 02198E00	Dispositif certifié pour les zones à risque d'explosion selon le marquage.

3 Consignes de sécurité

3.1 Conservation du mode d'emploi

- Lire attentivement le mode d'emploi.
- Conserver le mode d'emploi sur le lieu d'implantation du dispositif.
- Tous les documents et les modes d'emploi des dispositifs à raccorder livrés avec ceux-ci doivent être respectés.

3.2 Utilisation sûre

Avant le montage

- Veuillez lire et respecter les consignes de sécurité mentionnées dans le présent mode d'emploi !
- S'assurer que le contenu du présent mode d'emploi a été entièrement assimilé par le personnel compétent.
- Le dispositif ne doit être utilisé que conformément aux dispositions et pour l'application pour laquelle il est prévu.
- En cas de conditions de fonctionnement non couvertes par les caractéristiques techniques du dispositif, veuillez impérativement vous adresser à la société R. STAHL Schaltgeräte GmbH.
- Nous ne saurions être tenus pour responsables de dommages résultant d'une utilisation erronée ou non autorisée du dispositif ou du non-respect du présent mode d'emploi.

Lors du montage et de l'installation

- Respecter les instructions nationales de montage (par ex. CEI/EN 60079-14).
- Respecter les consignes nationales de sécurité et de prévention des accidents.
- Respecter les indications (caractéristiques techniques et conditions d'utilisation) figurant sur les plaques signalétiques et les panneaux de signalisation du dispositif lors de l'installation et de l'utilisation.
- Avant l'installation, s'assurer que le dispositif n'est pas endommagé.

Maintenance, réparation, mise en service

- Avant la mise en service, s'assurer que le dispositif n'est pas endommagé.
- Seules des personnes autorisées et formées à cet effet sont habilitées à exécuter des travaux sur le dispositif, p.ex. installation, entretien, maintenance, dépannage.
- Effectuer uniquement des travaux de maintenance ou des réparations décrits dans le présent mode d'emploi.

FR

3.3 Utilisation conforme à l'emploi prévu

Le luminaire 6402/4 est un matériel

- utilisé pour l'éclairage des surfaces, des espaces de travail et des objets.
- utilisable en intérieur et en extérieur.
- pour un montage stationnaire.
- Taille 2 et taille 4 pour une utilisation dans les zones 21, 2, 22 et en zone sûre.
- Taille 6 pour une utilisation dans les zones 2, 22 et en zone sûre.

3.4 Transformations et modifications

	DANGER
EX	Risque d'explosion en cas de transformations ou de modifications sur le dispositif ! Le non-respect de cette indication peut causer des blessures graves ou mortelles. • Des transformations ou modifications sur le dispositif sont interdites.

i	Nous n'endossons aucune responsabilité et n'accordons aucune garantie pour des dommages résultant de transformations et de modifications.

4 Fonction et structure du dispositif

	DANGER
EX	Risque d'explosion résultant d'une utilisation non conforme à l'emploi prévu ! Le non-respect de cette indication peut causer des blessures graves ou mortelles. • N'utiliser le dispositif que conformément aux conditions de fonctionnement définies dans ce mode d'emploi. • N'utiliser le dispositif que pour l'application mentionnée dans le présent mode d'emploi.

4.1 Fonction

Domaine d'application

Le luminaire 6402/4 est utilisé comme matériel d'éclairage de surfaces, d'équipements de travail et d'objets.
Il peut être utilisé en intérieur et en extérieur.
L'utilisation du luminaire est autorisée en zones Ex 2 et 22.
L'utilisation des luminaires de tailles 2 et 4 est également autorisée en zones Ex 21.

Mode de fonctionnement

En cas d'ouverture via un verrouillage central, le luminaire s'éteint automatiquement (en option).
La détermination des heures de fonctionnement ainsi que la graduation de luminosité et la commutation du luminaire (en option) peuvent être réalisées à l'aide d'une interface DALI.
Un élément d'adressage peut être utilisé pour la commande et la surveillance du luminaire en cas d'utilisation avec un système d'alimentation centralisée de R. STAHL (option).

FR

4.2 Structure de l'appareil

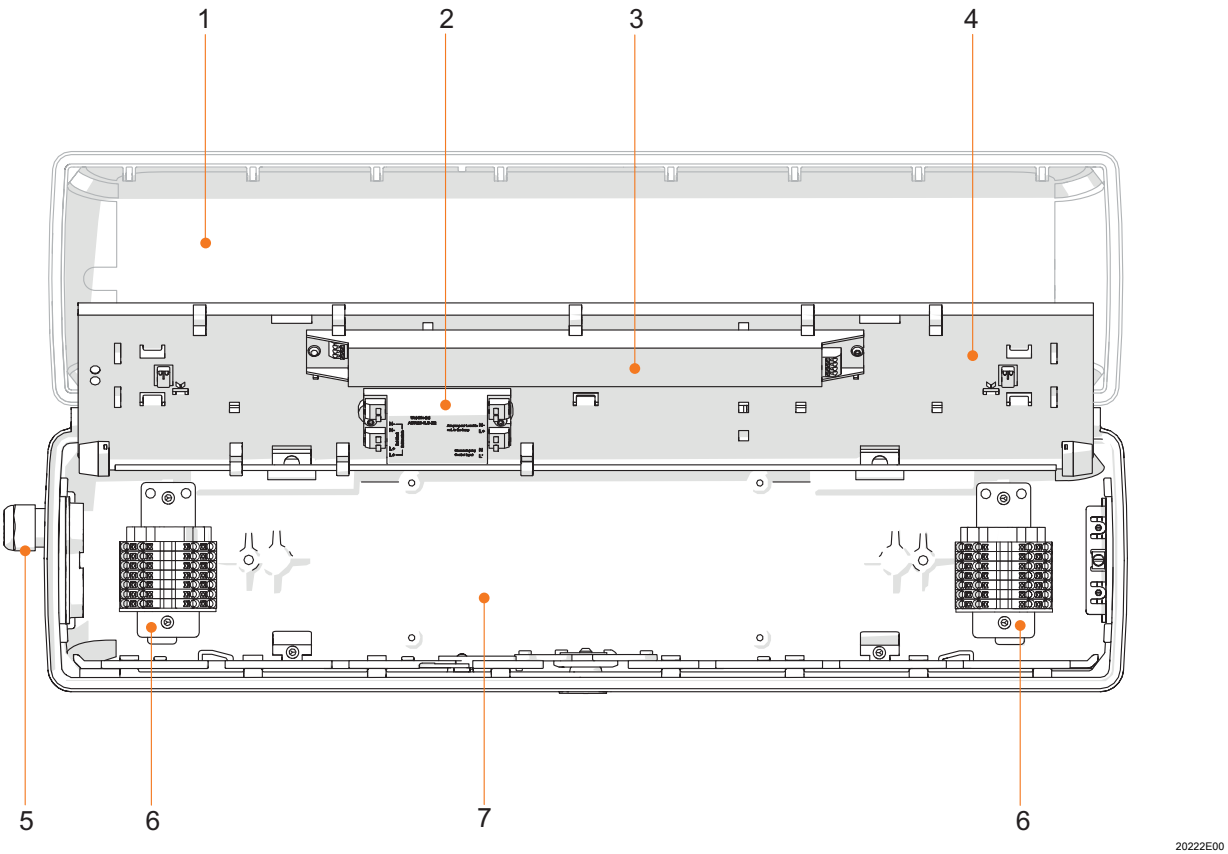

1	Vasque du luminaire	5	Entrée de câble
2	Élément d’adressage (option)	6	Borne de connexion
3	Module de commande	7	Boîtier du luminaire
4	Plaque de montage		

FR

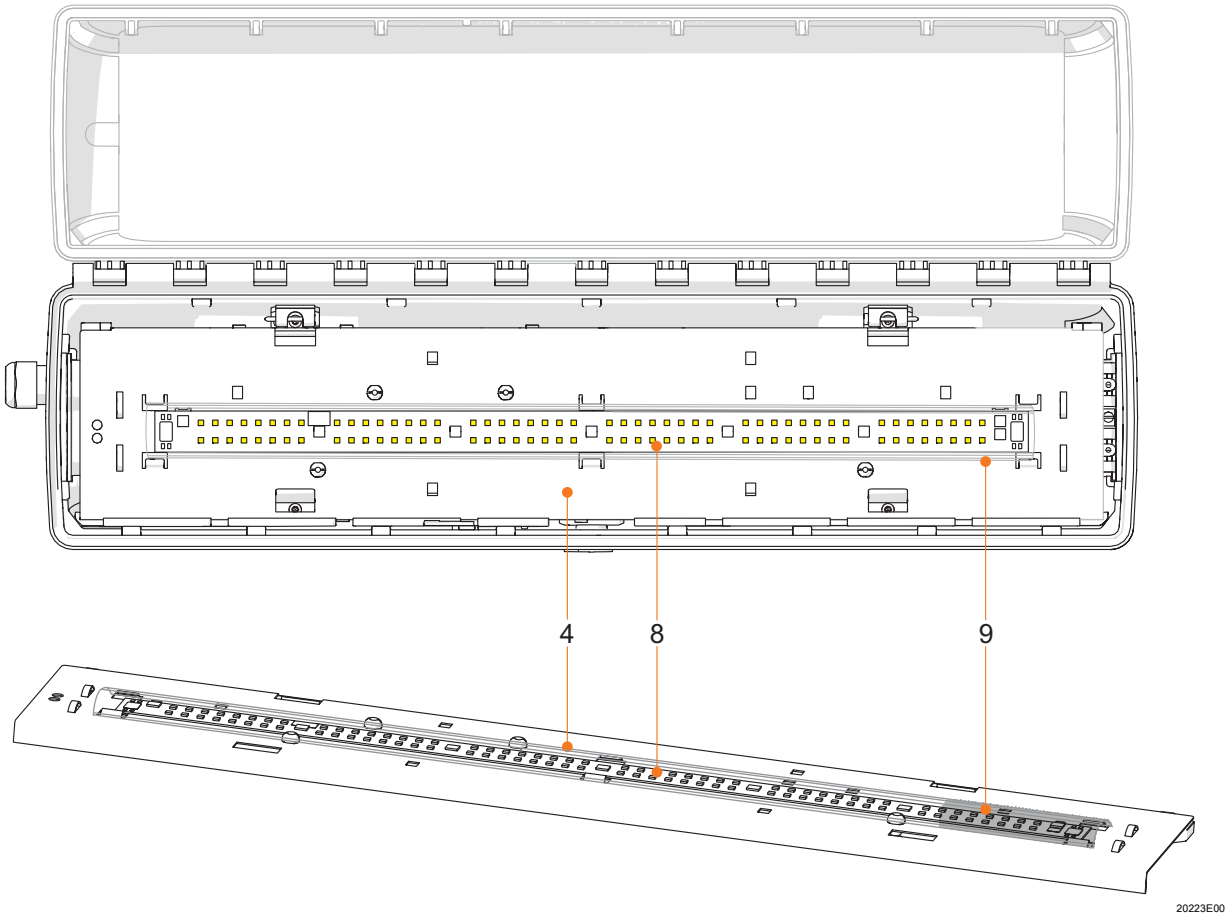

4	Plaque de montage	9	Diffuseur
8	Platine à LED		

5 Caractéristiques techniques

FR

Protection contre les explosions

Désignation	Taille 2 et 4	Taille 6
Global (IECEx)		
Gaz et poussière	IECEx IBE 14.0080X Ex ec IIC T4 Gc Ex db ec IIC T4 Gc [1)] Ex ec nC IIC T4 Gc [2)] Ex db ec nC IIC T4 Gc [1) 2)] Ex tb op is IIIC T100°C Db Ex tc IIIC T100°C Dc	–
Europe (ATEX)		
Poussière	IBExU 14 ATEX 1292 Ⓔx II 2 D Ex tb op is IIIC T100°C Db	–
Gaz et poussière	IBExU14ATEXB020 X Ⓔx II 3 G Ex ec IIC T4 Gc Ⓔx II 3 G Ex db ec IIC T4 Gc [1)] Ⓔx II 3 G Ex ec nC IIC T4 Gc [2)] Ⓔx II 3 G Ex db ec nC IIC T4 Gc [1) 2)] Ⓔx II 3 D Ex tc IIIC T100°C Dc	Ⓔx II 3 G Ex ec IIC T4 Gc Ⓔx II 3 G Ex db ec IIC T4 Gc [1)] Ⓔx II 3 G Ex ec nC IIC T4 Gc [2)] Ⓔx II 3 G Ex db ec nC IIC T4 Gc [1) 2)] Ⓔx II 3 D Ex tc IIIC T100°C Dc
Avis		
	[1)] Luminaires avec coupure sur tous les pôles [2)] Luminaires avec élément d’adressage	
Certificats et homologations		
Certificats	IECEx, ATEX, Inde (PESO)	

FR

Caractéristiques techniques

Caractéristiques électriques

Tension assignée d'emploi

IECEx, ATEX:

Standard + DALI Taille 2, Taille 4	avec élément d'adressage Taille 2, Taille 4	Standard + DALI Taille 6
100 ... 240 V AC ±10 %, 50 ... 60 Hz	220 ... 230 V AC ±10 %, 50 Hz	220 ... 240 V AC ±10 %, 50 ... 60 Hz
110 ... 250 V DC ±10 %	194 ... 250 V DC ±10 %	200 ... 250 V DC ±10 %

Inde (PESO):

Standard + DALI Taille 2, Taille 4	avec élément d'adressage Taille 2, Taille 4
220 ... 240 V AC ±10 %, 50 ... 60 Hz	220 ... 230 V AC ±10 %, 50 Hz
200 ... 250 V DC ±10 %	194 ... 250 V DC ±10 %

Courant assigné d'emploi

	Taille 2	Taille 4	Taille 6
230 V; 50 Hz	100 mA	190 mA	230 mA
110 V; 60 Hz	185 mA	350 mA	–

Courant de démarrage

I_{peak} = 53,5 A; Δt = 124,8 µs
Nombre maximum de luminaires par disjoncteur de protection de ligne :

Type	10 A	16 A	20 A	25 A
B	12	19	24	30
C	20	32	40	50
K	40	64	80	100

Facteur de puissance

	Taille 2	Taille 4	Taille 6
230 V; 50 Hz	≥ 0,88	≥ 0,95	≥ 0,95
110 V; 60 Hz	≥ 0,97	≥ 0,98	–

THD

	Taille 2	Taille 4	Taille 6
230 V; 50 Hz	≤ 15 %	≤ 7 %	≤ 7 %
110 V; 60 Hz	≤ 7 %	≤ 9 %	–

Classe de protection

I (avec raccordement PE interne)

FR

Caractéristiques techniques

Caractéristiques techniques relatives à l´éclairage

Rendu des couleurs: $R_a \geq 80$

Température de la couleur: Selon la variante 4 000 K, 5 000 K ou 6 500 K

Flux lumineux

	6402/4.2.		6402/4.4.		6402/4.6.	
Taille	2		4		6	
Puissance absorbée [W]	22		42		50	
Diffuseur	avec	sans	avec	sans	avec	sans
Flux lumineux du luminaire [lm]	2910	3230	5810	6460	6960	7720
Efficacité lumineuse [lm/W]	132	147	138	154	139	154

Les valeurs s'appliquent pour T_a = +25 °C.

Baisse du flux lumineux

- en fonctionnement DC à 50 %
- en fonction de la température ambiante

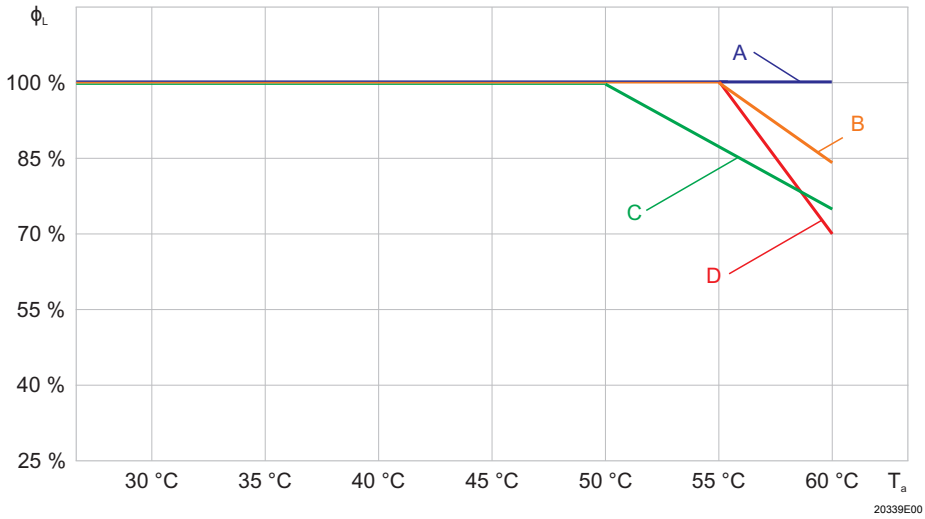

A: taille 2; 110 ... 230 V
B: taille 4; 230 V
C: taille 4; 110 V
D: taille 6; 230 V

Conditions ambiantes

Plages de température de service

	Standard + DALI Taille 2, Taille 4	Standard + DALI Taille 6	avec élément d'adressage Taille 2, Taille 4
Sans câblage traversant	-40 ... +60 °C	-20 ... +60 °C	-30 ... +50 °C
Câblage traversant I_N ≤ 10 A	-40 ... +60 °C	-20 ... +60 °C	-30 ... +50 °C
Câblage traversant I_N ≤ 16 A	-40 ... +55 °C	-20 ... +55 °C	-30 ... +45 °C

Stockage: -40 ... +75 °C

FR

Caractéristiques techniques

Durée de vie

LED

$L_{90}B_{50}$: 100 000 h

L_xB_y
À la fin de la durée de vie :
- baisse du flux lumineux à « x » pour cent
- jusqu'à « y » pour cent de tous les luminaires sont inférieurs à « x »

Module de commande LED

	Standard + DALI Taille 2, Taille 4	avec élément d'adressage Taille 2, Taille 4	Standard + DALI Taille 6
C10 à 50 °C	≥ 100 000 h	≥ 50 000 h	≥ 100 000 h
C10 à 60 °C	≥ 100 000 h	≥ 50 000 h	≥ 50 000 h

Caractéristiques mécaniques

Degré de protection
Taille 2, Taille 4: IP66 / IP67 (CEI 60598)
Taille 6: IP66 (CEI 60598)
Taille 2, Taille 4, Taille 6: IP64 en cas d'utilisation d'un bouchon respirateur

Résistance aux chocs (code IK)
IK10 (CEI 62262)

Matériau

Boîtier
Résine de polyester renforcé en fibre de verre

Couleurs du boîtier
Gris, similaire à RAL 7035

Vasque
Polycarbonate

Joint
Joint en silicone injecté dans la vasque

Fermeture de l'appareil d'éclairage
Verrouillage centralisé pour clé à douille M8 / LC13 ;
bac pivotant par charnière

Montage / Installation

Entrées de câbles

Luminaire standard

Plastique : 2 x M25 x 1,5 entrée de câble 8161 et
2 x M25 x 1,5 bouchon obturateur 8290 (joint)

Métal : 2 plaques métalliques M20 x 1,5 reliées avec le PE pour entrées de câbles métalliques
Attention : les entrées de câbles doivent être commandées séparément

Spécial : Max. 4 perçages pour M20, M25, NPSM ½''
Max. 2 perçages pour NPT ¾''

Raccords à vis métalliques : M20 x 1,5, M25 x 1,5 ; mise à la terre des entrées de câbles métalliques via les plaques métalliques

Raccord
Bornes à ressort
Standard : 5 pôles : L1, L2, L3, N, PE
Avec élément d'adressage : 5 pôles : L+, N-, PE, L', N'
Avec DALI : 7 pôles : L1, L2, L3, N, PE, D1, D2
Plage de serrage :
1 x 1,5 ... 6 mm^2 (unifilaire)
1 x 1,5 ... 4 mm^2 (à fils fins)
1 x 1,5 ... 6 mm^2 (à fils fins avec embout)
(2 organes de serrage libres disponibles par pôle)

FR

Caractéristiques techniques

Câblage traversant	**Luminaire standard**	**avec** Les luminaires sont dotés d'un câblage traversant interne. Les câbles d'entrée et de sortie peuvent être raccordés sur les faces opposées. Bornes : voir Caractéristiques techniques Section de câblage du raccordement au réseau d'alimentation : 2,5 mm^2 pour 16 A max. (Respecter la plage de température de service)
	En option	**sans** 2 entrées M25 x 1,5 sont disponibles du côté raccordement pour le câblage entrée-sortie de la ligne de raccordement (lignes d'entrée et de sortie sur un côté).
Montage	**Luminaire standard**	
	Standard :	2 écrous à sertir M8 dans le boîtier
	Spécial :	rainures de montage dans le boîtier pour la mise en œuvre de rails de fixation et de plafond pour un montage variable du luminaire (distances de montage variables pour luminaires Taille 2: 320 ... 480 mm; Taille 4, Taille 6: 670 ... 930 mm)

En option

Raccordement DALI	Interface DALI selon CEI 62386-207:2018-04 La chute de tension maximale autorisée sur la ligne DALI est fixée à 2 V maximum. Cela correspond à une longueur de câble maximale de 300 m, pour une section de conducteur de 1,5 mm^2.
Élément d'adressage (Taille 2, Taille 4)	**Entrée de commande :** Tension assignée : 220 ... 230 V 50 Hz AC / DC **Fonction :** Module d'adressage et de commutation pour systèmes d'éclairage de secours R. STAHL selon VDE 0108 : Le module est utilisé pour la surveillance des luminaires individuels et pour la commutation commune des luminaires de sécurité et de réseau. Le module offre les fonctions suivantes : • Commande du luminaire (MARCHE / ARRÊT) et interrogation de la fonction • Jusqu'à 20 adresses par circuit électrique peuvent être réglées à l'aide de codeurs et/ou d'un logiciel • Le type de circuit du luminaire (éclairage permanent, éclairage de veille ou éclairage à activer par l'intermédiaire d'un commutateur) est librement programmable • Le fonctionnement mixte à l'intérieur d'un circuit est possible
Bouchon respirateur	Bouchon respirateur 8162/1 de R. STAHL Schaltgeräte GmbH Avec le bouchon respirateur, le degré de protection IP64 est maintenu dans toutes les positions de montage. Le bouchon respirateur ne doit pas être utilisé dans une atmosphère contenant des gaz corrosifs.

Pour d'autres caractéristiques techniques, voir r-stahl.com.

FR

6 Transport et stockage

- Transporter et stocker le dispositif uniquement dans son l'emballage d'origine.
- Conserver le dispositif au sec (sans condensation) et à l'abri des secousses.
- Ne pas faire tomber le dispositif.

7 Montage et installation

	DANGER
	Risque d'explosion en cas d'installation incorrecte du dispositif ! Le non-respect de cette indication peut causer des blessures graves ou mortelles. • Effectuer l'installation en suivant strictement les instructions et en tenant compte des consignes nationales de sécurité et de prévention des accidents afin de préserver la protection contre les explosions. • Choisir et/ou installer le dispositif électrique de façon à ce qu'aucune influence extérieure ne vienne altérer la protection antidéflagrante, comme par ex. les conditions de pression, les influences chimiques, mécaniques, thermiques et électriques ainsi que les vibrations, l'humidité, la corrosion (voir CEI/EN 60079-14). • Le dispositif ne doit être installé que par du personnel qualifié et familiarisé avec les normes applicables.

7.1 Cotes / cotes de fixation

Plans d'encombrement (toutes les dimensions sont indiquées en mm [pouces]) – Sous réserve de modifications

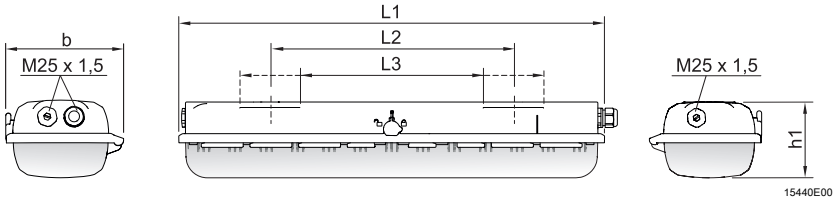

Dimen-sions	Luminaire Taille 2	Taille 4	Taille 6
L1	700 [27,56]	1310 [51,57]	1610 [63,39]
L2 [1)]	400 [15,75]	800 [31,50]	800 [31,50]
L3 [2)]	320 ... 480 [12,60 ... 18,90]	670 ... 930 [26,38 ... 36,61]	670 ... 930 [26,38 ... 36,61]
b	184 [7,24]	184 [7,24]	184 [7,24]
h1	125 [4,92]	125 [4,92]	125 [4,92]

[1)] Distance de montage fixe

[2)] Distance de montage variable

Luminaire standard EXLUX 6402/4

FR

Plans d'encombrement pour les pièces de montage et les accessoires
(toutes les cotes sont indiquées en mm [pouces]) – Sous réserve de modifications

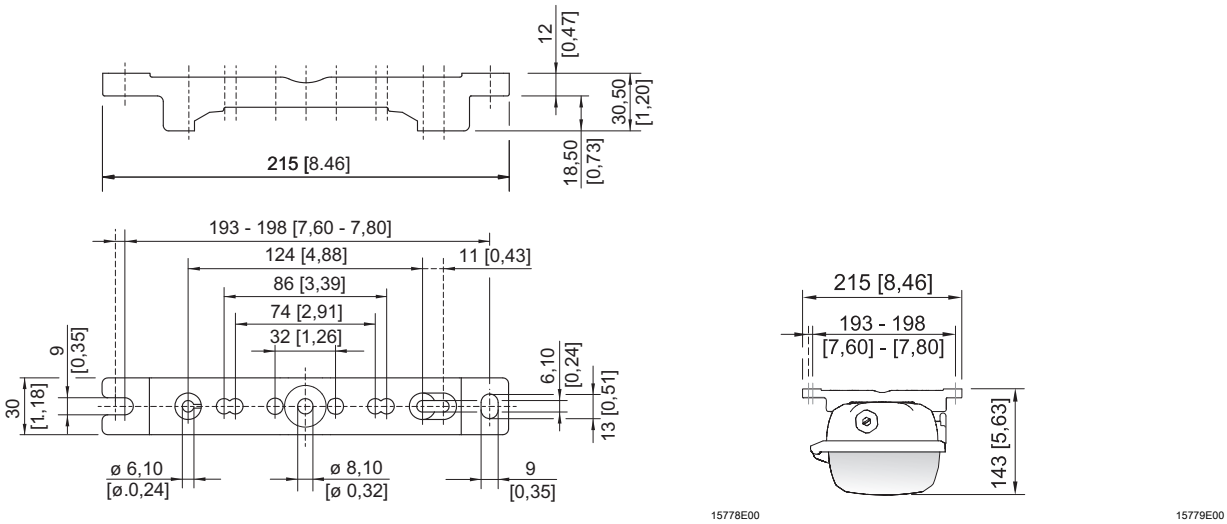

Support rail DIN

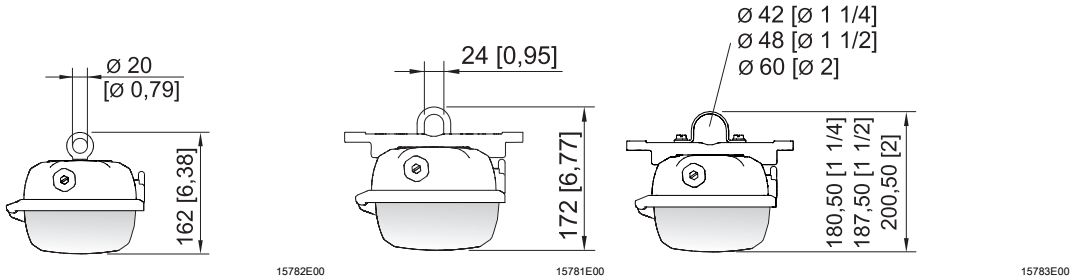

Vis à œil montée dans l'écrou à sertir du luminaire

Étrier de montage installé sur support rail DIN

Collier de serrage monté sur support rail DIN

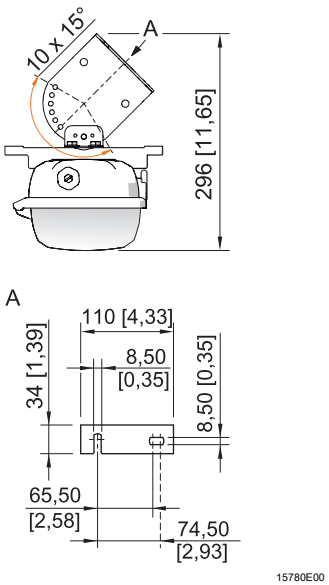

Équerre de fixation murale montée sur support rail DIN

FR

Plans d'encombrement pour les pièces de montage et les accessoires

(toutes les cotes sont indiquées en mm [pouces]) – Sous réserve de modifications

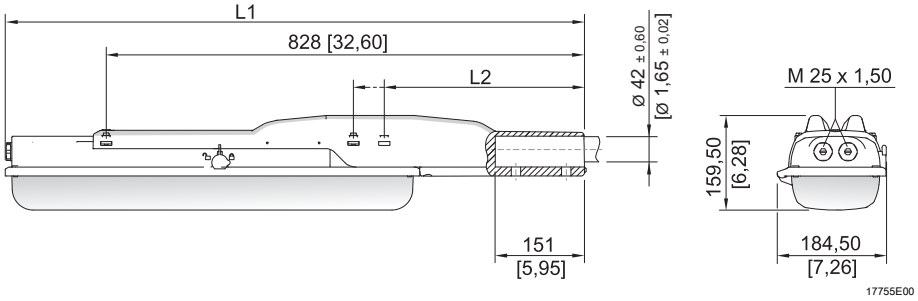

Dimensions	Luminaire	
	Taille 2	Taille 4
L1	978 [38,50]	1587 [62,48]
L2	390 [15,35]	338 [13,31]

Luminaire à vasque linéaire EXLUX avec patin de mât

FR

7.2 Montage / démontage, position d'utilisation

DANGER

Risque d’explosion par décharge électrostatique !
Le non-respect de cette consigne peut entraîner des blessures graves ou mortelles.

Ne pas utiliser le luminaire dans un environnement fortement générateur de charges !

Éviter dans la mesure du possible les processus/phénomènes suivants :
- frottement involontaire
- flux de particules

DANGER

Risque d'explosion dû à des réchauffements inadmissibles !
Le non-respect de cette consigne peut entraîner des blessures graves ou mortelles.
- Éviter des sources de chaleur externes et/ou l'exposition directe à la lumière du soleil (risque de modification de la classe de température ou de la température de surface maximale admissible).
- Ne pas dépasser la température ambiante maximale avec des sources de chaleur externes (défaillance prématurée du matériel).

Le luminaire convient à un montage au mur et au plafond.
En cas de montage mural en extérieur, éviter toute position de montage avec la fermeture centrale orientée vers le haut.
La position de montage avec sortie de la lumière vers le haut est interdite à l'extérieur.

Suspension à des points de montage fixes

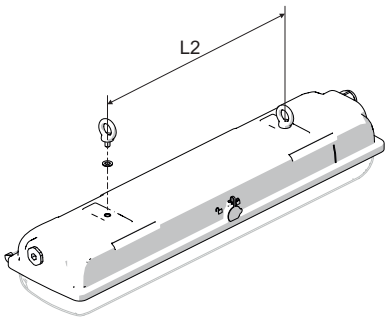

15446E00

Taille	L2 mm [pouces]
2	400 [15,75]
4	800 [31,50]
6	800 [31,50]

Profondeur de vissage maximale 10 mm [0,39]

FR

Suspension sur des pièces de montage coulissantes

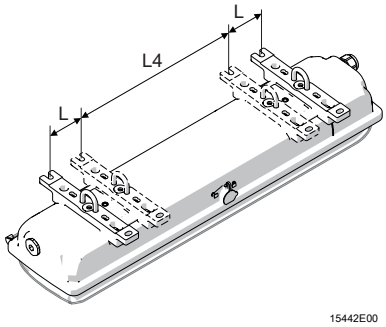

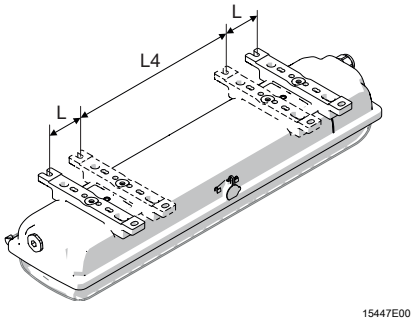

Étrier de montage		Rail pour plafond
Taille	L4 mm [pouces]	L mm [pouces]
2	320 [12,60]	80 [3,15]
4	670 [26,38]	130 [5,12]
6	670 [26,38]	130 [5,12]

Pattes de fixation latérales pour points de suspension variables.

i	En cas de montage du luminaire avec les rails pour plafond, veiller à la planéité du support. Dans le cas contraire, le boîtier peut être gauchi/tordu lors du montage. En résultent un défaut d'étanchéité du luminaire et des difficultés pour remplacer la vasque.

Suspension sur mât
Montage sur mât avec colliers de serrage

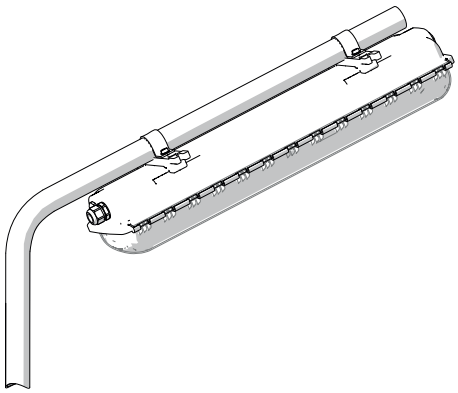

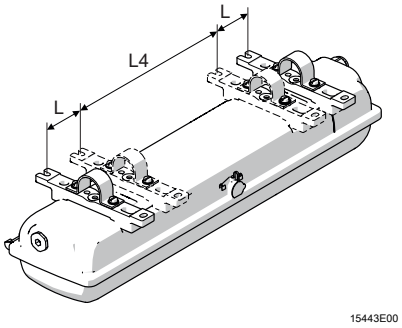

Taille	L4 mm [pouces]	L mm [pouces]
2	320 [12,60]	80 [3,15]
4	670 [26,38]	130 [5,12]
6	670 [26,38]	130 [5,12]

FR

i	Pour le montage par colliers, utilisez la solution de R. STAHL Schaltgeräte GmbH avec rail de montage intégré pour garantir ainsi une fixation sûre et stable à quatre points ! R. STAHL Schaltgeräte GmbH décline toute garantie en ce qui concerne la solidité et l'étanchéité des luminaires lors d'une fixation par points avec colliers !

Montage sur mât avec patin

i	Uniquement pour taille 2 et taille 4

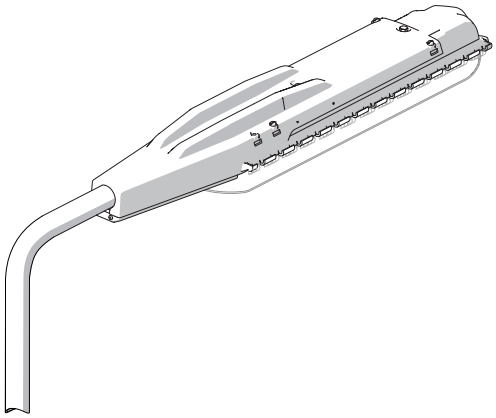

17761E00

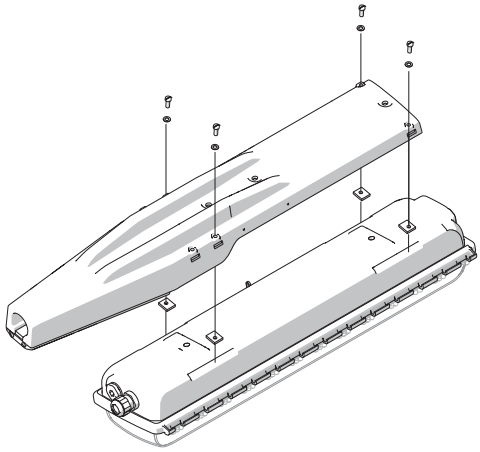

17762E00

Montage mural

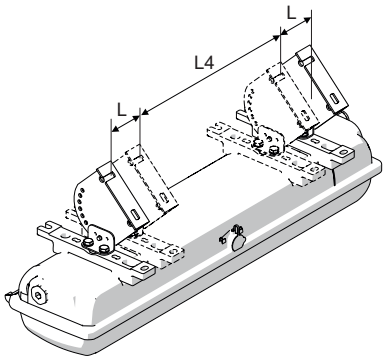

15515E00

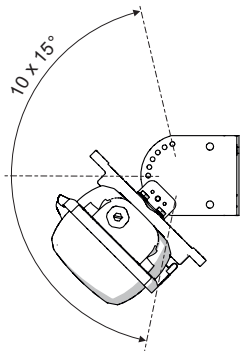

15517E00

Taille	L4 mm [pouces]	L mm [pouces]
2	320 [12,60]	80 [3,15]
4	670 [26,38]	130 [5,12]
6	670 [26,38]	130 [5,12]

7.3 Installation

FR

7.3.1 Ouverture et fermeture du boîtier

DANGER

Risque de choc électrique en cas d'ouverture non conforme !
Le non-respect de cette consigne peut entraîner des blessures graves ou mortelles.

- N'ouvrir les luminaires sans interrupteur qu'à l'état hors tension (voir la plaque d'information au niveau de la fermeture) !

AVIS

Danger dû à la décharge électrostatique.
Les composants électroniques peuvent être détruits en cas de contact.

- Ne pas toucher les platines à LED !

Recommandation
Ouvrir et fermer le luminaire avec la clé à douille de R.STAHL Schaltgeräte GmbH.

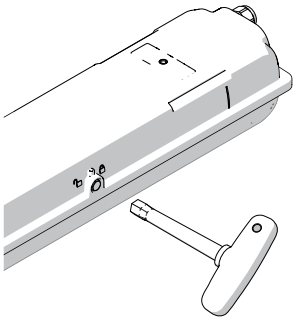

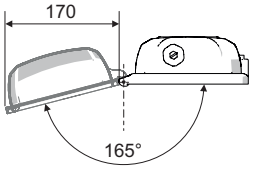

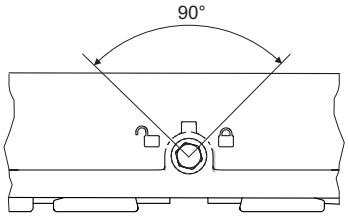

- Retirer le cache du verrouillage central.
- Tourner le verrouillage central à l'aide d'une clé à douille M8 d'ouverture 13 de 90° vers la gauche jusqu'à la butée.
- Faire pivoter la vasque.
- Fermer en procédant dans l'ordre inverse.
- Le joint d'étanchéité de la vasque doit parfaitement reposer sur le bord d'étanchéité.
- Presser le cache sur l'ouverture du verrouillage central (protection contre les salissures).

FR

i	Lors du montage et du démontage, veuillez observer les points suivants : • Version sans interrupteur : mettre le luminaire hors tension et le sécuriser contre tout réenclenchement. • Ne pas exercer de force lors de l'ouverture ou de la fermeture du boîtier ! Dispositif de verrouillage centralisé • Version avec interrupteurs : l'actionnement du verrouillage central provoque inévitablement la mise hors tension du luminaire. • En position finale ouverte avec la vasque rabattue, un système de protection contre le redémarrage bloque l'actionnement du verrouillage central.

Ouverture et fermeture de la plaque réflectrice

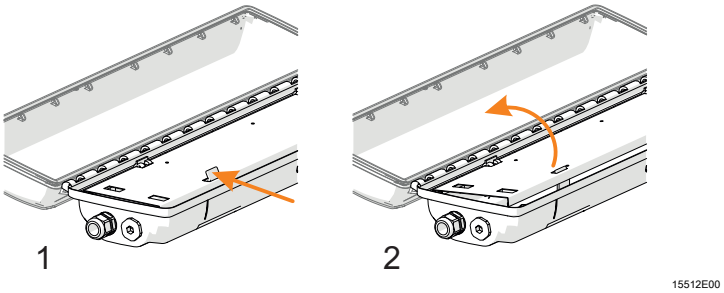	Ouverture : • Ouvrir la plaque réflectrice en poussant le verrou de sécurité (1). • Faire pivoter la plaque réflectrice (2). Fermeture : • Relever la plaque réflectrice et l'encliqueter.

7.3.2 Raccordements électriques

Raccordement au secteur

Respecter la plage de serrage maximale des bornes de connexion (voir chapitre « Caractéristiques techniques »).

Pour le raccordement au secteur, tenir compte des points suivants :

- Effectuer le serrage avec précision !
- Ne coincer aucune isolation du conducteur !
- Ne pas inverser les conducteurs !
- Observer les règles techniques lors du raccordement du conducteur !
- Bien serrer les conducteurs.

FR

Bornes de connexion

Plage de serrage :
1 x 1,5 ... 6 mm^2 (unifilaire)
1 x 1,5 ... 4 mm^2 (à fils fins)
1 x 1,5 ... 6 mm^2 (à fils fins avec embout)
(2 organes de serrage libres disponibles par pôle)

Longueur de dénudage :
10 ... 12 mm

Standard :

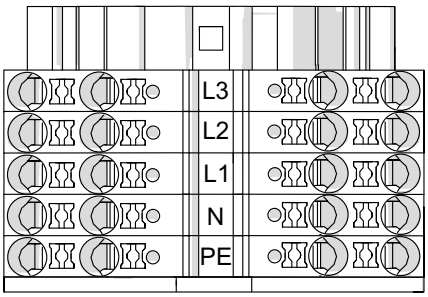

20219E00

L1, L2, L3	= Phase
N	= Conducteur neutre
PE	= Conducteur de protection

Avec élément d'adressage :

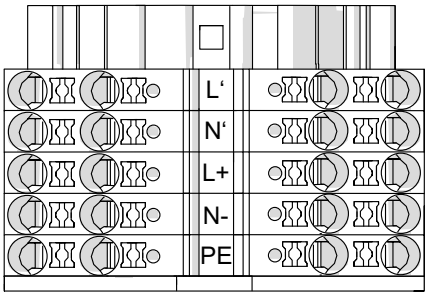

20220E00

L‘, N‘	= Entrée de commande
L+, N-	= Circuit final
PE	= Conducteur de protection

Avec raccordement DALI

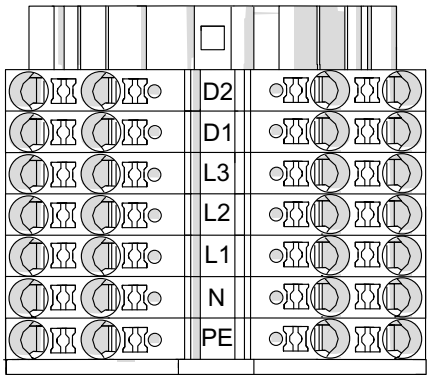

20221E00

D1, D2	= Raccordement DALI
L1, L2, L3	= Phase
N	= Conducteur neutre
PE	= Conducteur de protection

FR

Câblage traversant du raccordement au réseau d'alimentation

i	Câblage traversant avec section de 2,5 mm^2 pour 16 A max.

7.3.3 Luminaires avec élément d’adressage

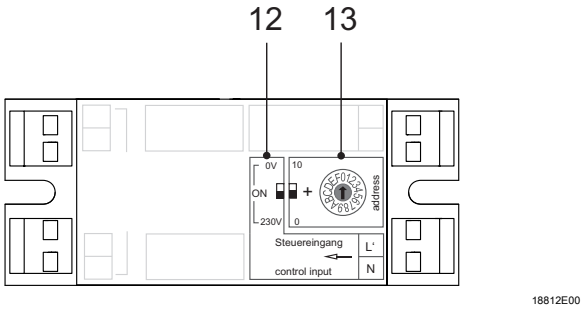

12 Commutateur logique
13 Commutateur d’adresses

Réglage d'adresse

AVIS
L’adressage du luminaire doit être effectué à l’aide d’un tournevis cruciforme 4 mm, et ce avant le fonctionnement sur un système d’alimentation centralisée pour éclairage de secours.

Commutateur d’adresses (13) :

Interrupteur à coulisse 0 / 10	Commutateur rotatif 0 / F	Adresse du luminaire
0	0	0 (non valide)
0	1	1
0	2	2
...	...	...
0	9	9
0	A	10
10	0	10
10	1	11
...	...	...
10	9	19
10	A	20
10	B ... E	non valide
10	F	Adressage via logiciel

FR

Entrée de commande
L'élément d'adressage permet de raccorder un câble de commande pour la commutation du luminaire.

Commutateur logique (12) :

Interrupteur à coulisse 0 V / 230 V	Fonction
0 V	Logique négative
230 V	Logique positive

Possibilités de commutation :

Logique positive (230 V)	Logique négative (0 V)
éclairage commuté pour la mise sous tension du luminaire avec d'autres luminaires	éclairage commuté pour la mise sous tension du luminaire en cas de coupure de courant
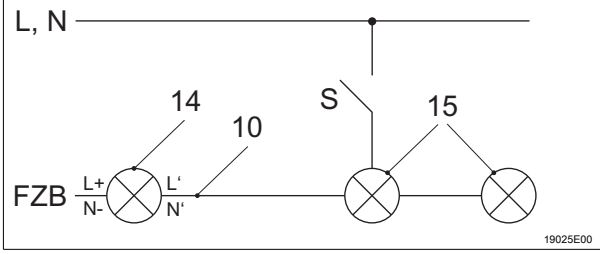	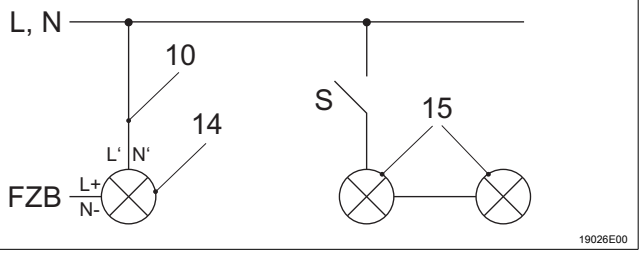

L, N	Réseau d'alimentation	10	Câble de commande
FZB	Système d'alimentation (batteries)	14	Éclairage de sécurité
S	Interrupteur éclairage général	15	Éclairage général

FR

7.3.4 Entrées de câbles

Le luminaire standard est fourni avec 3 orifices d'introduction, 2 entrée de câble et 2 bouchon obturateur.

Couples de serrage sur les composants de R. STAHL Schaltgeräte GmbH
Serrer les luminaires avec entrées de câble intégrées et bouchons obturateurs de R. STAHL Schaltgeräte GmbH aux valeurs suivantes :

		Couple de serrage	
		Filetage de raccordement	Vis de pression
Entrée de câble 8161	M20 x 1,5	2,3 Nm	1,5 Nm
	M25 x 1,5	3,0 Nm	2,0 Nm
Bouchon obturateur 8290	M20 x 1,5	1,0 Nm	–
	M25 x 1,5	1,5 Nm	–

FR

Luminaires avec entrées de câbles et bouchons obturateurs certifiés n'ayant pas été fournis par R. STAHL Schaltgeräte GmbH

	DANGER
	Risque d'explosion en présence d'entrées de câbles et de bouchons obturateurs non autorisés ! Le non-respect de cette indication peut causer des blessures graves ou mortelles. • Utilisez uniquement des entrées de câbles et des bouchons obturateurs qui ont été contrôlés et certifiés séparément selon la directive 2014/34/UE (ATEX) ou IECEx (CoC), et qui correspondent à la version de norme indiquée dans le certificat du luminaire.

Tenir compte des points suivants :
- l'étanchéité à la poussière requise !
- le mode de protection requis !
- la résistance à la température requise !
- le degré de protection IP indiqué sur la plaque signalétique !
- les modes d'emploi des entrées de câbles ainsi que des bouchons obturateurs !
- les couples de serrage requis !
- la plage de diamètres de câble autorisés !

8 Mise en service

	DANGER
	Risque d'explosion en cas d'installation inappropriée ! Le non-respect de cette indication peut causer des blessures graves ou mortelles. • Contrôler l'installation du dispositif avant la mise en service. • Observer les dispositions nationales.

AVIS
Dysfonctionnement ou dommages suite à la formation de condensation. Des dégâts matériels peuvent s'ensuivre en cas de non respect ! • Utiliser le luminaire en continu ou de façon périodique sur de longues périodes. • Éviter les ponts thermiques.

Avant la mise en service, effectuer les vérifications suivantes :
- Vérifier le montage et l'installation.
- Vérifier si le boîtier est endommagé.
- Le cas échéant, retirer les corps étrangers.
- Le cas échéant, nettoyer la chambre de connexion.
- Vérifier si les conducteurs sont introduits correctement.
- Vérifier si tous les écrous et vis sont serrés à fond.
- Vérifier si tous les trous ont été fermés.
- Vérifier si tous les bouchons obturateurs et entrées de câble sont bien serrés.

FR

- Vérifier si tous les conducteurs sont solidement connectés.
- Vérifier si la tension d'alimentation est conforme à la tension assignée d'emploi.
- Vérifier si les diamètres de câble autorisés ont été utilisés pour les entrées de câble.
- Vérifier si le dispositif a été fermé dans les règles.
- L'ensemble de construction à LED et le diffuseur sont propres.

9 Maintenance, entretien, réparation

	ATTENTION
	Risque d'électrocution et/ou de dysfonctionnement de l'appareil si des travaux non autorisés sont effectués ! Le non-respect de cette consigne peut provoquer des blessures légères ! • Avant tous travaux sur le dispositif, le mettre hors tension. • Les travaux sur le dispositif doivent être effectués uniquement par un électricien qualifié agréé et formé à cette fin.

9.1 Maintenance

- Le type et l'étendue des contrôles sont spécifiés dans les prescriptions nationales correspondantes.
- Adapter les intervalles de contrôle aux conditions d'utilisation.
- Procéder aux travaux de maintenance et de réparation selon CEI 60079-17 et CEI 60079-19.

	Observer également les réglementations en vigueur dans le pays d'utilisation.

FR

Vérifier au moins les points suivants lors de la maintenance/l'entretien du dispositif :

- le serrage correct des conducteurs,
- la formation de fissures et d'autres dommages visibles du boîtier du dispositif et/ou de l'enceinte de protection,
- le vieillissement et l'endommagement du joint (remplacer intégralement les composants du boîtier dont la mousse d'étanchéité est endommagée),
- la propreté à l'intérieur et à l'extérieur du dispositif,
- le respect des températures admissibles (selon EN 60079),
- l'entrée de câble est intacte et bien serrée,
- le vieillissement et l'endommagement des câbles et conducteurs,
- une utilisation conforme aux fins prévues.

FR

9.2 Réparation

	DANGER
	Risque d'explosion en cas de réparations inappropriées ! Le non-respect de cette indication peut causer des blessures graves ou mortelles. • Les réparations des dispositifs doivent être effectuées exclusivement avec des pièces de rechange d'origine de R. STAHL Schaltgeräte GmbH en observant la notice de montage correspondante.

Il est interdit de procéder à des réparations sur la plaque de montage.
En cas d'erreur, remplacer la plaque de montage complète.

9.3 Retour

- Tout retour ou emballage de dispositifs ne doit être effectué qu'en accord avec R. STAHL ! À cet effet, veuillez contacter le représentant local de R. STAHL.

Le service après-vente de R. STAHL se tient à disposition en cas de retour de dispositif pour réparation ou maintenance.

- Contacter personnellement le service après-vente.

ou

- Consulter le site Internet r-stahl.com.
- Sélectionner dans « Assistance » > « RMA » > « Formulaire RMA ».
- Remplir le formulaire et l'envoyer.
  Vous recevrez automatiquement par e-mail un formulaire RMA.
  Veuillez imprimer ce fichier.
- Envoyer ensemble dans l'emballage le dispositif et le formulaire RMA à la R. STAHL Schaltgeräte GmbH (adresse indiquée à la chapitre 1.1).

10 Nettoyage

- Nettoyer le dispositif avec un chiffon, balai, aspirateur ou autre.
- En cas de nettoyage humide, utiliser de l'eau ou des détergents doux, non abrasifs, non agressifs.
- Ne pas utiliser de détergents agressifs ou de solvants.

11 Élimination

- Respecter les prescriptions nationales et locales ainsi que les dispositions légales relatives à l'élimination.
- Les matériaux doivent être recyclés séparément.
- S'assurer d'une élimination de tous les composants respectueuse de l'environnement conformément aux dispositions légales.

FR

12 Accessoires et pièces de rechange

AVIS
Dysfonctionnement ou endommagement du boîtier si les pièces utilisées ne sont pas d'origine. Des blessures graves ou mortelles peuvent résulter du non-respect de cette consigne ! • Utiliser uniquement des pièces de rechange et des accessoires d'origine de R. STAHL Schaltgeräte GmbH.

i	Vous trouverez les accessoires et les pièces de rechange sur la fiche technique figurant sur notre site Internet : r-stahl.com.

FR

EU-Konformitätserklärung
EU Declaration of Conformity
Déclaration de Conformité UE

R. STAHL Schaltgeräte GmbH • Am Bahnhof 30 • 74638 Waldenburg, Germany
erklärt in alleiniger Verantwortung, *declares in its sole responsibility, déclare sous sa seule responsabilité,*

dass das Produkt: *that the product:* *que le produit:*	**LED Langfeldleuchte** *LED Linear Luminaire* *LED Luminaire Linéaire*
Typ(en), *type(s), type(s):*	**6402/4...-....-...-..-....**

mit den Anforderungen der folgenden Richtlinien und Normen übereinstimmt.
is in conformity with the requirements of the following directives and standards.
est conforme aux exigences des directives et des normes suivantes.

Richtlinie(n) / *Directive(s) / Directive(s)*		**Norm(en)** / *Standard(s) / Norme(s)*
2014/34/EU *2014/34/EU* *2014/34/UE*	**ATEX-Richtlinie** *ATEX Directive* *Directive ATEX*	EN 60079-0:2018 EN 60079-28:2015 EN 60079-31:2014
Kennzeichnung, *marking, marquage:*		Ex **II 2 D Ex tb op is IIIC T 100°C Db** CE 0158
EU-Baumusterprüfbescheinigung: *EU Type Examination Certificate:* *Attestation d'examen UE de type:*		**IBExU 14 ATEX 1292** (IBExU Institut für Sicherheitstechnik GmbH Fuchsmühlenweg 7, 09599 Freiberg, Germany)
Produktnormen nach Niederspannungsrichtlinie: *Product standards according to Low Voltage Directive:* *Normes des produit pour la Directive Basse Tension:*		EN 60598-1:2015/A1:2018 EN 60598-2-22:2014/AC:2015 EN 62471:2008
2014/30/EU *2014/30/EU* *2014/30/UE*	**EMV-Richtlinie** *EMC Directive* *Directive CEM*	EN 61547:2009 EN 55015:2013 EN 61000-3-2:2014 EN 61000-3-3:2013
2011/65/EU *2011/65/EU* *2011/65/UE*	**RoHS-Richtlinie** *RoHS Directive* *Directive RoHS*	EN 50581:2012

Waldenburg, 2018-10-18	i.V.	i.V.
Ort und Datum *Place and date* *Lieu et date*	**Dr. A. Kaufmann** **Leiter BU Leuchten & Signalgeräte** *Head of BU Lightings & Signalling* *Directeur BU Eclairage & Appareils de signalisation*	**J. Freimüller** **Leiter Qualitätsmanagement** *Director Quality Management* *Directeur Assurance de Qualité*

EU-Konformitätserklärung
EU Declaration of Conformity
Déclaration de Conformité UE

STAHL

R. STAHL Schaltgeräte GmbH • Am Bahnhof 30 • 74638 Waldenburg, Germany
erklärt in alleiniger Verantwortung, *declares in its sole responsibility, déclare sous sa seule responsabilité,*

dass das Produkt: *that the product:* *que le produit:*	**LED Langfeldleuchte** *LED Linear Luminaire* *LED Luminaire Linéaire*
Typ(en), *type(s), type(s):*	**6402/4...-....-...-..-....**

mit den Anforderungen der folgenden Richtlinien und Normen übereinstimmt.
is in conformity with the requirements of the following directives and standards.
est conforme aux exigences des directives et des normes suivantes.

Richtlinie(n) / *Directive(s) / Directive(s)*		**Norm(en)** / *Standard(s) / Norme(s)*
2014/34/EU *2014/34/EU* *2014/34/UE*	**ATEX-Richtlinie** *ATEX Directive* *Directive ATEX*	EN 60079-0:2018 EN 60079-1:2014 EN 60079-7:2015 EN 60079-15:2010 EN 60079-28:2015 EN 60079-31:2014
Kennzeichnung, *marking, marquage:*		Ex **II 3G Ex ec IIC T4 Gc** **II 3G Ex ec nC IIC T4 Gc** **II 3G Ex db ec IIC T4 Gc** **II 3G Ex db ec nC IIC T4 Gc** **II 3D Ex tc IIIC T100 °C Dc** CE
Baumusterprüfbescheinigung: *Type Examination Certificate:* *Attestation d'examen de type:*		**IBExU 14 ATEX B020 X** (IBExU Institut für Sicherheitstechnik GmbH Fuchsmühlenweg 7, 09599 Freiberg, Germany)
Produktnormen nach Niederspannungsrichtlinie: *Product standards according to Low Voltage Directive:* *Normes des produit pour la Directive Basse Tension:*		EN 60598-1:2015/A1:2018 EN 60598-2-22:2014/AC:2015 EN 62471:2008
2014/30/EU *2014/30/EU* *2014/30/UE*	**EMV-Richtlinie** *EMC Directive* *Directive CEM*	EN 61547:2009 EN 55015:2013 EN 61000-3-2:2014 EN 61000-3-3:2013
2011/65/EU *2011/65/EU* *2011/65/UE*	**RoHS-Richtlinie** *RoHS Directive* *Directive RoHS*	EN 50581:2012

Waldenburg, 2018-10-18

Ort und Datum
Place and date
Lieu et date

i.V.

Dr. A. Kaufmann
Leiter BU Leuchten & Signalgeräte
Head of BU Lightings & Signalling
Directeur BU Eclairage & Appareils de signalisation

i.V.

J. Freimüller
Leiter Qualitätsmanagement
Director Quality Management
Directeur Assurance de Qualité