Инструкция по эксплуатации

Additional languages www.r-stahl.com

RU

Звуковой сигнал GRP - 110 дБ(A), взрывонепроницаемый

Серия YA6S

RU

Содержание

1 Общие сведения 3
1.1 Производитель 3
1.2 Данные инструкции по эксплуатации 3
1.3 Дополнительные документы 3
1.4 Соответствие нормам и предписаниям 3
2 Пояснение символов 4
2.1 Символы в инструкции по эксплуатации 4
2.2 Предупредительные указания 5
2.3 Символы на приборе 5
3 Указания по технике безопасности 6
3.1 Хранение инструкции по эксплуатации 6
3.2 Безопасное применение 6
3.3 Переоборудование и конструктивные изменения 6
4 Функция и конструкция устройства 6
4.1 Функция 7
5 Технические данные 7
6 Транспортировка и хранение 8
7 Монтаж и установка 9
7.1 Размеры / монтажные размеры 9
7.2 Монтаж / демонтаж, рабочее положение 10
7.3 Монтаж 16
8 Ввод в эксплуатацию 16
9 Эксплуатация 17
9.1 Устранение неисправностей 17
10 Уход, техническое обслуживание, ремонт 17
10.1 Содержание в исправном состоянии 18
10.2 Ремонт 18
10.3 Возврат 19
11 Очистка 19
12 Утилизация 19
13 Принадлежности и запасные детали 19

RU

1 Общие сведения

1.1 Производитель

R. STAHL Schaltgeräte GmbH
Business Unit Lighting & Signalling
Nordstr. 10
99427 Weimar
Германия

Тел.: +49 3643 4324
Факс: +49 3643 4221-76
Интернет: www.r-stahl.com
Электр. почта: info@stahl.de

R. STAHL Schaltgeräte GmbH

Am Bahnhof 30
74638 Waldenburg
Германия

Тел.: +49 7942 943-0
Факс: +49 7942 943-4333
Интернет: www.r-stahl.com
Электр. почта: info@stahl.de

Представление

Общество с ограниченной ответственностью «Р. ШТАЛЬ» (ООО «Р. ШТАЛЬ»)
Место нахождения:
Россия,
129085, город Москва,
Звёздный бульвар, дом 21, строение 1.
Фактический адрес:
Россия,
129085, город Москва,
Звёздный бульвар, дом 21, строение 1.
ОГРН: 5087746541493

Тел.: +7(495)616-3252
Факс: +7(495)615-0473
Интернет: www.stahl.ru.com/
Электр. почта info@stahl.ru.com.

1.2 Данные инструкции по эксплуатации

Ид. № : 249935 / YA6S60300020
Номер публикации: 2018-03-26·BA00·III·ru·02

Издание на английском языке является оригинальной инструкцией по эксплуатации.
Оно имеет юридическую силу при разрешении любых правовых вопросов.

1.3 Дополнительные документы

- Технический паспорт

Документы на других языках см. на сайте www.r-stahl.com.

1.4 Соответствие нормам и предписаниям

Сертификаты и сертификат соответствия ЕС, см. www.r-stahl.com.
Прибор имеет сертификат IECEx. Сертификат см. на официальном сайте IECEx: http://iecex.iec.ch/

RU

2 Пояснение символов

2.1 Символы в инструкции по эксплуатации

Символ	Значение
	Советы и рекомендации по эксплуатации прибора
	Опасность общего характера
	Опасность, вызванная наличием взрывоопасной атмосферы
	Опасность от деталей, находящихся под напряжением

= сигнал

= земля

1 = уровень сигнала 1

2 = уровень сигнала 2

3 = уровень сигнала 3

= сигнальный тон

= подключение телефона

RU

2.2 Предупредительные указания

Необходимо обязательно соблюдать предупредительные указания, чтобы свести к минимуму риски, обусловленные конструкцией и эксплуатацией.
Предупредительные указания имеют следующую структуру:

- Сигнальное слово: ОПАСНОСТЬ, ВНИМАНИЕ, ОСТОРОЖНО, УКАЗАНИЕ
- Вид и источник опасности/ущерба
- Последствия опасности
- Принятие контрмер для предотвращения опасности или ущерба

	ОПАСНОСТЬ
	Опасность для персонала Несоблюдение указания приводит к тяжелым или смертельным травмам.

	ВНИМАНИЕ
	Опасность для персонала Несоблюдение указания может привести к тяжелым или смертельным травмам.

	ОСТОРОЖНО
	Опасность для персонала Несоблюдение указания может привести к незначительным или легким травмам.

УКАЗАНИЕ
Предотвращение материального ущерба Несоблюдение указания может привести к повреждению прибора и/или его окружения.

2.3 Символы на приборе

Символ	Значение
CE 0158 05594E00	Маркировка CE согласно действующей на данный момент директиве.
Ex 02198E00	Прибор сертифицирован для взрывоопасных участков согласно маркировке.
15649E00	Вход
15648E00	Выход

RU

3 Указания по технике безопасности

3.1 Хранение инструкции по эксплуатации

- Внимательно прочтите инструкцию по эксплуатации и сохраните ее на месте установки прибора.
- Следуйте указаниям в соответствующих документах и инструкциях по эксплуатации подключаемых приборов.

3.2 Безопасное применение

- Прочтите указания по технике безопасности, содержащиеся в данной инструкции по эксплуатации, и следуйте им!
- Соблюдать значения и измеренные производственные условия на фирменных и заводских табличках!
- Соблюдать дополнительные указательные таблички на приборе!
- Используйте прибор только по назначению и только для допустимой цели применения!
- Мы не несем ответственность за ущерб, возникший в результате неправильного или недопустимого использования, а также вследствие несоблюдения данной инструкции по эксплуатации.
- Перед монтажом и вводом в эксплуатацию убедитесь в том, что прибор не имеет повреждений!
- Работы на приборе (монтаж, уход, техническое обслуживание, устранение неисправностей) должны производиться только уполномоченным персоналом, прошедшим соответствующее обучение.

3.3 Переоборудование и конструктивные изменения

	ОПАСНОСТЬ
EX	Опасность вследствие переоборудования и конструктивных изменений прибора! Несоблюдение указаний может стать причиной тяжелых травм или смертельного исхода! • Не переоборудовать и не изменять прибор.

i	Материальная ответственность и гарантия не распространяются на ущерб, возникший в результате переоборудования и конструктивных изменений.

4 Функция и конструкция устройства

	ОПАСНОСТЬ
EX	Опасность вследствие применения не по назначению! Несоблюдение указаний может стать причиной тяжелых травм или смертельного исхода! • Использовать прибор исключительно согласно условиям эксплуатации, определенным в данной инструкции по эксплуатации.

4.1 Функция

Изделие серии YA6S обеспечивает звуковой сигнал, который предусмотрен для сигнализации, предупреждения или оповещения о событии. Прибор устойчив к коррозии, благодаря чему он особенно подходит для применения в жестких условиях окружающей среды на суше или в море.

RU

5 Технические данные

Взрывозащита

Глобально (IECEx)

Газ и пыль	IECEx BAS 14.0064 IEC 60079-0: 2011/IEC 60079-1: 2007/IEC 60079-31: 2013 Ex d IIB T* Ta -** … +** °C Gb Ex d IIC T* Ta -** … +** °C Gb Ex tb IIIC T*** °C Ta -** … +** °C Db IP66

Европа (ATEX)

Газ и пыль	Baseefa14ATEX0126 EN 60079-0: 2012/EN 60079-1: 2007/EN 60079-31: 2009 (IEC 60079-31: 2013) Ⓔx II 2 G Ex d IIB T* Ta -** … Ta +** °C Gb Ⓔx II 2 G Ex d IIC T* Ta -** … Ta +** °C Gb Ⓔx II 2 D Ex tb IIIC T*** °C Ta -** … +** °C Db IP66

EAC (TP)

Газ и пыль	TC RU C-DE.ME92.B.00822 1Ex d IIB T* Ta -** ... +** °C Gb 1Ex d IIC T* Ta -** ... +** °C Gb 1Ex tb IIIC T*** °C Ta -** ... +** °C Db IP66

Таблица вариантов продукции

Ток и напряжение	Температурный класс	Макс. температура поверхности	Диапазон окружающей температуры
24 В DC	T6	T75 °C	-60 … +70 °C
48 В DC	T6	T75 °C	-60 … +70 °C
115 В AC	T6	T77 °C	-60 … +60 °C
	T5	T87 °C	-60 … +70 °C
240 В AC	T6	T77 °C	-60 … +60 °C
	T5	T87 °C	-60 … +70 °C

Свидетельства и сертификаты

Сертификаты	IECEx, ATEX, Казахстан (TP), Россия (TP), Белоруссия (TP)

Условия окружающей среды

Диапазон рабочих температур	24/48 В DC	-60 ... +70 °C
	115 В AC	-40 ... +60 °C
	230 В AC	-40 ... +60 °C

RU

Технические данные

Электрические характеристики						
Расчетное рабочее напряжение	24 или 48 В DC 115 или 230 В AC					
Потребление тока	24 В DC	280 мА				
	48 В DC	250 мА				
	115 В AC	76 мА				
	230 В AC	40 мА				
Рабочие параметры	+/-10 %					
Контроль проводов	да					
Ток включения	DC 24 В/48 В		AC 115 В		AC 230 В	
	$I_{макс.}$	Продолжительность	$I_{макс.}$	Продолжительность	$I_{макс.}$	Продолжительность
	14,5 А	220 мкс	10 А	300 мкс	25 А	310 мкс
Звуковые данные						
Громкость	макс. 110 дБ (A)					
Регулятор громкости	Согласование 18 дБ (A)					
Уровни звука	24 / 48 В DC	3				
	115 / 230 В AC	2				
Выбор звука	посредством выключателя DIL					
Механические данные						
Материал						
Корпус	полиэфир, укрепленный стекловолокном					
Рупор и гудок	АБС, замедляющий распространение пламени					
Монтажные детали	Нержавеющая сталь					
Хомут	Нержавеющая сталь					
Таблички	Полиэфирная пленка, самоклеющаяся					
Вид защиты	IP66/IP67 согласно стандарту IEC 60529					
Монтаж/установка						
Подключение	Клеммы 2,5 мм^2					

Дополнительные технические данные см. на сайте www.r-stahl.com.

6 Транспортировка и хранение

- Транспортировать и хранить прибор только в оригинальной упаковке.
- Хранить прибор в сухом (без образования конденсата) и свободном от вибраций месте.
- Не опрокидывать прибор.

RU

7 Монтаж и установка

7.1 Размеры / монтажные размеры

Чертежи (все размеры в мм [дюймах]) – Возможны изменения

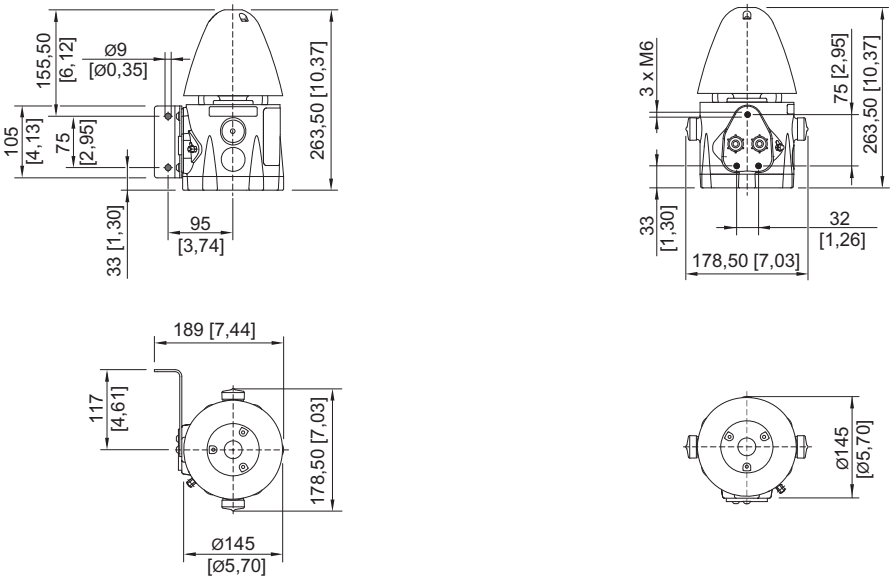

Акустический сигнал GRP, серия YA6S с L-образным хомутом

Звуковой сигнал GRP, серия YA6S без L-образного хомута

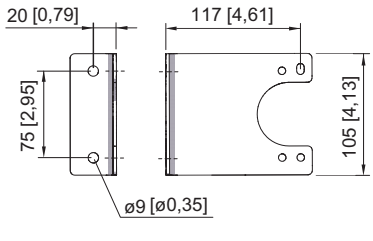

L-образный кронштейн

RU

7.2 Монтаж / демонтаж, рабочее положение

ОПАСНОСТЬ

Опасность взрыва!
Опасность получения травм и нанесения материального ущерба!
- При использовании гильз для оконцевания жилы их следует устанавливать герметично, используя подходящий инструмент.

ОПАСНОСТЬ

Опасность взрыва!
Опасность получения травм и повреждения оборудования!
- Аккуратно удалять и заменять компоненты.
- Не повреждать открытые поверхности зазоров и защищать их от пыли и грязи.
- Устанавливать торцевые фланцы ровно без применения силы, не обрабатывать их молотком или другими инструментами и не тянуть вниз за крепежные винты.

- Монтировать прибор на ровную поверхность, рассчитанную на соответствующий вес.
- Ввести кабели, используя сертифицированный герметичный кабельный ввод и ввод проводки, подходящий для газовой группы.
- Неиспользуемые вводы закрыть при помощи сертифицированных герметичных заглушек.

7.2.1 Условия встраивания подключения к сети

ОПАСНОСТЬ

Опасность взрыва!
Опасность получения травм и повреждения оборудования!
- Использовать только кабельные соединения с соответствующей сертификацией. Кабельные соединения должны защищать от пробоя при взрыве (Ex d) и подходить для используемого вида кабеля.
- Неиспользуемые отверстия в корпусе закрыть при помощи герметичных заглушек.
- Неиспользуемые кабельные соединения закрыть при помощи герметичных заглушек.
- Кабельные соединения и заглушки должны соответствовать требованиям IEC/EN 60079-14.
- Монтаж кабельных соединений следует выполнять в соответствии с указаниями изготовителя.
- Температура ввода проводки может достигать 70 °C.
- Нанести неотверждаемый уплотнительный материал на резьбу, чтобы обеспечить вид защиты IP66.

ОПАСНОСТЬ

Опасность от деталей, находящихся под напряжением!
Угроза смерти или получения тяжелых травм!
- Обесточить прибор перед его открытием и демонтажем.
- Обеспечить защиту прибора от несанкционированного включения.

RU

7.2.2 Установка с монтажной скобой

- Прикрепить кронштейн к стене.

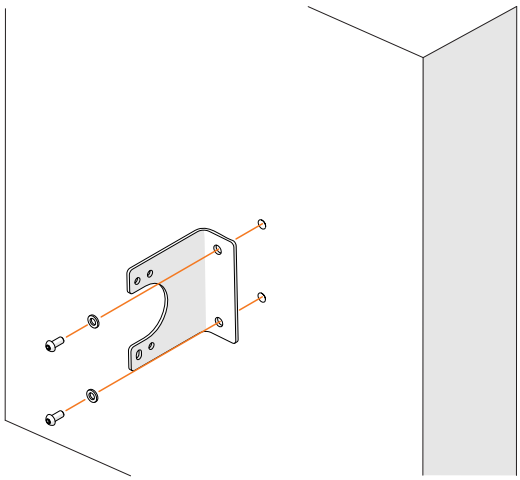

17161E00

- Закрепить прибор.

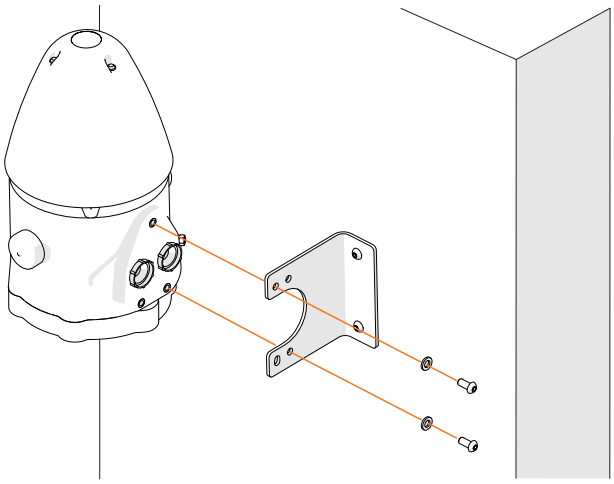

17219E00

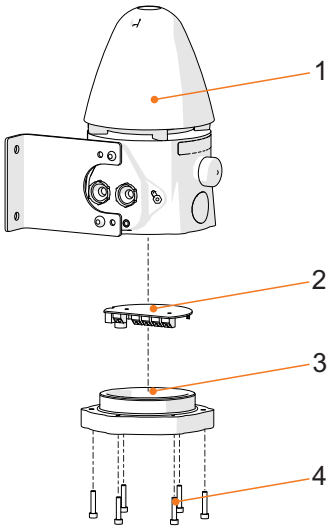

17220E00

1 Рупор
2 Печатная плата
3 Торцевая крышка
4 Винты с цилиндрической головкой M5 x 25

- Удалить 6 винтов с цилиндрической головкой (4) и торцевую крышку (3).
- Подготовить кабельный ввод и ввод проводки.
- Обеспечить подключение заземления.
- Установить кабельное соединение.
- Подключить провода (см. раздел «Электроподключение»).

7.2.3 Сборка корпуса

- Приподнять торцевую крышку в направлении прибора.
- Заменить винт с цилиндрической головкой M5 x 25
  (см. ниже, в разделе «Информация») и затянуть с моментом затяжки 4 Нм.

7.2.4 Электроподключение

RU

Основные компоненты

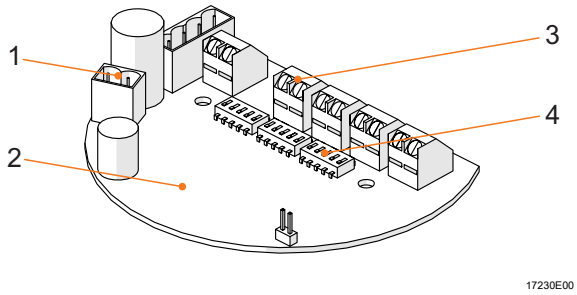

1 Штекер для сирены
2 Соединительная печатная плата
3 Клеммные блоки
4 Переключатель выбора тонов
(см. таблицу тонов)

Основные компоненты YL6S

Подключение кабеля

i	• Соединительная клемма рассчитана на кабель с поперечным сечением 2,5 мм^2 или 14 ... 18 AWG.

Параллельное соединение нескольких приборов
К сети питания может быть параллельно подключено до 10 приборов
(см. раздел «Схема электрических соединений»).

Электросхемы

i	**Контроль проводов** для приборов с постоянным напряжением • Посредством изменения полярности. • Посредством подключения нагрузочного сопротивления между 0 В и +В. Значение сопротивления устанавливается разработчиками системы.

i	**Две ступени сигнализации** для приборов с переменным напряжением • Посредством подключения с помощью третьего провода. **Три ступени сигнализации** для приборов с постоянным напряжением • Посредством подключения с помощью третьего и четвертого проводов.

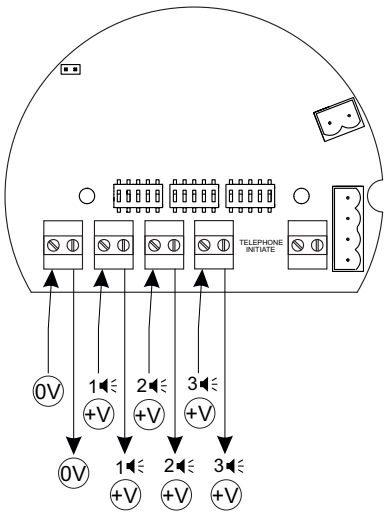

17228E00

Электросхема постоянного напряжения

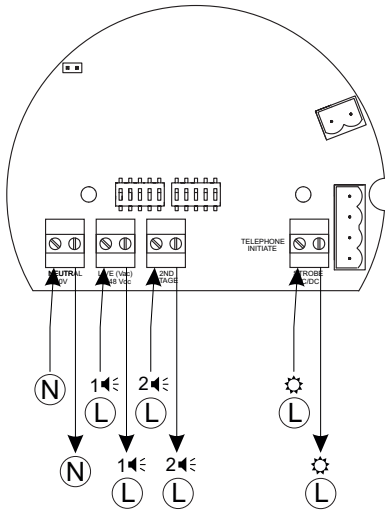

17193E00

Электросхема переменного напряжения

1 = уровень сигнала 1

2 = уровень сигнала 2

3 = уровень сигнала 3

7.2.5 Заземление

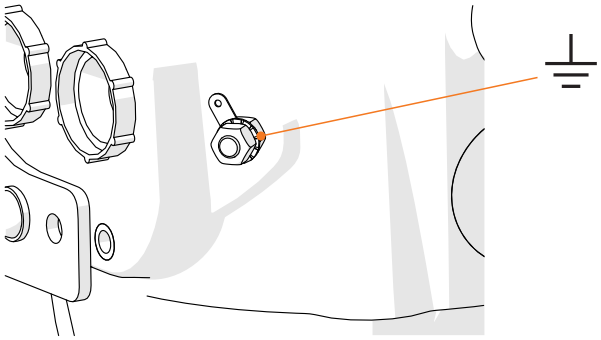

17191E00

Подключение заземления

Использование металлических кабельных вводов и вводов проводки
Флажок заземления должен быть предусмотрен для каждого прибора.
Он должен быть соединен с внешним болтом заземления, как описано выше.

Материал прибора
Используемый для корпуса материал GRP обладает электропроводными свойствами. Материал антистатический и предотвращает образование электрического заряда на поверхности.
Специфическое поверхностное сопротивление < 10^8 Ω согласно IEC 60093.

RU

7.2.6 Регулируемые тоновые последовательности

- Выбор сигнальных тонов и соответствующей позиции переключателя для каждого тона: см. таблицу внизу.
- Контроль правильных позиций переключателя выбранных сигнальных тонов
- Не используйте звуковые сигналы 12, 14 и 32 для вариантов AC.

Таблица тонов					
Номе	Исполнение	Частота	Переключатель выбора тонов	Частота повторе	Специальное
Тон 01	Два чередующихся тона	800-1000	00000	0,5	Пожарные сигнализации — железнодорожный переезд
Тон 02	Два чередующихся тона	2500-3100	10000	0,5	Защитные сигнализации
Тон 03	Два быстро чередующихся тона	800-1000	01000	0,25	Повышенная срочность — железнодорожный переезд
Тон 04	Два быстро чередующихся тона	2500-3100	11000	0,25	Отпугивание с целью защиты
Тон 05	Два чередующихся тона	440-554	00100	0,4/0,1	AFNOR, Франция
Тон 06	Два чередующихся тона	430-470	10100	1,0	
Тон 07	Два очень быстро чередующихся тона	800-1000	01100	0,13	
Тон 08	Два очень быстро чередующихся тона	2500-3200	11100	0,07	
Тон 09	Два чередующихся тона	440-554	00010	2,0	Аварийная полоса движения, Швеция (SS 031711)
Тон 10	Непрерывный тон	700	10010		Отбой тревоги, Швеция (SS 031711)
Тон 11	Непрерывный тон	1000	01010		
Тон 12	Непрерывный тон	1000	11010		
Тон 13	Непрерывный тон	2300	00110		
Тон 14	Непрерывный тон	440	10110		
Тон 15	Прерванный тон	1000	01110	2,0	
Тон 16	Прерванный тон	420	11110	1,25	AS2220, Австралия
Тон 17	Прерванный тон	1000	00001	0,5	
Тон 18	Прерванный тон	2500	10001	0,25	
Тон 19	Прерванный тон	2500	01001	0,5	

RU

Таблица тонов					
Тон 20	Прерванный тон	700	11001	6/12	Важное сообщение, Швеция
Тон 21	Прерванный тон	1000	00101	1,0	
Тон 22	Прерванный тон	700	10101	4,0	Сигнал воздушной тревоги, Швеция
Тон 23	Прерванный тон	700	01101	0,25	Местный сигнал тревоги, Швеция
Тон 24	Прерванный тон	720	11101	0,7/0,3	Сигнал промышленной тревоги, Германия
Тон 25	Прерванный, быстрый, с возрастающей громкостью	1400	00011	0,25	
Тон 26	Быстрая сирена	250-1200	10011	0,085	
Тон 27	Постоянно возрастающий, понижающийся	1000	01011	10/40/10	Сигнал промышленной тревоги, Германия
Тон 28	ISO 8201 Эвакуация	800-1000	11011	В качестве стан-дарта	Международный сигнал эвакуации
Тон 29	Быстрый воющий тон	500-1000	00111	0,15	
Тон 30	Медленный воющий тон	500-1200	10111	4,5	Эвакуация, Нидерланды
Тон 31	Обратный свип-сигнал	1200-500	01111	1,0	Пожарная тревога, Германия (DIN 33404)
Тон 32	Сирена	500-1200	11111	3,0	

Звуковые сигналы согласно PFEER в соответствии с рекомендацией UKOOA

Сигнал общей тревоги	Звуковой сигнал 15	Прерванный тон 1000 Гц
PAPA	Звуковой сигнал 31	Обратный свип-сигнал 1200 ... 500 Гц
Ядовитый газ	Звуковой сигнал 11	Непрерывный тон 1000 Гц

Подробная информация о переключателе выбора тонов

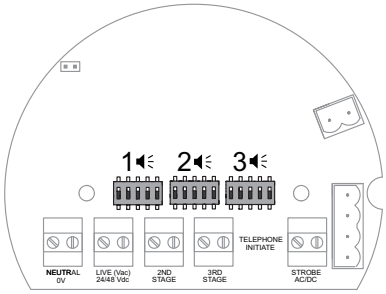

17192E00

RU

7.3 Монтаж

	ВНИМАНИЕ
	Опасность поражения током при контакте с деталями, находящимися под напряжением! Несоблюдение указаний может стать причиной тяжелых травм или смертельного исхода. • Обесточьте все подключения и проводку. • Обеспечьте защиту подключений от несанкционированного включения.

	ОПАСНОСТЬ
	Опасность взрыва! Опасность получения травм и повреждения оборудования! • Эксплуатировать прибор только в неповрежденном состоянии. • При повреждении резьбы немедленно заменять прибор. • Обращаться с прибором и компонентами очень аккуратно. • Защищать открытые поверхности зазоров от пыли, грязи и повреждений. • Устанавливать торцевые фланцы прямо без применения силы. • Не обрабатывать фланец молотком или другими металлическими инструментами. • Не тянуть фланец вниз за крепежные винты. • Устанавливать прибор только в чистой и сухой окружающей среде.

8 Ввод в эксплуатацию

	ОПАСНОСТЬ
	Опасность взрыва вследствие неправильного монтажа! Несоблюдение указаний может стать причиной тяжелых травм или смертельного исхода! • Перед вводом в эксплуатацию проверить правильность монтажа прибора и его функцию. • Соблюдайте национальные предписания.

Перед вводом в эксплуатацию убедитесь в следующем:
- прибор установлен в соответствии с предписаниями.
- напряжение питания соответствует расчетному рабочему напряжению прибора.
- использован необходимый диаметр кабеля для кабельных вводов.
- вводы проводки и заглушки надежно закреплены.
- кабели подключены надлежащим образом.
- подключение выполнено надлежащим образом.
- все винты и гайки затянуты в соответствии с предписаниями.
- коммутационная коробка чиста.
- прибор не поврежден.
- в приборе нет посторонних предметов.
- прибор герметично закрыт в соответствии с предписаниями.

9 Эксплуатация

Прибор предупреждает и выдает аварийный сигнал при помощи звукового сигнала.

- звуковой сигнал.

9.1 Устранение неисправностей

При возникновении неисправности прочтите предыдущие разделы данного документа.

Если неисправность не может быть устранена при помощи перечисленных методов:

- Обратитесь в R.STAHL Schaltgeraete GmbH.

Для быстрой обработки держите наготове следующие данные:

- Тип и серийный номер
- Данные о покупке
- Описание неисправности
- Цель применения (в особенности входной/выходной контур)

RU

10 Уход, техническое обслуживание, ремонт

	ВНИМАНИЕ
	Опасность поражения электрическим током или неисправность прибора при проведении несанкционированных работ! Несоблюдение указаний может стать причиной тяжелых травм и материального ущерба. • Допускайте к работе с прибором исключительно специалистов-электриков, обладающих полномочиями для проведения данного вида работ и прошедших соответствующее обучение.

RU

10.1 Содержание в исправном состоянии

i	Соблюдать национальные предписания, действующие в стране эксплуатации.

- Тип и объем проверок определяются с учетом соответствующих государственных предписаний.
- Привести интервалы проверок в соответствие с условиями эксплуатации.

В рамках стандартного технического обслуживания необходимо провести следующие проверки и принять следующие меры.

Проверить	Меры
допустимую окружающую температуру	При превышении или недостижении допустимой окружающей температуры прибор должен быть выведен из эксплуатации.
компоненты корпуса на образование трещин и повреждения	Заменить заменяемые компоненты корпуса. Если компоненты корпуса нельзя заменить, вывести прибор из эксплуатации.
применение по назначению	Если прибор используется не по назначению, его необходимо вывести из эксплуатации.
закреплены ли провода надлежащим образом	Прочно закрепить неплотно зажатые провода.
кабели на изнашивание и повреждение	Заменить поврежденные или изношенные кабели.
уплотнение на старение и наличие повреждений	Заменить поврежденные, подвергшиеся старению и пористые уплотнения. Полностью заменить компоненты корпуса со вспененным уплотнением.

10.2 Ремонт

	ОПАСНОСТЬ
EX	Опасность взрыва из-за выполненного ненадлежащим образом ремонта! Несоблюдение указаний может стать причиной тяжелых травм или смертельного исхода. • Поручайте ремонт приборов исключительно специалистам компании R. STAHL Schaltgeräte GmbH.

RU

10.3 Возврат

- Отправку на завод-изготовитель и упаковку приборов выполняйте только после согласования с фирмой R. STAHL! Для этого обратитесь в соответствующее представительство фирмы R. STAHL.

При возврате для ремонта/сервисного обслуживания воспользуйтесь услугами сервисного центра фирмы R. STAHL.

- Обратитесь в сервисный центр лично

или

- Посетите страницу www.r-stahl.com в сети Интернет.
- Выберите «Поддержка» > «Формуляр RMA» > «Запрос талона RMA».
- Заполните и отправьте формуляр.
  Появится подтверждение. Сервисный центр R. STAHL свяжется с вами.
  После обращения вы получите талон RMA.
- Отправьте прибор вместе с талоном RMA в упаковке в компанию R. STAHL Schaltgeräte GmbH (адрес см. в разделе 1.1).

11 Очистка

- Очищать прибор только тканью, щеткой, пылесосом и т.п.
- При влажной очистке использовать воду или мягкие, неабразивные, нецарапающие чистящие средства.
- Не использовать агрессивные чистящие средства или растворители.

12 Утилизация

- Соблюдать действующие национальные и местные предписания и установленные законом положения относительно утилизации.
- Сдавать материалы на утилизацию в рассортированном виде.
- Обеспечить экологически целесообразную утилизацию всех деталей в соответствии с существующим законодательством.

13 Принадлежности и запасные детали

УКАЗАНИЕ
Опасность возникновения неисправности или повреждения прибора из-за применения неоригинальных деталей. Несоблюдение требований может привести к материальному ущербу! • Используйте только оригинальные принадлежности и запасные детали производства R. STAHL Schaltgeräte GmbH.

i	Принадлежности и запасные детали см. в спецификации на сайте www.r-stahl.com.

Инструкция по эксплуатации 249935 / YA6S60300020

Дополнение для стран Таможенного Союза

1. Область применения – взрывоопасные зоны помещений и наружных установок в соответствии с маркировкой взрывозащиты и требованиями ГОСТ IEC 60079-14-2013.

2. Маркировка взрывозащиты согласно ТР ТС 012/2011:
   ЕАЭС RU C-DE.HA91.B.00178/21
   1Ex d IIB T* Gb X
   1Ex d IIC T* Gb X
   Ex tb IIIC T*** °C Db X

   * Температурный класс, температура поверхности и диапазон температур окружающей среды см. главу «Технические данные» в инструкции по эксплуатации.

3. Соответствие стандартам
   Сигнальный прибор Серия YA6S соответствует следующим стандартам:

ГОСТ 31610.0-2014 (IEC 60079-0:2011)	Взрывоопасные среды. Часть 0. Оборудование. Общие требования.
ГОСТ IEC 60079-1-2011	Взрывоопасные среды. Часть 1. Оборудование с видом взрывозащиты «взрывонепроницаемые оболочки «d»
ГОСТ IEC 60079-31-2013	Взрывоопасные среды. Часть 31. Оборудование с защитой от воспламенения пыли оболочками «t»

4. Знаки соответствия на светильнике:

Единый знак обращения продукции на рынке государств-членов Евразийского экономического союза

Специальный знак взрывобезопасности