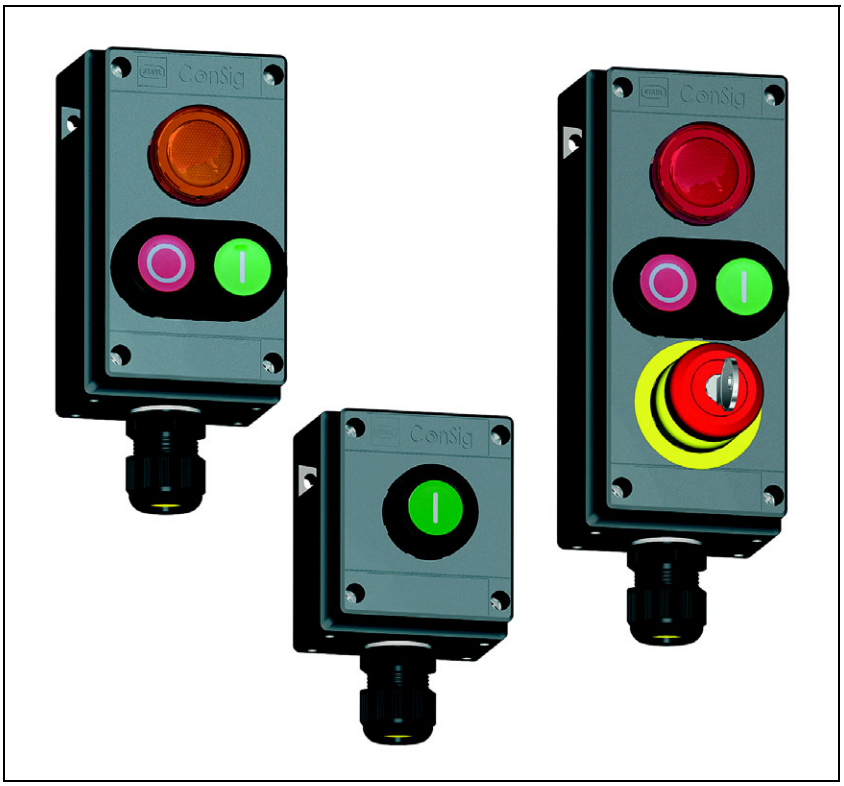

Инструкция по эксплуатации

Additional languages www.stahl-ex.com

RU

ConSig

Командные и сигнальные приборы

Серия ConSig 8040

RU

STAHL

RU

Содержание

1 Общие сведения 3
1.1 Производитель 3
1.2 Данные инструкции по эксплуатации 3
1.3 Дополнительные документы 3
1.4 Соответствие нормам и предписаниям 3
2 Пояснение символов 3
2.1 Символы в инструкции по эксплуатации 3
2.2 Предупредительные указания 4
2.3 Символы на приборе 4
3 Указания по технике безопасности 5
3.1 Хранение инструкции по эксплуатации 5
3.2 Квалификация персонала 5
3.3 Безопасное применение 5
3.4 Переоборудование и конструктивные изменения 6
4 Функция и конструкция устройства 7
4.1 Функция 7
5 Технические данные 7
6 Транспортировка и хранение 12
7 Монтаж и установка 12
7.1 Размеры / монтажные размеры 13
7.2 Монтаж / демонтаж, рабочее положение 14
7.3 Монтаж 14
8 Ввод в эксплуатацию 16
9 Уход, техническое обслуживание, ремонт 17
9.1 Содержание в исправном состоянии 17
9.2 Техническое обслуживание 17
9.3 Ремонт 17
9.4 Возврат 18
10 Очистка 18
11 Утилизация 18
12 Принадлежности и запасные детали 18

RU

RU

1 Общие сведения

1.1 Производитель

R. STAHL Schaltgeräte GmbH
Am Bahnhof 30
74638 Waldenburg
Германия

Тел.: +49 7942 943-0
Факс: +49 7942 943-4333
Интернет: www.stahl-ex.com
Электр. почта: info@stahl.de

1.2 Данные инструкции по эксплуатации

Ид.- № : 130942 / 8040612300
Номер публикации: 2016-05-24·BA00·III·ru·04

Издание на английском языке является оригинальной инструкцией по эксплуатации.
Оно имеет юридическую силу при разрешении любых правовых вопросов.

1.3 Дополнительные документы

- Технический паспорт

Документы на других языках см. на сайте www.stahl-ex.com.

1.4 Соответствие нормам и предписаниям

См. сертификаты и сертификат соответствия ЕС: www.stahl-ex.com.
Прибор имеет сертификат IECEx. См. на официальном сайте МЭК Ex: http://iecex.iec.ch/

2 Пояснение символов

2.1 Символы в инструкции по эксплуатации

Символ	Значение
	Советы и рекомендации по эксплуатации прибора
	Опасность, вызванная наличием взрывоопасной атмосферы
	Опасность от деталей, находящихся под напряжением

RU

2.2 Предупредительные указания

Необходимо обязательно соблюдать предупредительные указания, чтобы свести к минимуму риски, обусловленные конструкцией и эксплуатацией.
Предупредительные указания имеют следующую структуру:

- Сигнальное слово: ОПАСНОСТЬ, ВНИМАНИЕ, ОСТОРОЖНО, УКАЗАНИЕ
- Вид и источник опасности/ущерба
- Последствия опасности
- Принятие контрмер для предотвращения опасности или ущерба

	ОПАСНОСТЬ
	Опасность для персонала Несоблюдение указания приводит к тяжелым или смертельным травмам.

	ВНИМАНИЕ
	Опасность для персонала Несоблюдение указания может привести к тяжелым или смертельным травмам.

	ОСТОРОЖНО
	Опасность для персонала Несоблюдение указания может привести к незначительным или легким травмам.

УКАЗАНИЕ
Предотвращение материального ущерба Несоблюдение указания может привести к повреждению прибора и/или его окружения.

2.3 Символы на приборе

Символ	Значение
CE 0158 05594E00	Маркировка CE согласно действующей директиве.
Ex 02198E00	Электрическая цепь сертифицирована для взрывоопасных участков согласно маркировке.
11048E00	Указания по технике безопасности, на которые обязательно следует обратить внимание: при эксплуатации приборов с данной маркировкой подлежат соблюдению указания, имеющие значение для безопасности, и/или соответствующие данные из инструкции по эксплуатации!

3 Указания по технике безопасности

3.1 Хранение инструкции по эксплуатации

- Внимательно прочтите инструкцию по эксплуатации.
- Храните инструкцию по эксплуатации на месте монтажа прибора.
- Следуйте указаниям в соответствующих документах и инструкциях по эксплуатации подключаемых приборов.

3.2 Квалификация персонала

Для видов деятельности, описанных в данной инструкции по эксплуатации, необходимо привлечение квалифицированного персонала. Это относится прежде всего к следующим видам деятельности:

- Проектирование
- Монтаж и демонтаж прибора
- (Электро)монтаж
- Ввод в эксплуатацию
- Техническое обслуживание, ремонт, очистка

Специалисты, выполняющие эти виды работ, должны иметь квалификацию, удовлетворяющую следующим критериям:

- соблюдение всех национальных норм и предписаний

Для работы на взрывоопасных участках необходимы дополнительные знания! R. STAHL рекомендует привлекать персонал, знания которого соответствуют уровню, описанному в следующих нормах:

- DIN EN 60079-14 (Проектирование, выбор и создание электрических систем)
- DIN EN 60079-17 (Проверка и техническое обслуживание электрических систем)
- DIN EN 60079-19 (Ремонт оборудования, капитальный ремонт и восстановление)

3.3 Безопасное применение

Перед монтажом

- Прочтите указания по технике безопасности, приведенные в данной инструкции по эксплуатации, и следуйте им!
- Убедитесь, что содержание этой инструкции по эксплуатации было полностью усвоено ответственным персоналом.
- Применяйте прибор только по назначению и только в допустимых целях.
- Свяжитесь с компанией R. STAHL Schaltgeräte GmbH, если технические данные прибора не полностью соответствуют условиям эксплуатации.

RU

Во время монтажа и электромонтажа

- Соблюдайте национальные предписания по установке и монтажу (например, IEC/EN 60079-14).
- Соблюдайте национальные инструкции по технике безопасности и предупреждению несчастных случаев.
- При монтаже и эксплуатации учитывайте данные (параметры и расчетные условия эксплуатации) на типовых табличках и табличках с информацией, а также на указательных табличках на устройстве.
- Перед электромонтажом убедитесь в том, что устройство не повреждено.
- Необходимо использовать только встроенные компоненты (например, вводы проводки), имеющие сертификат испытаний прототипа по нормам ЕС или Сертификат соответствия IECEx.
- При наличии встроенных компонентов соблюдайте условия монтажа (см. главу «Технические данные»).
- При использовании вводов проводки других производителей (не R. STAHL) обеспечьте надлежащую или достаточную степень защиты.
- Не подвергайте растяжению вводы проводки и заглушки, используйте рекомендованный момент затяжки (момент затяжки см. в инструкции по эксплуатации кабельного ввода).

Техническое обслуживание, ремонт, ввод в эксплуатацию

- Перед вводом в эксплуатацию убедитесь, что прибор не поврежден.
- Работы на приборе, такие как монтаж, уход, техническое обслуживание, устранение неисправностей, разрешается выполнять только уполномоченному персоналу, прошедшему соответствующее обучение (см. раздел 3.2).
- Выполняйте только те работы по техническому обслуживанию и ремонту, которые описаны в настоящей инструкции по эксплуатации.

RU

3.4 Переоборудование и конструктивные изменения

	ОПАСНОСТЬ
EX	Опасность вследствие переоборудования и конструктивных изменений прибора! Несоблюдение указаний может стать причиной тяжелых травм или смертельного исхода! • Не переоборудовать и не изменять прибор.

i	Материальная ответственность и гарантия не распространяются на ущерб, возникший в результате переоборудования и конструктивных изменений.

4 Функция и конструкция устройства

	ОПАСНОСТЬ
	Опасность взрыва вследствие применения не по назначению! Несоблюдение указаний может стать причиной тяжелых травм или смертельного исхода. • Применяйте прибор исключительно согласно условиям эксплуатации, определенным в данной инструкции по эксплуатации. • Применяйте прибор только в соответствии с его назначением, указанным в настоящей инструкции по эксплуатации.

RU

4.1 Функция

Область применения

Командные и сигнальные приборы Серии 8040 являются взрывозащищенным оборудованием для стационарного монтажа, сертифицированным для применения на взрывоопасных участках Зон 1, 2, а также 21, 22. Они предназначены для управления и переключения на взрывоопасных участках.

5 Технические данные

Взрывозащита	
Глобально (IECEx)	
Газ и пыль	IECEx PTB 06.0025 Ex db eb ia ib [ia Ga] mb q IIA, IIB, IIC, T6, T5, T4 Gb Ex tb IIIC T80°C, T95°C, T130°C Db
Европа (ATEX)	
Газ и пыль	PTB 01 ATEX 1105 Ⓔx II 2 G Ex db eb ia ib [ia Ga] mb q IIA, IIB, IIC, T6, T5, T4 Gb Ⓔx II 2 D Ex tb IIIC T80°C, T95°C, T130°C Db
Свидетельства и сертификаты	
Сертификаты	IECEx, ATEX, Индия (PESO), Канада (CSA), Казахстан (TR), Северная Америка (cULus), Россия (TR), Тайвань (ITRI), Белоруссия (TR)
Судовые сертификаты	DNV GL

RU

Технические данные

Исполнение	8040	
Условия окружающей среды		
Диапазон рабочих температур	см. фирменную табличку	
Расчетное рабочее напряжение	макс. 690 В AC	
Расчетный рабочий ток	в зависимости от встроенных компонентов	
Ввод проводки	Стандартное исполнение:	1 x M25 x 1,5; кабельные вводы 8161; сторона (D) внизу; установлен непосредственно в стенку корпуса
	Специальное исполнение:	в стороне C (вверху) и/или D (внизу); 1 x M20 x 1,5; 1 x M25 x 1,5 возможно использование металлических кабельных вводов; монтаж металлического кабельного ввода в металлическом фланце или через металлическую адаптерную плату
Поперечное сечение подключения	макс. 2,5 мм^2	
Момент затяжки	макс. 1,4 Нм Затвор крышки	
Конструкция		
Стандарт	без фланец	
В виде опции	с фланцем из полиэфирной смолы или латуни, монтируется на сторонах C и D	
Вид защиты	IP66 согл. IEC/EN 60529 (другие по запросу)	
Материал		
Материал корпуса	полиэфирная смола, укрепленная стекловолокном	
Уплотнение	силикон, вспененный	
Затвор крышки	с нетеряющимися винтами M4 с цилиндрической головкой из нержавеющей стали	

RU

Технические данные возможных встроенных компонентов фирмы R. STAHL Schaltgeräte GmbH:

Технические данные

Исполнение	Световой сигнализатор типа 8010
Сертификаты	
Глобально (IECEx)	IECEx PTB 06.0016U
Европа (ATEX)	PTB 01 ATEX 1160 U
Окружающая температура	8010/2 -60 ... +65 °C при U = 24 ... 120 В -60 ... +60 °C при U > 120 В 8010/3 -60 ... +65 °C при U < 24 В -60 ... +60 °C при U = 24 ... 30 В
Расчетное рабочее напряжение	Ex e: 12 ... 240 В, AC / DC (± 10 %) Ex i: 10,8 ... 30 В DC
Расчетный рабочий ток I_e	Ex e: макс. 15 мА
Расчетная эксплуатационная мощность	Макс. 1 Вт
Диапазон частот	0 ... 60 Гц

Технические данные

Исполнение	Амперметр типа 8405
Сертификаты	
Глобально (IECEx)	IECEx PTB 06.0017 U
Европа (ATEX)	PTB 01 ATEX 2158 U
Окружающая температура при температурном классе	T6: -50 ... +40 °C (eb) T6: -20 ... +40 °C (mb)
Расчетное рабочее напряжение	макс. 690 В
Точность	Класс 2,5

RU

Технические данные

Исполнение	Прибор управления типа 8208
Сертификаты	
Глобально (IECEx)	IECEx PTB 06.0032U
Европа (ATEX)	PTB 01 ATEX 1066 U
Расчетное рабочее напряжение	макс. 550 В при переключении электрических цепей контрольно-измерительных приборов: 8 - 30 В DC
Окружающая температура при температурном классе	-60 ... +60 °C см. таблицу «Макс. мощность» 8208/24-08 (потенциометр): -55 ... +60 °C см. таблицу «Макс. мощность»
Макс. мощность	**Макс. внутреннее распределение тепла** (Соединение с поперечным сечением провода 1,5 мм^2 и макс. 5 А)

Тип	Окружающая температура макс. 40 °C		Окружающая температура макс. 60 °C	
	$T_{поверхность}$ = макс. 80 °C	$T_{поверхность}$ = макс. 95 °C	$T_{поверхность}$ = макс. 80 °C	$T_{поверхность}$ = макс. 95 °C
8208/1	3,0 Вт	4,75 Вт	1,5 Вт	2,0 Вт
8208/2	2,0 Вт		1,0 Вт	

Технические данные

Исполнение	Контактный элемент типа 8082
Сертификаты	
Глобально (IECEx)	IECEx PTB 06.0011U
Европа (ATEX)	PTB 00 ATEX 1031 U
Расчетное рабочее напряжение	макс. 500 В
Условия окружающей среды	
Окружающая температура при температурном классе	-60 ... +70 °C
Расчетные предельные величины в соответствии с категориями применения	**Категория применения: AC-12**
	Расчетное рабочее напряжение: 550 В
	Расчетный рабочий ток: макс. 10 А
	Коммутационная способность: Макс. 3000 Вт
	Категория применения: DC-13
	Расчетное рабочее напряжение: 110 В
	Расчетный рабочий ток: Макс. 6 А
	Коммутационная способность: Макс. 110 Вт

RU

Технические данные

Исполнение	Выключатель управления типа 8008		
Сертификаты			
Глобально (IECEx)	IECEx PTB 06.0010U		
Европа (ATEX)	PTB 00 ATEX 1111 U		
Расчетное рабочее напряжение	Макс. 690 В AC/230 В DC		
Категория применения	AC-1	16 A	690 В
	AC-3	8 A	500 В
	AC-3	4 A	690 В
	AC-15	16 A	415 В
	DC-1	6 A	220 В (3-полюсный)
Окружающая температура при температурном классе	T6 при 16 A: -60 ... +60 °C		

Технические данные

Исполнение	Тип 8453, элемент управления		
Сертификаты			
Глобально (IECEx)	IECEx PTB 06.0031 U		
Европа (ATEX)	PTB 01 ATEX 1067 U		
Расчетное изоляционное напряжение	макс. 550 В		
Окружающая температура при температурном классе	T6: -60 ... +50 °C T4: -60 ... +75 °C		
Рассеиваемая мощность	Вертикальный монтаж		
	Максимальная температура поверхности	Максимально допустимая установленная рассеиваемая мощность зависит от окружающей температуры	
		-60 °C ≤ Ta ≤ +50 °C	-60 °C ≤ Ta ≤ +60 °C	-60 °C ≤ Ta ≤ +75 °C
	80 °C (T6)	1,1 Вт [1]	0,8 Вт [2]	-
	95 °C (T5)	1,1 Вт [1]	1,1 Вт [1]	0,8 Вт [2]
	100 °C [3] (T4)	1,1 Вт [1]	1,1 Вт [1]	0,8 Вт [2]
	[1] 27 K Ñ макс. повышение температуры			
	[2] 20 K Ñ макс. повышение температуры			
	[3] 100 °C Ñ макс. допустимая рабочая температура (граница материала)			

RU

Технические данные

Рассеиваемая мощность	Горизонтальный монтаж			
	Максимальная температура поверхности	Максимально допустимая установленная рассеиваемая мощность зависит от окружающей температуры		
		-60 °C ≤ Ta ≤ +50 °C	-60 °C ≤ Ta ≤ +60 °C	-60 °C ≤ Ta ≤ +75 °C
	80 °C (T6)	1,1 Вт [1]	-	-
	95 °C (T5)	1,1 Вт [1]	1,1 Вт [1]	-
	100 °C [3] (T4)	1,1 Вт [1]	1,1 Вт [1]	0,8 Вт [2]
	[1] 30 K Ñ макс. повышение температуры			
	[2] 23 K Ñ макс. повышение температуры			
	[3] 100 °C Ñ макс. допустимая рабочая температура (граница материала)			

Дополнительные технические данные см. на сайте www.stahl-ex.com.

6 Транспортировка и хранение

- Транспортировать и хранить прибор только в оригинальной упаковке.
- Хранить прибор в сухом (без образования конденсата) и свободном от вибраций месте.
- Не опрокидывать прибор.

7 Монтаж и установка

Прибор сертифицирован для применения на участках зон 1 и 2, подверженных опасности взрыва газа, на пылевзрывоопасных участках зон 21 и 22, а также на безопасном участке.

7.1 Размеры / монтажные размеры

Чертежи (все размеры в мм [дюймах]) – Возможны изменения

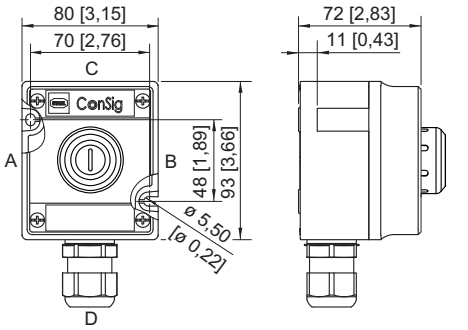

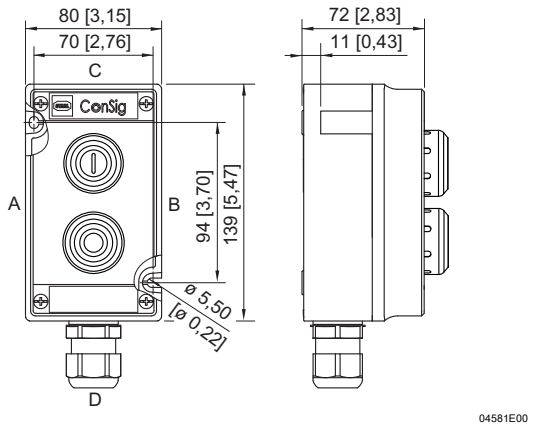

ConSig 8040/11

ConSig 8040/12

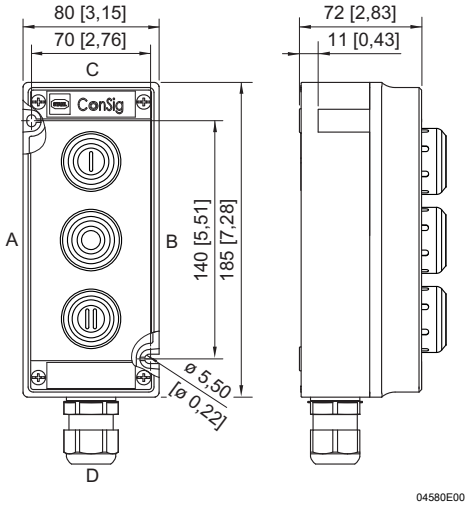

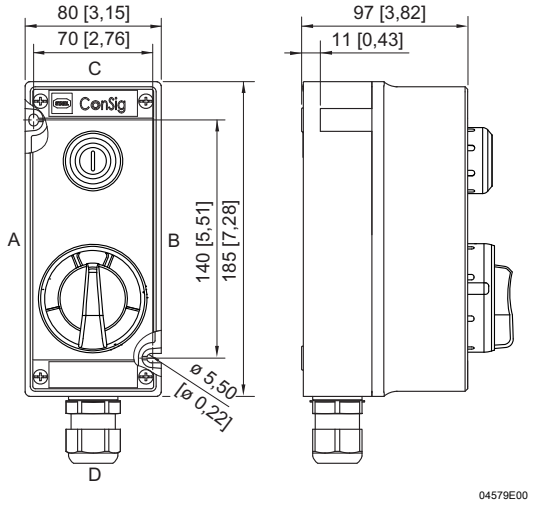

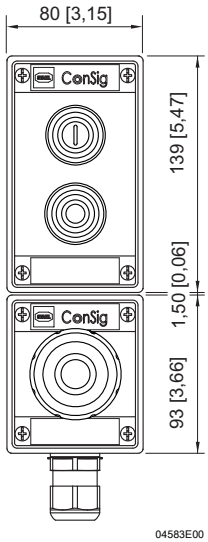

ConSig 8040/13

ConSig 8040/23

Комбинация приборов ConSig 8040/11 и ConSig 8040/12

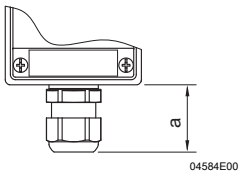

	Размер a	
	мин.	макс.
M20	25 [0,98]	31 [1,22]
M25	27 [1,06]	33 [1,30]

Дополнительный размер для кабельных вводов и вводов проводки 8161

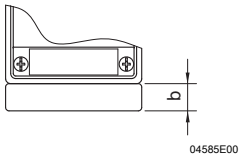

Фланцы	Размер b
Латунь	16 [0,63]
Пласт-масса	16 [0,63]

Дополнительный размер для фланцев

RU

7.2 Монтаж / демонтаж, рабочее положение

EX	**ОПАСНОСТЬ** Опасность взрыва из-за неисправного уплотнения после снятия фланца! Несоблюдение указаний может стать причиной тяжелых травм или смертельного исхода. • После монтажа фланец больше не демонтировать.

i	После демонтажа клиентом обеспечивается степень защиты IP65.

Прибор пригоден для использования внутри и вне помещений.
- При использовании вне помещений устанавливайте на корпус и взрывозащищенное электрооборудование защитную крышку или стенку.

7.3 Монтаж

i	При эксплуатации в усложненных условиях, например на судах, необходимо предпринять дополнительные меры по правильному монтажу в зависимости от места применения. Дополнительную информацию и соответствующие указания можно получить по запросу у лица, ответственного за сбыт.

RU

7.3.1 Установка вводов проводки

Для ввода кабелей и проводки могут быть использованы вводы проводки
- из пластмассы или металла для стационарно проложенных линий или
- вводы проводки с разгрузкой от натяжения из пластмассы или металла для нестационарно проложенных линий.

Для закрытия неиспользуемых отверстий для ввода можно использовать
- заглушки из пластмассы (серия 8290) или металла (серия 8294).

EX	**ОПАСНОСТЬ** Опасность взрыва из-за несертифицированных вводов проводки при низких температурах! Несоблюдение указаний может стать причиной тяжелых травм или смертельного исхода. • При низких температурах окружающей среды (< -20 °C) следует использовать специальные предназначенные для этого вводы проводки (материал, изоляция) или особым образом защищать вводы и кнопочные переключатели, например, механическим защитным устройством.

	ОПАСНОСТЬ
	Опасность взрыва из-за открытых отверстий и неиспользуемых вводов проводки! Несоблюдение указаний может стать причиной тяжелых травм или смертельного исхода. • Открытые отверстия закрыть сертифицированными заглушками (например, типа 8290), неиспользуемые вводы проводки также надежно закрыть сертифицированными заглушками (например, типа 8161).

RU

7.3.2 Подключение провода

- Выбрать подходящие провода, не увеличивающие допустимый нагрев внутренностей корпуса.
- Соблюдать предписанное поперечное сечение провода.
- Изоляция провода должна достигать клемм.
- При снятии изоляции избегать повреждения проводов (в частности, не допускать засечек).
- Установить гильзы для оконцевания жил надлежащим образом.
- При максимальном оснащении клеммами и токопроводящими кабелями и максимальной токовой нагрузке обеспечить длину провода от резьбового соединения до места зажима, не превышающую диагональ корпуса.

Выполнение подключения провода в случае встроенных элементов с винтовыми клеммами:

В случае встроенных элементах с винтовыми клеммами к одной соединительной клемме могут быть подключены один или два провода. В случае однопроволочных проводов оба провода должны иметь одинаковое поперечное сечение, а также быть выполнены из одинакового материала.

Подключение проводов не требует специальной подготовки.

Выполнение подключения кабеля в случае встроенных элементов с безвинтовыми клеммами (представлен пример контактного элемента):

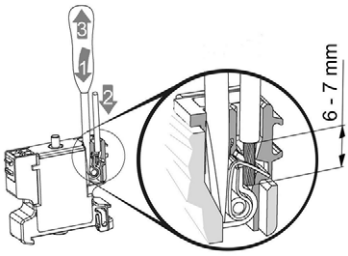

05565E00

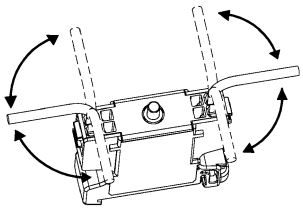

05886E00

RU

Искробезопасные электрические цепи

Для искробезопасных электрических цепей следует соблюдать следующие условия:

- В искробезопасных электрических цепях допускается применение только изолированных кабелей и проводов, испытательное напряжение которых составляет минимум 500 В перем. тока, а минимально допустимый предел качества которых соответствует H05.
- Диаметр отдельных проводов не должен быть меньше 0,1 мм, это относится также к отдельным проволокам тонкопроволочных проводов.
- Относительно изоляции и разделения клемм и проводов следует учитывать, что испытательное напряжение изоляции рассчитывается из суммы расчетных рабочих напряжений искробезопасных и неискробезопасных электрических цепей.
- Для случая «искробезопасный по отношению к земле» значение изоляционного напряжения составляет минимум 500 В (во всех остальных случаях удвоенное значение расчетного рабочего напряжения искробезопасных электрических цепей).
- Для случая «искробезопасный по отношению к неискробезопасному» значение изоляционного напряжения составляет минимум 1500 В (во всех остальных случаях удвоенное значение расчетного рабочего напряжения плюс 1000 В).
- Провода для электрических цепей Ex i должны прокладываться на расстоянии минимум 8 мм от проводов других искробезопасных электрических цепей. Исключением из этого является метод монтажа проводки, при котором жилы искробезопасной или неискробезопасной электрической цепи окружены заземленным экраном.

Нормативное значение расстояния между присоединительными деталями для искробезопасных и неискробезопасных электрических цепей:

- расстояние или безопасное расстояние 50 мм вокруг изолирующей (толщиной ≥1 мм) или заземленной металлической (толщиной ≥0,45 мм) разделительной пластины или
- такой разделительной пластины, расстояние между которой и стенкой корпуса составляет ≤1,5 мм.

RU

8 Ввод в эксплуатацию

	ОПАСНОСТЬ
	Опасность взрыва вследствие неправильного монтажа! Несоблюдение указаний может стать причиной тяжелых травм или смертельного исхода. • Перед вводом в эксплуатацию проверьте правильность монтажа прибора. • Соблюдайте национальные предписания.

Перед вводом в эксплуатацию необходимо обеспечить выполнение следующих условий:

- Проконтролируйте сборку и электромонтаж.
- Проверьте корпус на наличие повреждений.
- При необходимости удалите посторонние предметы.
- При необходимости очистите коммутационную коробку.
- Проконтролируйте, были ли провода введены надлежащим образом.
- Проконтролируйте, все ли винты и гайки прочно затянуты.
- Проконтролируйте, все ли вводы проводки и заглушки прочно завинчены.
- Проконтролируйте, все ли провода прочно зажаты в клеммах.
- Убедитесь, что неиспользуемые вводы проводки герметично закрыты заглушками, сертифицированными согласно Директиве 94/9/EC или 2014/34/EC, а неиспользуемые отверстия герметично закрыты заглушками, сертифицированными согласно Директиве 94/9/EC или 2014/34/EC.

9 Уход, техническое обслуживание, ремонт

9.1 Содержание в исправном состоянии

i	**Запрещается** проводить какие-либо ремонтные работы на взрывозащищенных встроенных элементах. В случае повреждения встроенный элемент следует заменить.

RU

- Тип и объем проверок приводятся в соответствующих национальных предписаниях.
- Интервалы проверок должны соответствовать условиям эксплуатации (место установки, погодные условия, степень загрузки оборудования, ошибки управления, данные производителя в технической документации, изменения в общем устройстве).

При уходе за прибором необходимо проверить как минимум следующее:
- прочность крепления проводов в зажимах;
- наличие повреждений на корпусе, кнопочных переключателях и уплотнениях;
- соблюдение допустимых температур (согласно IEC/EN 60079).

9.2 Техническое обслуживание

⚠	**ОСТОРОЖНО** Опасность поражения током при контакте с деталями, находящимися под напряжением! Несоблюдение указаний может стать причиной легких травм. • Обесточьте все подключения. • Обеспечьте защиту подключений от несанкционированного включения. • Исключение: Приборы с искробезопасными и неискробезопасными электрическими цепями с указанием «Неискробезопасные электрические цепи защищены внутренним кожухом по стандарту ip30» разрешается открывать и под напряжением!

i	Соблюдать национальные предписания, действующие в стране эксплуатации.

9.3 Ремонт

EX	**ОПАСНОСТЬ** Опасность взрыва из-за выполненного ненадлежащим образом ремонта! Несоблюдение указаний может стать причиной тяжелых травм или смертельного исхода. • Поручайте ремонт приборов исключительно специалистам компании R. STAHL Schaltgeräte GmbH.

i	При повреждении взрывозащищенных встроенных элементов **не разрешается** проводить какие-либо ремонтные работы. В случае повреждения встроенный элемент следует заменить.

RU

9.4 Возврат

При возврате для ремонта/сервисного обслуживания используйте формуляр «Сервисный бланк». На интернет-сайте www.stahl-ex.com в меню «Загрузка > Сервисное обслуживание клиентов» доступны следующие действия.

- Загрузите сервисный бланк.
- Заполните сервисный бланк.
- Отправьте прибор вместе с сервисным бланком в оригинальной упаковке в компанию R. STAHL Schaltgeräte GmbH.

10 Очистка

- Во избежание образования электростатического заряда очистка приборов на взрывоопасных участках допускается только с помощью влажной салфетки.
- При влажной очистке используйте воду или мягкие неабразивные чистящие средства, не оставляющие царапин.
- Не используйте агрессивные чистящие средства или растворители.

11 Утилизация

- Соблюдать действующие национальные и местные предписания и установленные законом положения относительно утилизации.
- Сдавать материалы на утилизацию в рассортированном виде.
- Обеспечить экологически целесообразную утилизацию всех деталей в соответствии с существующим законодательством.

RU

12 Принадлежности и запасные детали

УКАЗАНИЕ
Опасность возникновения неисправности или повреждения прибора из-за применения неоригинальных деталей. Несоблюдение требований может привести к материальному ущербу! • Используйте только оригинальные принадлежности и запасные детали производства R. STAHL Schaltgeräte GmbH.

i	Принадлежности и запасные детали см. в спецификации на сайте www.stahl-ex.com.

EG/EU-Konformitätserklärung
EC/EU Declaration of Conformity
Déclaration de Conformité CE/U

R. STAHL Schaltgeräte GmbH • Am Bahnhof 30 • 74638 Waldenburg, Germany
erklärt in alleiniger Verantwortung, *declares in its sole responsibility, déclare sous sa seule responsabilité,*

dass das Produkt: *that the product:* *que le produit:*	**Befehls- und Meldegerät** *Control station* *Appareil de commande*
Typ(en), *type(s), type(s):*	**8040/***-***/*****

mit den Anforderungen der folgenden Richtlinien und Normen übereinstimmt.
is in conformity with the requirements of the following directives and standards.
est conforme aux exigences des directives et des normes suivantes.

Richtlinie(n) *Directive(s)* *Directive(s)*			**Norm(en)** *Standard(s)* *Norme(s)*
Bis/*Until/Jusque* **2016-04-19:**		**Ab/*From/De*** **2016-04-20:**	EN 60079-0:2012+A11:2013 EN 60079-1:2014 EN 60079-5:2007 EN 60079-7:2015 EN 60079-11:2012 EN 60079-18:2015 EN 60079-31:2014
94/9/EG: *94/9/EC:* *94/9/CE:*	**ATEX-Richtlinie** *ATEX Directive* *Directive ATEX*	**2014/34/EU:** *2014/34/EU:* *2014/34/UE:*	
Kennzeichnung, *marking, marquage:*			Ex **II 2(1) G Ex db eb ia [ia Ga] ib mb q IIA, IIB, IIC T6...T4 Gb** **II 2 D Ex tb IIIC T80 °C...T130 °C Db** CE **0158**
EG/EU-Baumusterprüfbescheinigung: *EC/EU Type Examination Certificate:* *Attestation d'examen CE/UE de type:*			**PTB 01 ATEX 1105** (Physikalisch-Technische Bundesanstalt, Bundesallee 100, 38116 Braunschweig, Germany, NB0102)
Produktnormen nach Niederspannungsrichtlinie: *Product standards according to Low Voltage Directive:* *Normes des produit pour la Directive Basse Tension:*			EN 61439-1:2011 EN 61439-2:2011
Bis/*Until/Jusque* **2016-04-19:**		**Ab/*From/De*** **2016-04-20:**	EN 61439-1:2011 EN 61439-2:2011
2004/108/EG: *2004/108/EC:* *2004/108/CE:*	**EMV-Richtlinie** *EMC Directive* *Directive CEM*	**2014/30/EU:** *2014/30/EU:* *2014/30/UE:*	
2011/65/EU *2011/65/EU* *2011/65/UE*	**RoHS-Richtlinie** *RoHS Directive* *Directive RoHS*		EN 50581:2012

Waldenburg, 2016-03-10	i.V.	i.V.
Ort und Datum *Place and date* *Lieu et date*	**Holger Semrau** **Leiter Entwicklung Schaltgeräte** *Director R&D Switchgear* *Directeur R&D Appareillage*	**J.-P. Rückgauer** **Leiter Qualitätsmanagement** *Director Quality Management* *Directeur Assurance de Qualité*