Manual de instruções

Additional languages www.stahl-ex.com

BR

Luminária Portátil

Série 6148

BR

STAHL

Índice

1 Informações Gerais 3
1.1 Fabricante 3
1.2 Informações relativas ao manual de instruções 3
1.3 Conformidade com as normas e disposições 3
2 Explicação dos símbolos 4
2.1 Símbolos do manual de instruções 4
2.2 Advertência 4
2.3 Símbolos no aparelho 5
3 Indicações de segurança 5
3.1 Conservação do manual de instruções 5
3.2 Utilização segura 6
3.3 Utilização prevista 6
3.4 Transformações e modificações 6
4 Função e estrutura do aparelho 6
4.1 Função 6
4.2 Estrutura do aparelho 7
5 Dados técnicos 7
6 Transporte e armazenamento 9
6.1 Geral 9
6.2 Baterias 9
7 Montagem e instalação 10
7.1 Indicações das dimensões / dimensões de fixação 10
7.2 Montagem / Desmontagem, posição de uso 11
8 Colocação em funcionamento 13
9 Operação 13
9.1 Modo normal 13
9.2 Modo luz de emergência 14
9.3 Modo Carregamento 15
9.4 Teste à capacidade da bateria 16
9.5 Indicações 18
9.6 Resolução de erros 19
10 Conservação, manutenção, reparo 20
10.1 Conservação e manutenção 20
10.2 Reparo 22
10.3 Devolução 22
11 Descarte 22
12 Acessórios e peças de reposição 23

BR

1 Informações Gerais

1.1 Fabricante

R. STAHL Schaltgeräte GmbH
Business Unit Lighting & Signalling
Nordstr. 10
99427 Weimar
Germany

Tel.: +49 3643 4324
Fax +49 3643 4221-76
Internet: www.stahl-ex.com
E-mail: info@stahl.de

R. STAHL Schaltgeräte GmbH

Am Bahnhof 30
74638 Waldenburg
Germany

Tel.: +49 7942 943-0
Fax +49 7942 943-4333
Internet: www.stahl-ex.com
E-mail: info@stahl.de

1.2 Informações relativas ao manual de instruções

Nº de identificação: 243878 / 614860300100
Código de publicação: 2015-02-10·BA00·III·br·04

O manual de instruções original é a versão em inglês.
Este é legalmente vinculativo em todas as circunstâncias jurídicas.

1.3 Conformidade com as normas e disposições

Ver certificados e declaração de conformidade CE: www.stahl-ex.com.
O aparelho possui uma autorização IECEx. Ver a homepage IECEx: http://iecex.iec.ch/

BR

2 Explicação dos símbolos

2.1 Símbolos do manual de instruções

Símbolo	Significado
	Dicas e recomendações para utilização do aparelho
	Perigo geral
	Perigo por atmosfera com risco de explosão
	Perigo devido a partes energizadas

	Perigo de lesões oculares causadas por radiação óptica

BR

Descrição da indicação LED

- LED desligado - Campo sem preenchimento
- LED ligado - Campo cheio
- LED piscando - Campo semi cheio

Exemplo:

ver-melho	verde	verde	verde	verde	Descrição
					LED vermelho piscando, 2º LED verde piscando
					LED vermelho ligado, 2º LED verde ligado

2.2 Advertência

Cumprir obrigatoriamente as advertências, para minimizar o risco construtivo condicionado pela operação. As advertências estão estruturadas da seguinte forma:

- Palavra de sinalização: PERIGO, AVISO, CUIDADO, NOTA
- Tipo e fonte do perigo/dos danos
- Consequências do perigo

- Medidas preventivas para evitar o perigo/os danos

	PERIGO Perigos para pessoas A inobservância das instruções causa ferimentos graves ou levar a morte.
	ADVERTÊNCIA Perigos para pessoas A inobservância das instruções pode causar ferimentos graves ou levar a morte.
	CUIDADO Perigos para pessoas A inobservância das instruções pode causar ferimentos leves em pessoas.

NOTA
Prevenção de danos A inobservância das instruções pode causar danos materiais no aparelho e/ou no ambiente.

2.3 Símbolos no aparelho

Símbolo	Significado
CE 0158 05594E00	Marcação CE conforme diretriz atualmente em vigor.
 02198E00	Aparelho certificado conforme marcação para áreas potencialmente explosivas.
	Perigo de lesões oculares causadas por radiação óptica

3 Indicações de segurança

3.1 Conservação do manual de instruções

- Ler atentamente o manual de instruções e conservar o mesmo no local de instalação do aparelho.
- Observar a documentação e os manuais de instruções dos aparelhos que serão conectados.

3.2 Utilização segura

- Ler e observar as instruções de segurança deste manual de instruções!
- Respeitar os valores característicos e as condições nominais de funcionamento das placas de características e de dados!
- Respeitar as placas de aviso adicionais no aparelho!
- Utilizar o aparelho corretamente e apenas para os fins previstos!
- Não assumimos qualquer responsabilidade por danos que resultem de uma utilização incorreta ou inadmissível, bem como da inobservância deste manual de instruções.
- Antes da instalação e colocação em funcionamento assegurar que o aparelho não apresenta danos!
- Os trabalhos no aparelho (instalação, conservação, manutenção, exclusão de falhas) podem ser realizados apenas por pessoal devidamente autorizado e instruído.

3.3 Utilização prevista

O holofote portátil 6148 é um equipamento

- para aplicações móveis
- pode ser utilizado em veículos a motor
- Para utilização nas zonas 1, 21, 2, 22 e na área segura.
- Pode ser usada em espaços interiores e exteriores.

3.4 Transformações e modificações

	PERIGO
	Perigo de explosão devido a modificações e alterações no aparelho! A não observância origina ferimentos graves ou mortais. • Não modificar ou alterar o aparelho. Não assumimos responsabilidade e garantia por danos, que ocorram devido a modificações e alterações.

BR

4 Função e estrutura do aparelho

	PERIGO
	Perigo de explosão devido a utilização para fins não previstos! A não observância origina ferimentos graves ou mortais. • Utilizar o aparelho exclusivamente conforme as condições de operação estipuladas no manual de instruções.

4.1 Função

- Ligar, desligar, regular a intensidade e piscar a luz principal com LED
- Ligar, desligar a luz secundária com LED
- Função de luz de emergência em conexão com o carregador
- A função de luz de emergência pode ser desativada e ativada
- Carregar a bateria com o carregador
- Teste à capacidade da bateria

4.2 Estrutura do aparelho

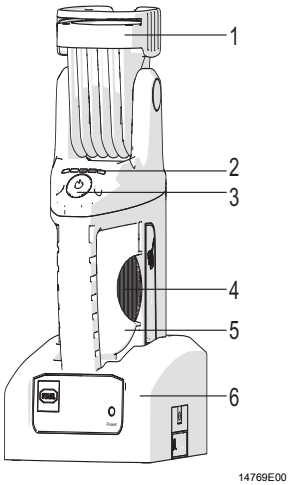

1 Cabeça da lâmpada com luz principal e luz secundária
2 Indicação LED
3 Botão
4 Painel difusor
5 Caixa
6 Carregador

5 Dados técnicos

Dados técnicos	
Proteção contra explosões	
Global (IECEx)	
Gás e poeira	IECEx IBE 11.0009
	Ex ib IIC T4 Gb
	Ex tb IIIC T75 °C Db
Europa (ATEX)	
Gás e poeira	IBExU 11ATEX 1066
	⟨Ex⟩ II 2G Ex ib IIC T4 Gb
	⟨Ex⟩ II 2 D Ex tb IIIC T75 °C Db
Certificados e autorizações	
Certificados	IECEx, ATEX, Brasil (INMETRO), Rússia (GOST R)
Aprovação Veículos	E1 10 R - 036569
Dados elétricos	
Bateria	Bateria de chumbo/fibra, sem manutenção, 6 V, 4,5 Ah
Vida útil	
Bateria	> 0,5 ano com 50 °C > 4 anos com 25 °C
LED	> 50.000 h com 50 °C

BR

Dados técnicos

Dados da iluminação técnica			
Lâmpadas	Luz principal, LED: 3 W Luz secundária, LED: 0,5 W		
Intensidade luminosa	24.000 cd		
Tonalidade de cor	6500 K		
Distribuição da luz	conf. DIN 14642		
Função	Luz contínua ou luz intermitente da luz principal, luz contínua da luz secundária, função da luz principal com intensidade regulável de modo contínuo		
Duração de combustão	Luz principal:	Funcionamento contínuo: Funcionamento intermitente:	ligado de modo contínuo, tipicamente 7 h a piscar até 18 h
	Luz secundária:	Funcionamento contínuo:	ligado de modo contínuo, tipicamente 32 h
Descarga profunda	Com carga da bateria residual < 10 % é efetuada a comutação automática da luz principal para a secundária.		
Funções de teste			
Controle da lâmpada	Em caso de luz principal com defeito, é efetuada a comutação automática para a luz secundária.		
Capacidade de carga da bateria	Determinação da capacidade atual da bateria		
Dados mecânicos			
Tipo de proteção	IP66 (IEC/EN 60589)		
Material do invólucro	Poliamida, resistente a impactos		
Inclinação da extremidade dianteira do holofote	para a frente: 100°, para trás: 90°		
Botão de pressão	Luz principal DESLIGADA - Luz secundária LIGADA - Luz principal A PISCAR - DESLIGADA		
Indicação da capacidade	Os diodos luminosos indicam durante aprox. 5 segundos a capacidade disponível		
Condições ambientais			
Temperatura ambiente	-20 ... +50 °C		
Temperatura de armazenamento	-20 ... +50 °C		
Dispositivo de carga			
Versão	Carregador 6148/0000 (para holofote portátil protegido contra explosões)		
	Tensão elétrica: 110 ... 240 V CA, 50 / 60 Hz e 12 ... 30 V CC com função de luz de emergência em modo veículo com cabo de alimentação para 110 ... 240 V CA, 50 / 60 Hz Fornecimento opcional de cabo de carga para modo veículo para 12 ... 30 V CC.		

Dados técnicos

Corrente de carga	com temperatura ambiente: Processo de carga — Stand By 12 V CC máx. 170 mA — Consumo energético < 1 W 24 V CC máx. 120 mA 110 V CA máx. 90 mA 240 V CA máx. 60 mA
Tempo de carregamento	aprox. 11 h
Função	Início do carregamento quando é inserido o holofote portátil no carregador - com indicação da tensão através do LED verde
Função de desativação	No modo veículo, a tensão da bateria do veículo é monitorada. Se a tensão da bateria do carro descer abaixo de 11,7 V ou 23,5 V com baterias de 12 V e 24 V, o processo de carga do holofote portátil é automaticamente interrompido. A função desativação pode ser desligada.
Classe de proteção	II (isolada)
Material do invólucro	Poliamida, resistente a impactos, preto
Montagem	Montagem na parede ou em uma mesa
Cabos de conexão	Cabo de carregamento 110 ... 240 V CA: aprox. 1,8 m comprimento, com plugue europeu, 2 polos Cabo de carregamento 12 ... 30 V CC: aprox. 1,8 m comprimento, com terminais livres, 2 polos
Indicação	Operação em zonas Ex (potencialmente explosivas) **Atenção!** Os carregadores não são apropriados para utilização em áreas potencialmente explosivas ! Os carregadores só podem ser montados FORA de zonas Ex (potencialmente explosivas)!

6 Transporte e armazenamento

6.1 Geral

- Transportar e armazenar o aparelho somente na embalagem original.
- Armazenar o produto em um local seco (sem condensação) e não sujeito a vibrações.
- Não lançar o aparelho.

6.2 Baterias

- Não transportar com outros materiais!
- Proceder com cuidado!
- Armazenar em locais protegidos de umidade, fontes de pó, gases nocivos e líquidos!
- Guardar em local fresco e seco!

7 Montagem e instalação

	PERIGO
EX	Perigo de explosão devido a instalação incorreta do aparelho! A não observância origina ferimentos graves ou mortais. • Executar a instalação estritamente conforme as instruções e sob consideração das prescrições de segurança e de prevenção de acidentes, para conservar a proteção contra explosões. • Selecionar ou instalar o aparelho elétrico, de forma que a proteção contra explosões não seja afetada devido a influências externas, por ex. condições de pressão, influências químicas, mecânicas, térmicas, elétricas, bem como oscilações, umidade, corrosão (ver IEC/EN 60079-14). • A instalação do aparelho só deve ser efetuada por pessoal técnico especializado e familiarizado com as normas relevantes.

BR

7.1 Indicações das dimensões / dimensões de fixação

Desenhos dimensionais (todas as medidas em mm [polegadas]) - Sujeito a modificações

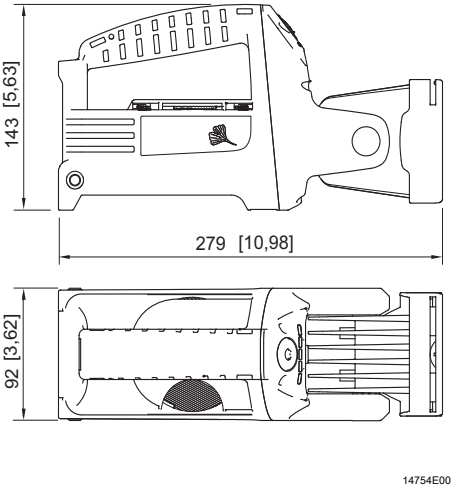

Holofote portátil

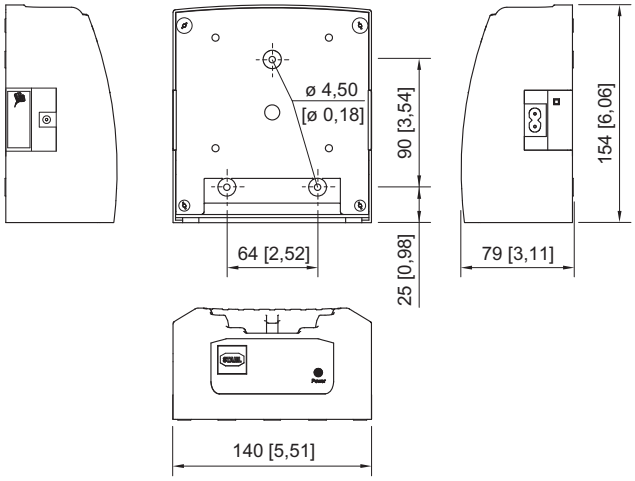

Carregador

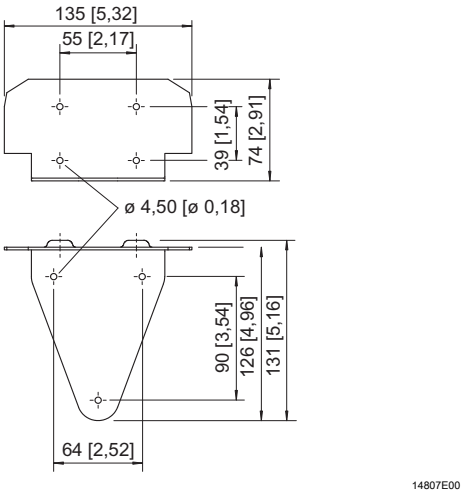

Esquema de furação para suporte de parede

7.2 Montagem / Desmontagem, posição de uso

	AVISO
EX	Perigo se utilizado em zonas potencialmente explosivas! Proteção contra explosões em risco! • Utilizar o carregador apenas em áreas seguras.

7.2.1 Montagem Carregador

i	O local de montagem deve ser nivelado e ter suficiente capacidade de carga. Os parafusos para a montagem do suporte de parede não estão contidos no volume de fornecimento.

BR

Montagem na parede

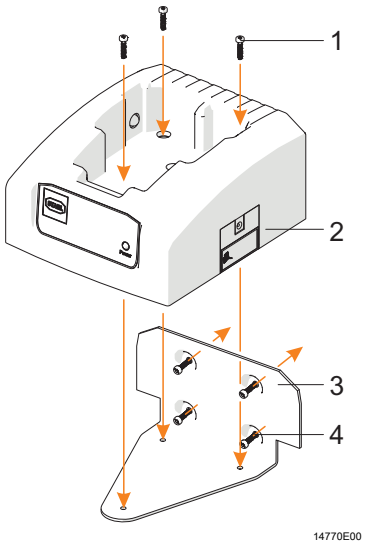

1 Parafusos Carregador (Torx 20) (contido no volume de fornecimento do suporte de parede)
2 Carregador
3 Suporte de parede
4 Parafusos para fixação do suporte de parede (não incluído no volume de fornecimento)

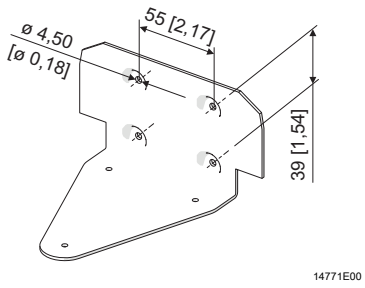

- Alinhar o suporte de parede na horizontal.
- Fixar no local de montagem com 4 parafusos.
- Deslizar o carregador por cima no suporte de parede.
- Fixar o carregador com os parafusos fornecidos - torque de aperto de 1,5 Nm.

Montagem em uma mesa

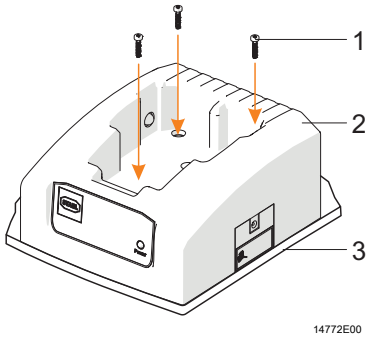

1 Parafusos para fixação do carregador (não incluído no volume de fornecimento)
2 Carregador
3 superfície nivelada

- Colocar o carregador em uma superfície nivelada.
- Fixar no local de montagem com 3 parafusos - torque de aperto de 1,5 Nm.

7.2.2 Montagem de adaptador em carregador de aparelho externo LG443

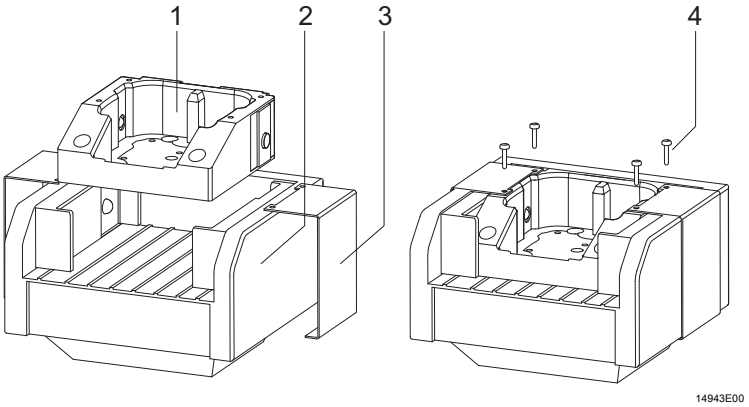

1 Adaptador
2 Carregador de aparelho externo LG443
3 Suporte
4 Parafusos Suporte (Torx 10) (incluído no volume de fornecimento)

BR

- Inserir o adaptador no carregador.
- Deslizar os suportes no carregador.
- Fixar o adaptador com os parafusos - torque de aperto de 0,5 Nm.

KFZ90

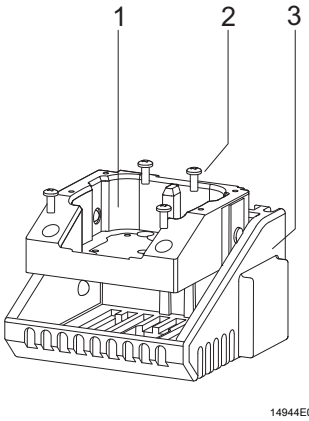

1 Adaptador
2 Parafusos Adaptador (Torx 10) (incluído no volume de fornecimento)
3 Carregador de aparelho externo KFZ90

BR

- Inserir o adaptador no carregador.
- Fixar o adaptador com os parafusos - torque de aperto de 0,5 Nm.

7.2.3 Montagem Patilha do cinto

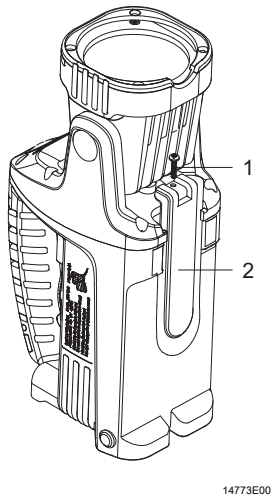

1 Parafuso Patilha do cinto (Torx 10) (incluído no volume de fornecimento)
2 Patilha do cinto

- Deslizar a patilha na guia começando por cima.
- Fixar com o parafuso - torque de aperto de 0,5 Nm.

8 Colocação em funcionamento

	AVISO Perigo se utilizado em zonas potencialmente explosivas! Proteção contra explosões em risco! • Utilizar o carregador apenas em áreas seguras.

	Antes da primeira utilização, colocar o holofote portátil no carregador conectado.

Carregador
- Conectar à alimentação elétrica.
- O LED "Power" acende.
- Inserir o holofote portátil.

Holofote portátil
- A indicação LED informa sobre o estado de carga ou eventuais erros.

9 Operação

	PERIGO Perigo de explosão devido a uma instalação incorreta! A inobservância origina ferimentos graves ou mortais. • Verificar a correta instalação e a funcionalidade do aparelho antes da colocação em funcionamento. • Respeitar as disposições nacionais.

BR

	CUIDADO Perigo de lesões oculares causadas por radiação óptica! Risco de ferimentos ligeiros! • Não olhar diretamente para a fonte de luz.

9.1 Modo normal

O holofote portátil é um equipamento móvel que serve para iluminação.

9.1.1 Função

- Luz principal - Ligar/Regular intensidade/Desligar
- Luz principal - Piscando (frequência do impulso luminoso 1 x por segundo)
- Luz secundária - Ligar/Desligar

	A luz principal e secundária do holofote portátil só liga fora do carregador. A luz principal sem regulagem de intensidade e a luz secundária acendem sem estroboscópio. A luz principal comuta automaticamente para luz secundária quando: • luz principal com defeito. • a autonomia da bateria é inferior a 10%.

9.1.2 Ligação/Alternância da função

Ligar:

Pressionar o botão

- A luz principal liga.

i	A indicação LED dá informação durante 5 segundos sobre a autonomia da bateria.

Alternância

Pressionar novamente o botão com a indicação LED ainda ativa.

- A luz secundária liga.
- A luz principal pisca uma vez por segundo.
- O LED desliga.

9.1.3 Desligar

Pressionar o botão:

- se a luz principal piscar.
- 5 segundos após o último processo de conexão.

9.1.4 Modo Regulagem de intensidade

	AVISO
	Perigo por efeito estroboscópio! Risco de ferimentos graves! • Não utilizar o modo regulagem de intensidade com peças rotativas. • O holofote portátil modo regulagem de intensidade acende sem estroboscópio. • Em determinadas condições, a rotação das peças pode não ser reconhecida.

BR

O holofote portátil deve ser desligado.

- Pressionar o botão até alcançar o nível de regulagem de intensidade desejado.
- A indicação LED exibe o nível de regulagem de intensidade escolhido.

9.2 Modo luz de emergência

	AVISO
	Perigo se utilizado em zonas potencialmente explosivas! Proteção contra explosões em risco! • Utilizar o carregador apenas em áreas seguras.

i	Junto com o carregador o holofote portátil pode ser utilizado como luz de emergência. Em caso de corte de energia, a luz principal desliga sem regulagem da intensidade.

Carregador
- Conectar à alimentação elétrica.
- O LED "Power" acende.
- Inserir o holofote portátil.

Holofote portátil
- Os LED eventualmente ligados são desconectados.
- É realizado um teste de funcionamento.
- A indicação LED informa sobre o estado de carga ou eventuais erros.
- Em caso de corte de energia, o holofote portátil desliga.

9.2.1 Ligar e desligar o modo de luz de emergência

Na entrega a função "Modo Luz de emergência" está ligada.
Ao desligar esta função e, no caso de corte de energia, são ativados os seguintes estados do holofote portátil:

antes de inserir o carregador	em caso de corte de energia
LED principal e LED secundário - DESLIGADO	LED principal e LED secundário - DESLIGADO
LED principal - LIGADO	LED principal - LIGADO
LED PRINCIPAL - COM REGULAGEM DE INTENSIDADE	LED principal - LIGADO
LED principal - PISCANDO	LED principal - PISCANDO

- Ligar a luz principal.
- Pressionar o botão e mantê-lo pressionado.
- Inserir o holofote portátil no carregador com o botão pressionado e mantê-lo pressionado até que a indicação LED sinalize a comutação.

ver-melho	verde	verde	verde	verde	Descrição
■	■		■		Função de luz de emergência desligada
■	■		■	■	Função de luz de emergência ligada

9.3 Modo Carregamento

AVISO

Perigo se utilizado em zonas potencialmente explosivas!
Proteção contra explosões em risco!
- Utilizar o carregador apenas em áreas seguras.

9.3.1 Carregamento da bateria

i	Com temperatura ambiente, o tempo de carregamento de uma bateria descarregada é de aprox. 11 horas. O holofote de portátil pode permanecer no carregador com a bateria totalmente carregada.

Carregador
- Conectar à alimentação elétrica.
- O LED "Power" acende.
- Inserir o holofote portátil.

Holofote portátil
- Os LED eventualmente ligados são desconectados.
- É realizado um teste de funcionamento.
- A indicação LED informa sobre o estado de carga ou eventuais erros.

Ao retirar o carregador e com a função de luz de emergência ligada
- O LED Luz principal é ligado.

Ao retirar o carregador e com a função de luz de emergência desligada
- A função é ativada antes da colocação.

9.3.2 Terminar o carregamento na aplicação em veículo

i	Na entrega a função "Terminar Modo Carregamento com subtensão" está ativada. O Modo Carregamento em veículo é interrompido com subtensão. A função pode ser desativada e ativada.

BR

Ativar e desativar
- Ligar a luz secundária.
- Pressionar o botão e mantê-lo pressionado.
- Inserir o holofote portátil no carregador com o botão pressionado e mantê-lo pressionado até que a indicação LED sinalize a comutação.

ver-melho	verde	verde	verde	verde	Descrição
■		■	■		Terminar carregamento Desligado
■		■	■	■	Terminar carregamento Ligado

9.4 Teste à capacidade da bateria

	AVISO
EX	Perigo se utilizado em zonas potencialmente explosivas! Proteção contra explosões em risco! • Utilizar o carregador apenas em áreas seguras.

i	O teste • deve ser realizado anualmente. • dura até 20 horas. • deve ser realizado com temperatura ambiente. O teste é interrompido se: • o holofote portátil for retirado do carregador. • o botão no holofote portátil for pressionado. • o LED principal estiver defeituoso. • a alimentação de tensão do carregador for interrompida. • a alimentação de tensão não atingir os limites de tensão mínimos.

Carregador
- Conectar à alimentação elétrica.
- O LED "Power" acende.
- Inserir o holofote portátil.

Holofote portátil
- Os LED eventualmente ligados são desconectados.
- É realizado um teste de funcionamento.
- A indicação LED informa sobre o estado de carga ou eventuais erros.
- Manter o botão pressionado até que a indicação LED exiba o teste da bateria.
- Os LED da indicação LED ligam sucessivamente e desligam novamente.

Processo de teste
- A bateria é carregada 12 horas.
- Em seguida, é ligada a luz principal do LED.
- A bateria é descarregada até 10% da capacidade.
- É medido e avaliado o tempo de descarga.

ver-melho	verde	verde	verde	verde	Descrição
					Interrupção Teste da bateria
■				■	Interrupção Modo Carregamento
■			■	■	Capacidade da bateria após o carregamento inferior a 100%
■				■	Luz principal do LED defeituosa
■				■	Botão pressionado durante o teste
					Resultado Teste da bateria
■	■				Capacidade da bateria ≤ 40%
■	■	■			Capacidade da bateria ≤ 60%
■	■	■	■		Capacidade da bateria ≤ 80%
	■	■	■	■	Capacidade da bateria > 80%

9.5 Indicações

Descrição da indicação LED

- LED desligado - Campo sem preenchimento
- LED ligado - Campo cheio
- LED piscando - Campo semi cheio

Exemplo:

ver-melho	verde	verde	verde	verde	Descrição
					LED vermelho piscando, 2º LED verde piscando
					LED vermelho ligado, 2º LED verde ligado

Capacidade da bateria

ver-melho	verde	verde	verde	verde	Descrição
					Capacidade da bateria <10%
					Capacidade da bateria ≤ 20%
					Capacidade da bateria ≤ 42%
					Capacidade da bateria ≤ 65%
					Capacidade da bateria ≤ 88%
					Capacidade da bateria > 88%

Modo Regulagem da intensidade

ver-melho	verde	verde	verde	verde	Descrição
					Nível Regulagem Intensidade < 20%
					Nível Regulagem Intensidade < 40%
					Nível Regulagem Intensidade < 60%
					Nível Regulagem Intensidade ≤ 80%
					Nível Regulagem Intensidade > 80%

Modo Carregamento

ver-melho	verde	verde	verde	verde	Descrição
					Capacidade da bateria < 20 %
					Capacidade da bateria < 42%
					Capacidade da bateria < 65%
					Capacidade da bateria < 88%
					Capacidade da bateria ≤ 98%
					Capacidade da bateria > 98%

Ativar/Desativar Modo Luz de emergência

ver-melho	verde	verde	verde	verde	Descrição
					Função de luz de emergência desligada
					Função de luz de emergência ligada

Ativar/Desativar Terminar o carregamento na aplicação em veículo

ver-melho	verde	verde	verde	verde	Descrição
					Terminar carregamento Desligado
					Terminar carregamento Ligado

Teste da bateria

ver-melho	verde	verde	verde	verde	Descrição
					Interrupção Teste da bateria
					Interrupção Modo Carregamento
					Capacidade da bateria após o carregamento inferior a 100%
					Luz principal do LED defeituosa
					Botão pressionado durante o teste
					Resultado Teste da bateria
					Capacidade da bateria ≤ 40%
					Capacidade da bateria ≤ 60%
					Capacidade da bateria ≤ 80%
					Capacidade da bateria > 80%

Falhas

ver-melho	verde	verde	verde	verde	Descrição
					Tensão Entrada LED muito alta
					Tensão Entrada LED muito baixa
					Tensão Saída Carregador muito alta

9.6 Resolução de erros

9.6.1 Erro Tensão LED

O LED principal não tem nenhuma função.

Ver Sequência Indicação LED

ver-melho	verde	verde	verde	verde	Descrição
					Tensão Entrada LED muito alta
					Tensão Entrada LED muito baixa

AVISO

Perigo se utilizado em zonas potencialmente explosivas!
Proteção contra explosões em risco!

- Abrir o holofote portátil somente em uma área segura.

Solução de erros

- Abrir holofote portátil (ver capítulo "Substituição da bateria").
- Retirar e inserir a bateria novamente.
- Fechar o holofote portátil.
- Inserir o holofote portátil no carregador.
- Carregar a bateria.

Caso não seja possível excluir um erro com os procedimentos referidos:

- Entre em contato com a R. STAHL Schaltgeräte GmbH.

Disponibilizar os seguintes dados para um rápido processamento:

- Tipo e número de série
- Dados de compra
- Descrição de erro
- Fim da utilização (especialmente circuito de entrada/saída)

BR

10 Conservação, manutenção, reparo

	ADVERTÊNCIA
	Perigo de choque elétrico ou de funcionamento incorreto do aparelho devido a trabalhos não autorizados! A não observância pode originar ferimentos graves e danos materiais. • Solicite a realização de trabalhos no aparelho apenas por eletricistas autorizados e com formação para tal.

10.1 Conservação e manutenção

	Observar as normas e regulamentos nacionais em vigor no país de utilização.

- O tipo e a abrangência dos controles devem ser consultados nas correspondentes normas e regulamentos nacionais.
- Ajustar os intervalos de verificação às condições de operação.

As seguintes verificações e medidas têm que ser efetuadas pelo menos na manutenção regular.

Verificar	Medidas
temperatura ambiente	Ao exceder ou não atingir a temperatura ambiente permitida, o aparelho tem que ser colocado fora de serviço.
os componentes da caixa quanto à formação de fissuras ou danos.	Substituir os componentes da caixa que são substituíveis. No caso de componentes da caixa não substituíveis, o aparelho tem que ser colocado fora de serviço.
a utilização correta	Em caso de utilização incorreta, o aparelho tem que ser colocado fora de serviço.

10.1.1 Substituição Bateria

	AVISO
EX	Perigo se utilizado em zonas potencialmente explosivas! Proteção contra explosões em risco! • Abrir o holofote portátil somente em uma área segura.

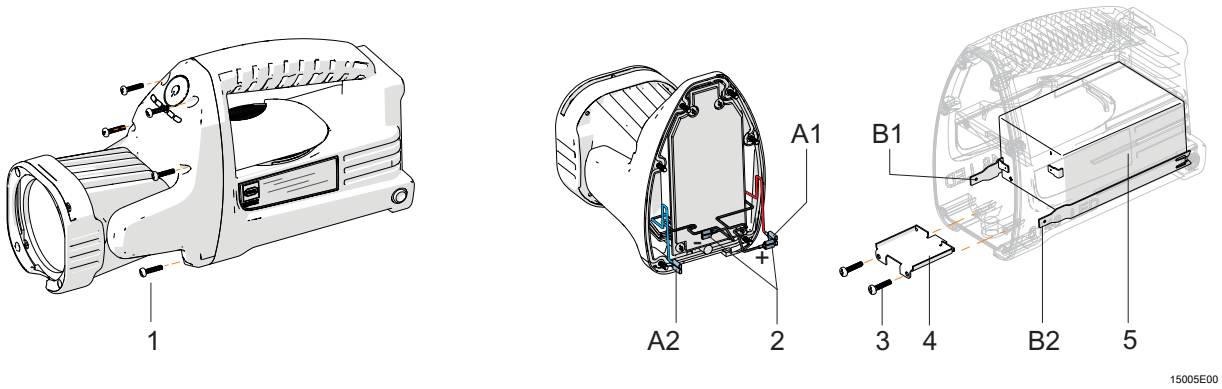

1	6 x Parafuso Cabeça (Torx 10)	A1	Cabo de conexão Placa
2	Cabo de conexão Placa (+; -)	A2	Cabo de conexão Placa
3	2 x Parafusos Estribo de suporte (Torx 10)	B1	Cabo de conexão Contato de carga
4	Estribo de suporte da bateria	B2	Cabo de conexão Contato de carga
5	Bateria		

- Remover os parafusos (1) da cabeça.
- Retirar a cabeça da lâmpada da caixa.
- Tirar os cabos de conexão (A1, A2) dos contatos de carga (B1, B2).
- Retirar os cabos de conexão (2) dos contatos da bateria.
- Remover os parafusos (3) do estribo de suporte.
- Retirar o estribo de suporte da bateria (4).
- Tirar a bateria da (5) da caixa.
- Inserir a nova bateria de acordo com as marcações na caixa.
- Inserir o estribo de suporte da bateria (4).
- Apertar o estribo de suporte da bateria utilizando os parafusos (3) - torque de aperto de 0,5 Nm.

NOTA
A conexão incorreta dos cabos de conexão provoca danos no holofote portátil.

- Conectar o cabo de conexão vermelho "+" (2) ao contato da bateria vermelho "+".
- Conectar o cabo de conexão azul "-" (2) ao contato de bateria azul "-".
- Conectar o cabo de conexão (A1) ao contato de carga (B1).
- Conectar o cabo de conexão (A2) ao contato de carga (B2).
- Colocar a cabeça da lâmpada na carcaça.
- Com os parafusos (1) apertar a cabeça da lâmpada na carcaça - torque de aperto de 0,5 Nm.
- Inserir brevemente o holofote portátil no carregador.

10.1.2 Limpeza

- Limpeza do aparelho apenas com um pano úmido.
- Utilizar água ou um produto de limpeza suave.
- Não utilizar produtos de limpeza abrasivos, agressivos ou solventes.

10.2 Reparo

PERIGO

Perigo de explosão devido a reparo inadequados!
A não observância origina ferimentos graves ou mortais.

- Solicite a realização de reparos nos aparelhos exclusivamente pela R. STAHL Schaltgeräte GmbH.

10.3 Devolução

BR

Para a devolução em caso de reparo/assistência, utilizar o formulário "Guia de assistência". Na página da internet "www.stahl-ex.com" no menu "Downloads > Serviço de assistência ao cliente":

- Baixar e preencher o guia de assistência.
- Enviar o aparelho juntamente com o guia de assistência, na embalagem original, à R. STAHL Schaltgeräte GmbH.

11 Descarte

- Observar as normas nacionais e locais em vigor e as disposições legais para o descarte.
- Encaminhar os materiais separados para a reciclagem.
- Garantir um descarte amigo do ambiente de todos os componentes conforme as disposições legais.

CUIDADO

Perigo Reações químicas!
Riscos para a saúde e para o ambiente!
Baterias

- recolher separadamente
- controlar a execução do descarte
- não depositar no lixo doméstico
- colocar em locais de coleta públicos ou devolver ao fornecedor

12 Acessórios e peças de reposição

NOTA
A não utilização dos componentes originais pode causar funcionamento inadequado ou danos ao aparelho. A inobservância desta nota pode provocar danos materiais! • Usar apenas acessórios e peças de reposição originais da R. STAHL Schaltgeräte GmbH.

Acessórios e peças sobressalentes

Designação	Figura	Descrição	Nº do artigo	Peso kg
Conjunto Bateria	14808E00	Bateria de chumbo/fibra, 6 V, 4,5 Ah	211124	0,720

i	para mais informações, ver folha de dados na homepage www.stahl-ex.com.

BR