Οδηγίες λειτουργίας

Πρόσθετες γλώσσες r-stahl.com

GR

Προβολέας

Σειρά 6121

Πίνακας περιεχομένων

1 Γενικά στοιχεία 3
1.1 Κατασκευαστής 3
1.2 Στοιχεία των οδηγιών χρήσης 3
1.3 Περαιτέρω έγγραφα 3
1.4 Συμμόρφωση με πρότυπα και διατάξεις 3
2 Επεξήγηση συμβόλων 4
2.1 Σύμβολα στις οδηγίες χρήσης 4
2.2 Υποδείξεις προειδοποίησης 4
2.3 Σύμβολα στη συσκευή 5
3 Υποδείξεις ασφαλείας 5
3.1 Φύλαξη των οδηγιών χρήσης 5
3.2 Ασφαλής χρήση 5
3.3 Προβλεπόμενη χρήση 6
3.4 Τροποποιήσεις και αλλαγές 6
4 Λειτουργία και δομή συσκευής 6
4.1 Λειτουργία 6
4.2 Δομή συσκευής 7
5 Τεχνικά στοιχεία 8
6 Μεταφορά και αποθήκευση 12
7 Συναρμολόγηση και εγκατάσταση 12
7.1 Διαστάσεις/Διαστάσεις στερέωσης 13
7.2 Συναρμολόγηση/Αποσυναρμολόγηση, θέση λειτουργίας 13
7.3 Εγκατάσταση 17
8 Έναρξη λειτουργίας 22
9 Λειτουργία 23
9.1 Αποκατάσταση βλαβών 23
10 Τεχνική υποστήριξη, συντήρηση, επισκευή 24
10.1 Τεχνική υποστήριξη και συντήρηση 24
10.2 Επισκευή 26
10.3 Επιστροφή 26
11 Καθαρισμός 26
12 Απόρριψη 26
13 Εξαρτήματα και ανταλλακτικά 27

GR

1 Γενικά στοιχεία

1.1 Κατασκευαστής

R. STAHL Schaltgeräte GmbH
Am Bahnhof 30
74638 Waldenburg
Γερμανία

Τηλ.: +49 7942 943-0
Φαξ: +49 7942 943-4333
Διαδίκτυο: r-stahl.com
E-mail: info@stahl.de

R. STAHL (P) LTD., Plot No. – 5
Malrosapuram Road, Sengundram Indl. Area
Singaperumal Koil, Kancheepuram Dist.,
Tamil Nadu – 603 204, ΙΝΔΙΑ

Τηλ.: +91 44-30 600 600
Φαξ: +91 44-30 600 700
Διαδίκτυο: rstahl.net
E-mail: sales@rstahl.net

R. STAHL Schaltgeräte GmbH
Business Unit Lighting & Signalling
Nordstr. 10
99427 Βαϊμάρη
Γερμανία

Τηλ.: +49 3643 4324
Φαξ: +49 3643 4221-76
Διαδίκτυο: r-stahl.com
E-mail: info@stahl.de

GR

1.2 Στοιχεία των οδηγιών χρήσης

Αριθμός αναγνωριστικού: 274640 / 6121613300
Αριθμός δημοσίευσης: 2019-06-13·BA00·III·el·06

Οι πρωτότυπες οδηγίες χρήσης είναι η αγγλική έκδοση.
Αυτή είναι νομικά δεσμευτική σε κάθε υπόθεση νομικού χαρακτήρα.

1.3 Περαιτέρω έγγραφα

- Δελτίο δεδομένων

Για έγγραφα σε περαιτέρω γλώσσες, βλ. r-stahl.com.

1.4 Συμμόρφωση με πρότυπα και διατάξεις

Για να δείτε τα πιστοποιητικά και τη δήλωση συμμόρφωσης ΕΕ, ανατρέξτε στον ιστότοπο r-stahl.com.
Η συσκευή διαθέτει έγκριση IECEx. Για το πιστοποιητικό, ανατρέξτε στην αρχική σελίδα IECEx: http://iecex.iec.ch/
Άλλα εθνικά πιστοποιητικά διατίθενται για λήψη στον ακόλουθο σύνδεσμο: https://r-stahl.com/de/global/support/downloads/.

2 Επεξήγηση συμβόλων

2.1 Σύμβολα στις οδηγίες χρήσης

Σύμβολο	Σημασία
	Συμβουλές και συστάσεις για τη χρήση της συσκευής
	Κίνδυνος από εκρηκτική ατμόσφαιρα
	Κίνδυνος από εξαρτήματα υπό τάση

GR

2.2 Υποδείξεις προειδοποίησης

Να ακολουθείτε οπωσδήποτε τις προειδοποιητικές υποδείξεις για να ελαχιστοποιήσετε τους κινδύνους που σχετίζονται με την κατασκευή και τη λειτουργία. Οι προειδοποιητικές υποδείξεις έχουν την εξής δομή:

- Προειδοποιητική λέξη: ΚΙΝΔΥΝΟΣ, ΠΡΟΕΙΔΟΠΟΙΗΣΗ, ΠΡΟΣΟΧΗ, ΥΠΟΔΕΙΞΗ
- Τύπος και πηγή του κινδύνου/της ζημιάς
- Συνέπειες του κινδύνου
- Λήψη αντιμέτρων για την αποφυγή του κινδύνου ή της ζημιάς

	ΚΙΝΔΥΝΟΣ
	Κίνδυνοι για άτομα Η μη τήρηση της οδηγίας οδηγεί σε σοβαρούς ή θανάσιμους τραυματισμούς ατόμων.
	ΠΡΟΕΙΔΟΠΟΙΗΣΗ
	Κίνδυνοι για άτομα Η μη τήρηση της οδηγίας μπορεί να οδηγήσει σε σοβαρούς ή θανάσιμους τραυματισμούς ατόμων.
	ΠΡΟΣΟΧΗ
	Κίνδυνοι για άτομα Η μη τήρηση της οδηγίας μπορεί να οδηγήσει σε ελαφρούς τραυματισμούς ατόμων.

ΥΠΟΔΕΙΞΗ
Αποφυγή υλικών ζημιών Η μη τήρηση της οδηγίας μπορεί να οδηγήσει σε υλικές ζημιές στη συσκευή ή/και το περιβάλλον της.

2.3 Σύμβολα στη συσκευή

Σύμβολο	Σημασία
CE 0158 05594E00	Σήμανση CE σύμφωνα με την τρέχουσα ισχύουσα οδηγία.
Ex 02198E00	Πιστοποιημένη συσκευή σύμφωνα με τη σήμανση για εκρήξιμες ατμόσφαιρες.

3 Υποδείξεις ασφαλείας

3.1 Φύλαξη των οδηγιών χρήσης

- Διαβάστε προσεκτικά τις οδηγίες χρήσης.
- Φυλάξτε τις οδηγίες χρήσης στον τόπο εγκατάστασης της συσκευής.
- Λάβετε υπόψη τα λοιπά ισχύοντα έγγραφα και τις οδηγίες χρήσης των συσκευών που πρόκειται να συνδεθούν.

GR

3.2 Ασφαλής χρήση

Πριν τη συναρμολόγηση

- Διαβάστε και τηρήστε τις υποδείξεις ασφαλείας στις παρούσες οδηγίες χρήσης!
- Βεβαιωθείτε ότι το αρμόδιο προσωπικό έχει κατανοήσει πλήρως το περιεχόμενο των παρουσών οδηγιών χρήσης.
- Χρησιμοποιείτε τη συσκευή μόνο με τον προβλεπόμενο τρόπο και για τον επιτρεπόμενο σκοπό.
- Για συνθήκες λειτουργίας που δεν καλύπτονται από τα τεχνικά στοιχεία της συσκευής, επικοινωνήστε οπωσδήποτε με την R. STAHL Schaltgeräte GmbH.
- Για τις ζημιές που προκύπτουν από λανθασμένη ή μη επιτρεπόμενη χρήση της συσκευής καθώς και από μη τήρηση των οδηγιών χρήσης δεν υφίσταται ευθύνη.

Κατά τη συναρμολόγηση και εγκατάσταση

- Λάβετε υπόψη τους εθνικούς κανονισμούς για τη συναρμολόγηση και την εγκατάσταση (π.χ. IEC/EN 60079-14).
- Λάβετε υπόψη τους εθνικούς κανονισμούς για την πρόληψη ατυχημάτων.
- Κατά τη διάρκεια της εγκατάστασης και της λειτουργίας να λαμβάνετε υπόψη τα στοιχεία (χαρακτηριστικές τιμές και ονομαστικές συνθήκες λειτουργίας) στις πινακίδες τύπου και δεδομένων καθώς και τις πινακίδες υποδείξεων στη συσκευή.
- Πριν από την εγκατάσταση, βεβαιωθείτε ότι η συσκευή δεν παρουσιάζει ζημιές.

Συντήρηση, επισκευή, θέση σε λειτουργία

- Πριν από τη θέση σε λειτουργία, βεβαιωθείτε ότι η συσκευή δεν παρουσιάζει ζημιές.
- Οι εργασίες στη συσκευή, όπως η εγκατάσταση, η τεχνική εξυπηρέτηση, η συντήρηση, η αντιμετώπιση βλαβών, πρέπει να πραγματοποιούνται μόνο από ειδικά εξουσιοδοτημένο και αντίστοιχα εκπαιδευμένο προσωπικό.
- Πρέπει να πραγματοποιούνται μόνο οι εργασίες συντήρησης και επισκευής που περιγράφονται στις παρούσες οδηγίες χρήσης.

3.3 Προβλεπόμενη χρήση

Το φωτιστικό είναι ένα ηλεκτρολογικό υλικό που προορίζεται
- για τον φωτισμό επιφανειών, χώρων εργασίας και αντικειμένων.
- για χρήση σε εσωτερικούς και εξωτερικούς χώρους.
- για μόνιμη εγκατάσταση.
- για χρήση στις ζώνες 1, 21, 2, 22 και στην ασφαλή περιοχή.

3.4 Τροποποιήσεις και αλλαγές

	ΚΙΝΔΥΝΟΣ
EX	Κίνδυνος έκρηξης από τροποποιήσεις και αλλαγές στη συσκευή! Η μη τήρηση οδηγεί σε σοβαρούς ή θανάσιμους τραυματισμούς. • Μην πραγματοποιείτε τροποποιήσεις ή αλλαγές στη συσκευή.

GR

i	Για ζημιές που προκύπτουν λόγω τροποποιήσεων και αλλαγών δεν υφίσταται ευθύνη και εγγύηση.

4 Λειτουργία και δομή συσκευής

	ΚΙΝΔΥΝΟΣ
EX	Κίνδυνος έκρηξης από χρήση για διαφορετικό σκοπό! Η μη τήρηση οδηγεί σε σοβαρούς ή θανάσιμους τραυματισμούς. • Χρησιμοποιείτε τη συσκευή μόνο σύμφωνα με τις συνθήκες λειτουργίας που καθορίζονται στις παρούσες οδηγίες χρήσης. • Χρησιμοποιείτε τη συσκευή μόνο σύμφωνα με τον σκοπό εφαρμογής που αναφέρεται στις παρούσες οδηγίες χρήσης.

4.1 Λειτουργία

Πεδίο εφαρμογής

Ο προβολέας χρησιμοποιείται ως εξοπλισμός για τον φωτισμό επιφανειών, εξοπλισμών εργασίας και αντικειμένων.
Μπορεί να χρησιμοποιηθεί για εσωτερικούς και εξωτερικούς χώρους και ενδείκνυται για λαμπτήρες πυράκτωσης αλογόνου, λαμπτήρες ατμών νατρίου υψηλής πίεσης και λαμπτήρες ατμού μετάλλων.

4.2 Δομή συσκευής

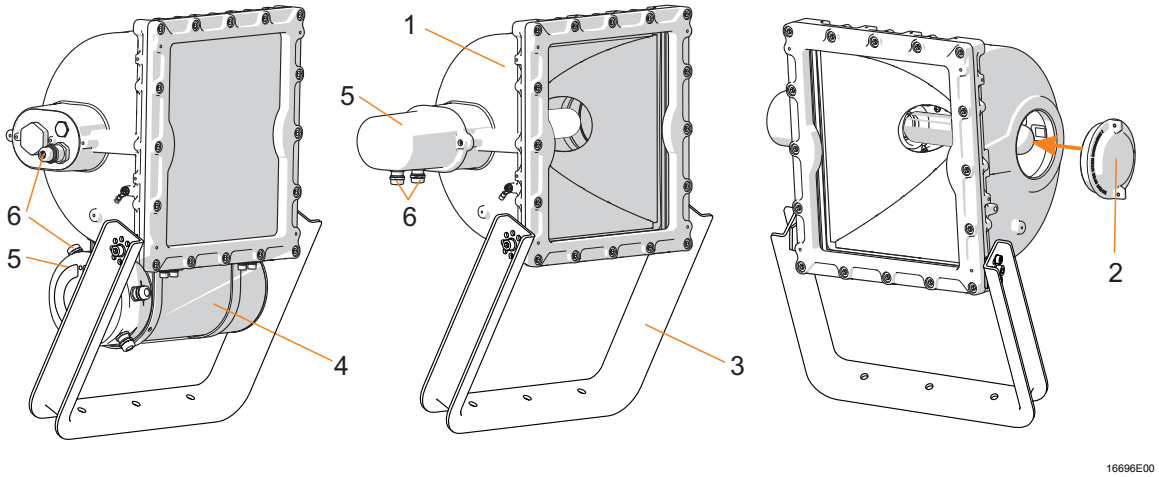

1	Περίβλημα λαμπτήρα	4	Περίβλημα διάταξης ελέγχου
2	Άνοιγμα για αντικατάσταση λαμπτήρα	5	Άνοιγμα για σύνδεση φωτιστικού
3	Δακτύλιος στερέωσης	6	Είσοδος αγωγών

GR

5 Τεχνικά στοιχεία

Προστασία από εκρήξεις

Παγκόσμια (IECEx)

Αέρια και σκόνη	IECEx BVS 14.0071X Ex db eb IIB + H_2 T* Gb Ex db eb IIC T* Gb Ex tb IIIC T* °C Db * Κατηγορίες θερμοκρασίας και επιφανειακές θερμοκρασίες παρατίθενται στα τεχνικά στοιχεία

Ευρώπη (ATEX)

Αέρια και σκόνη	BVS 14 ATEX E 110 X Ex II 2 G Ex db eb IIB + H_2 T* Gb Ex II 2 G Ex db eb IIC T* Gb Ex II 2 D Ex tb IIIC T* °C Db * Κατηγορίες θερμοκρασίας και επιφανειακές θερμοκρασίες παρατίθενται στα τεχνικά στοιχεία

GR

Βεβαιώσεις και πιστοποιητικά

Βεβαιώσεις	IECEx, ATEX, Ινδία (PESO), Καζακστάν (TR), Ρωσία (TR), Λευκορωσία (TR)
Πιστοποιητικά πλοίων	BV ισχύει για 6121/1312-2151-....-...-..3-. και 6121/1312-2251-....-...-..3-. Λαμπτήρας εκκένωσης αερίου 150 W και 250 W, ευρείας δέσμης με ειδικό βραχίονα και θωρακισμένο καλώδιο μεταξύ του περιβλήματος της διάταξης ελέγχου και του περιβλήματος λαμπτήρα.

Τεχνικά στοιχεία

Ηλεκτρολογικά δεδομένα

Λαμπτήρες	QT	IEC 60357
	HIT	IEC 61167
	HST	IEC 60662
Διάταξη ελέγχου	QT	χωρίς
	HIT / HST	μαγνητική διάταξη ελέγχου

Ονομαστική τάση λειτουργίας U_e

	Λαμπτήρες							
	QT	HIT			HST			
	500 W	150 W	250 W	400 W	150 W	250 W	400 W	600 W
230 (+/- 6%) V AC, 50 Hz	x	x	x	x	x	x	x	x
240 (+/- 6%) V AC, 50 Hz		x	x	x	x	x	x	x
208 (+/- 6%) V AC, 60 Hz		x		x	x		x	
220 (+/- 6%) V AC, 60 Hz	x	x	x	x	x	x	x	
240 (+/- 6%) V AC, 60 Hz		x	x	x	x	x	x	

Τεχνικά στοιχεία

Κατανάλωση ισχύος

Λαμπτή-ρας	Ισχύς λαμπτήρα	Κατανάλωση ισχύος σε A
220 ... 230 V AC/DC 0, 50, 60 Hz		
QT	500 W	2,17

		αντισταθμισμένες τιμές			μη αντισταθμισμένες τιμές		
Λαμπτή-ρας	Ισχύς λαμπτήρα	Συντελεστής ισχύος συνφ	Κατανάλωση ισχύος σε A	Κατανάλωση ισχύος εκκίνησης σε A	Συντελεστής ισχύος συνφ	Κατανάλωση ισχύος σε A	Κατανάλωση ισχύος εκκίνησης σε A
230 V AC, 50 Hz							
HIT / HST	150 W	0,95	0,79	1,50	0,40	1,80	2,70
HIT / HST	250 W	0,92	1,30	2,00	0,40	3,00	4,20
HIT	400 W	0,93	2,00	2,40	0,43	4,20	5,80
HST	400 W	0,91	2,10	2,50	0,43	4,45	6,00
HST	600 W	0,92	2,95	3,80	0,44	6,20	8,50
240 V AC, 50 Hz							
HIT / HST	150 W	0,96	0,76	1,50	0,40	1,80	2,70
HIT / HST	250 W	0,94	1,23	2,00	0,40	3,00	4,20
HIT	400 W	0,96	1,90	2,40	0,43	4,20	5,80
HST	400 W	0,92	2,00	2,50	0,43	4,45	6,00
HST	600 W	0,93	2,80	3,80	0,44	6,20	8,50
208 V AC, 60 Hz							
HIT / HST	150 W	0,94	0,80	1,50	0,42	1,80	2,70
HIT	400 W	0,97	1,90	2,50	0,44	4,20	5,80
HST	400 W	0,96	2,30	2,80	0,44	4,45	6,00
220 V AC, 60 Hz							
HIT / HST	150 W	0,96	0,75	1,50	0,42	1,80	2,70
HIT / HST	250 W	0,90	1,50	2,00	0,40	3,00	4,20
HIT	400 W	0,98	1,80	2,40	0,44	4,20	5,80
HST	400 W	0,98	2,20	2,70	0,44	4,45	6,00
240 V AC, 60 Hz							
HIT / HST	150 W	0,97	0,68	1,50	0,42	1,80	2,70
HIT / HST	250 W	0,91	1,35	2,00	0,40	3,00	4,20
HIT	400 W	0,97	1,60	2,30	0,44	4,20	5,80
HST	400 W	0,98	2,00	2,60	0,44	4,45	6,00

GR

GR

Τεχνικά στοιχεία

Ρεύμα εκκίνησης

Μέγιστος αριθμός φωτιστικών ανά διακόπτη κυκλώματος με μέγιστη αντίσταση καλωδιώσεως 1 Ω:

		αντισταθμισμένες τιμές				μη αντισταθμισμένες τιμές			
	QT	HIT/HST				HIT/HST			
	500 W	150 W	250 W	400 W	600 W	150 W	250 W	400 W	600 W
B10A	4	5	3	2	1	2	1	1	–
B16A	7	8	5	3	2	4	2	1	1
B20A	9	10	6	4	2	5	3	2	2
B25A	11	12	8	5	3	6	4	2	2
C10A	4	7	5	3	2	4	2	1	1
C16A	7	11	7	4	2	6	3	2	1
C20A	9	14	9	5	3	7	4	3	2
C25A	11	17	11	7	4	9	5	4	2

Τάξη ενεργειακής απόδοσης

EEI A2

Καλωδίωση σύνδεσης Στραγγαλιστικό πηνίο Περίβλημα φωτιστικού

Προσυρματωμένα με ειδικά καλώδια ανάφλεξης θωρακισμένα ή μη θωρακισμένα

Συνθήκες περιβάλλοντος

Κατηγορία θερμοκρασίας, μέγ. επιφανειακή θερμοκρασία

Τύπος λαμπτή-ρα	Ισχύς λαμπτήρα	Κατηγορία θερμοκρασίας		Μέγ. επιφανειακή θερμοκρασία	
		T_a ≤+50 °C	T_a ≤+60 °C	T_a = +40 °C	T_a = +60 °C
QT	500 W	T3	T3	+158 °C	+178 °C
HIT / HST	150 W	T4	T4	+86 °C	+106 °C
HIT / HST	250 W	T4	T3	+120 °C	+140 °C
HIT / HST	400 W	T3	T3	+152 °C	+172 °C
HST	600 W	T3 (T_a ≤+40 °C)		+161 °C	–

Τεχνικά στοιχεία

Θερμοκρασία περιβάλλοντος, κλίμακα αερίου	Τύπος λαμπτή-ρα	Ισχύς λαμπτήρα	Εύρος θερμοκρασιών περιβάλλοντος	Κλίμακα αερίου	Υπόδειξη
	QT	500 W	T_a = -20 ... +60 °C	IIC	
			T_a = -60 ... +60 °C	IIB + H_2	
	HIT / HST	150 W, 250 W	T_a = -20 ... +60 °C	IIC	
			T_a = -60 ... +60 °C	IIB + H_2	Εκκίνηση λαμπτήρα σε T_a ≥ -35 °C
		400 W	T_a = -20 ... +60 °C	IIC	
			T_a = -60 ... +60 °C	IIB + H_2	Εκκίνηση λαμπτήρα σε T_a ≥ -35 °C
	HST	600 W	T_a = -20 ... +40 °C	IIC	
			T_a = -60 ... +40 °C	IIB + H_2	Εκκίνηση λαμπτήρα σε T_a ≥ -35 °C

Μηχανικά δεδομένα

Βαθμός προστασίας	IP66 (IEC 60529)
Κατηγορία προστασίας	I
Υλικό περιβλήματος	Χυτό αλουμίνιο ανθεκτικό σε θαλασσινό νερό (AlSiMg) (LM25)
Υλικό καλύμματος Περίβλημα λαμπτήρα	Ορείχαλκος επιστρωμένος με σκόνη
Χρώμα	Στάνταρ έκδοση: μονή επίστρωση σκόνης, Υπεράκτια έκδοση: διπλή επίστρωση σκόνης, RAL 7032, άλλα κατόπιν αιτήματος
Βραχίονας	Στάνταρ έκδοση: ελάσματα χάλυβα, μονή επίστρωση σκόνης Υπεράκτια έκδοση: ανοξείδωτος χάλυβας SS316L (1.4404 ή V4A) χωρίς επίστρωση σκόνης

Συναρμολόγηση/Εγκατάσταση

Θέση λειτουργίας	Οριζόντια θέση καύσης
Είσοδος αγωγών	HIT / HST 3x M20 x 1,5 με 1 είσοδο αγωγών και 2 πώματα σφράγισης ή 3x M25 x 1,5 με 1 είσοδο αγωγών και 2 πώματα σφράγισης QT 2x M20 x 1,5 με 1 είσοδο αγωγών και 1 πώματα σφράγισης ή 2x M25 x 1,5 με 1 είσοδο αγωγών και 1 πώματα σφράγισης
Σύνδεση	L + N + PE, μέγ. 4 mm^2 ή μέγ. 6 mm^2

Εναλλακτικό υλικό:

Βραχίονας

- Ανοξείδωτος χάλυβας SS304 (1.4301 ή V2A) χωρίς επίστρωση σκόνης

Για περισσότερα τεχνικά δεδομένα, ανατρέξτε στο r-stahl.com.

GR

6 Μεταφορά και αποθήκευση

- Μεταφέρετε και αποθηκεύετε τη συσκευή αποκλειστικά στην αρχική της συσκευασία.
- Αποθηκεύετε τη συσκευή σε στεγνή κατάσταση (απουσία συμπύκνωσης) και χωρίς δονήσεις.
- Μη ρίχνετε τη συσκευή.

7 Συναρμολόγηση και εγκατάσταση

ΚΙΝΔΥΝΟΣ

Κίνδυνος έκρηξης από λανθασμένη εγκατάσταση της συσκευής!
Η μη τήρηση οδηγεί σε σοβαρούς ή θανάσιμους τραυματισμούς.

- Πραγματοποιήστε την εγκατάσταση αυστηρά σύμφωνα με τις οδηγίες και λαμβάνοντας υπόψη τους εθνικούς κανονισμούς σχετικά με την ασφάλεια και την πρόληψη ατυχημάτων, ώστε να διατηρηθεί η προστασία από εκρήξεις.
- Επιλέξτε και εγκαταστήστε την ηλεκτρική συσκευή με τέτοιον τρόπο, ώστε η προστασία από εκρήξεις να μην επηρεάζεται από εξωτερικές επιρροές, π.χ. συνθήκες πίεσης, χημικές, μηχανικές, ηλεκτρικές επιρροές καθώς και ταλαντώσεις, υγρασία και διάβρωση (βλ. IEC/EN 60079-14).
- Η εγκατάσταση πρέπει να πραγματοποιηθεί μόνο από εκπαιδευμένο τεχνικό προσωπικό, εξοικειωμένο με τα σχετικά πρότυπα.

ΥΠΟΔΕΙΞΗ

Δυσλειτουργία ή πρόκληση ζημιών στη συσκευή λόγω σχηματισμού συμπυκνώματος.
Η μη τήρηση μπορεί να προκαλέσει υλικές ζημιές!

- Το φωτιστικό πρέπει να λειτουργεί συνεχώς ή περιοδικά για μεγάλα χρονικά διαστήματα.
- Αποφύγετε τις θερμογέφυρες.

7.1 Διαστάσεις/Διαστάσεις στερέωσης

Σχέδια διαστάσεων (όλες οι διαστάσεις σε mm [ίντσες]) – Με την επιφύλαξη τροποποιήσεων

6121/1 Προβολέας αλογόνου (QT)

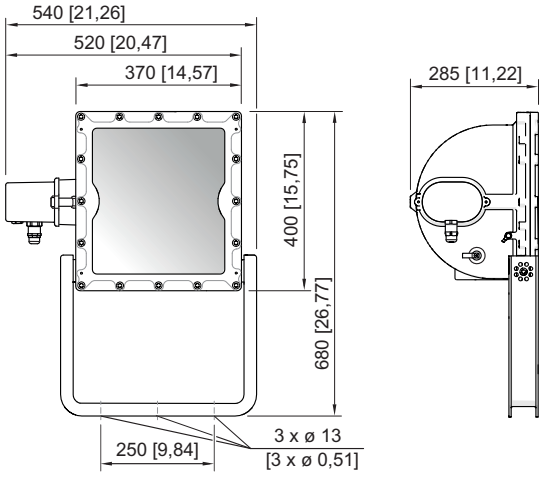

6121/1 Προβολέας, λαμπτήρας αλογονιδίων μετάλλων (HIT), λαμπτήρας ατμών νατρίου υψηλής πίεσης (HST)

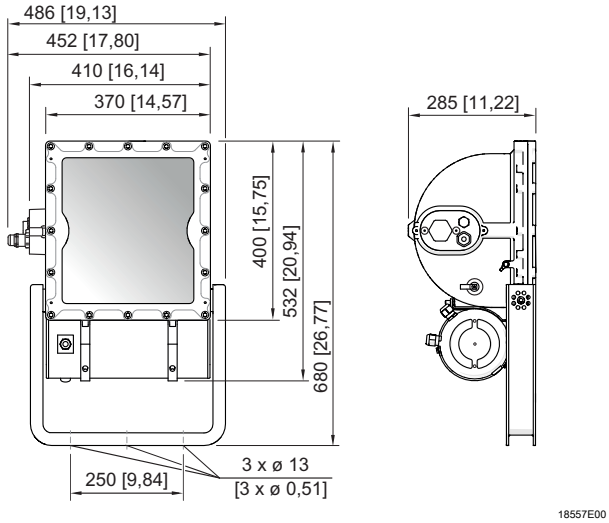

6121/13..-....-....-...-..3-.
6121/13..-....-....-...-..4-.

7.2 Συναρμολόγηση/Αποσυναρμολόγηση, θέση λειτουργίας

ΚΙΝΔΥΝΟΣ

Κίνδυνος έκρηξης λόγω μη επιτρεπόμενης υπερθέρμανσης!
Η μη τήρηση οδηγεί σε σοβαρούς ή θανάσιμους τραυματισμούς.

- Αποφύγετε εξωτερικές πηγές θερμότητας ή/και την άμεση ηλιακή ακτινοβολία (κίνδυνος αλλαγής της κατηγορίας θερμοκρασίας ή αλλαγής της μέγιστης επιτρεπόμενης επιφανειακής θερμοκρασίας).
- Να μην υπερβαίνεται η μέγιστη θερμοκρασία περιβάλλοντος λόγω εξωτερικών πηγών θερμότητας (πρόωρη βλάβη εξοπλισμού).

ΥΠΟΔΕΙΞΗ

Κίνδυνος υπερθέρμανσης λόγω υψηλής εκπομπής θερμοκρασίας!
Η μη τήρηση μπορεί να οδηγήσει σε υλικές ζημιές!

- Πρέπει να διατηρείται μια ελάχιστη απόσταση 0,5 m από το φωτισμένο αντικείμενο.

Το φωτιστικό ενδείκνυται για συναρμολόγηση σε τοίχο ή σε οροφή.
Η θέση συναρμολόγησης με την έξοδο καλωδίου στραμμένη προς τα πάνω απαγορεύεται σε εξωτερικούς χώρους.

- Στερεώστε τον προβολέα με τον δακτύλιο σε μια κατάλληλη θέση (ροπή στρέψης για τις βίδες στερέωσης του βραχίονα/προβολέα για M8 = 8 Nm και M10 = 10 Nm).
- Χρησιμοποιείτε κατάλληλες βίδες.
- Λάβετε υπόψη το βάρος του προβολέα.

Πίνακας επιλογής

Τύπος λαμπτήρα	Υποδοχή λαμπτήρα	Ισχύς λαμπτήρα [W]	Τυπικό βάρος [kg]
QT	E40	500	24
HIT / HST	E40	150	31
HIT / HST	E40	250	32
HIT / HST	E40	400	34
HST	E40	600	36

GR

Συναρμολόγηση προβολέα με λαμπτήρα αλογόνου QT

- Ελάχιστη γωνία στερέωσης

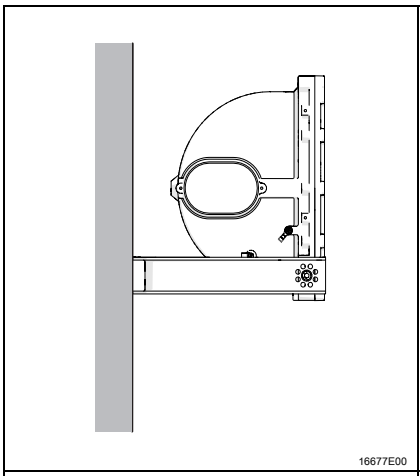

Συναρμολόγηση σε τοίχο

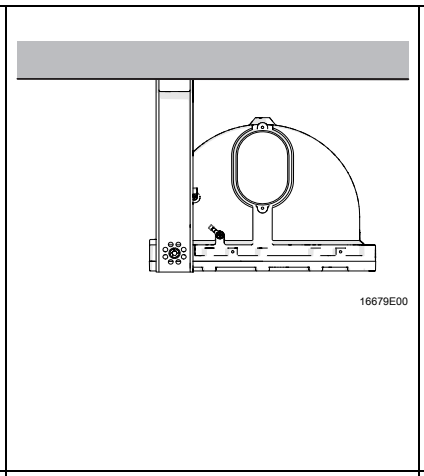

Συναρμολόγηση σε οροφή

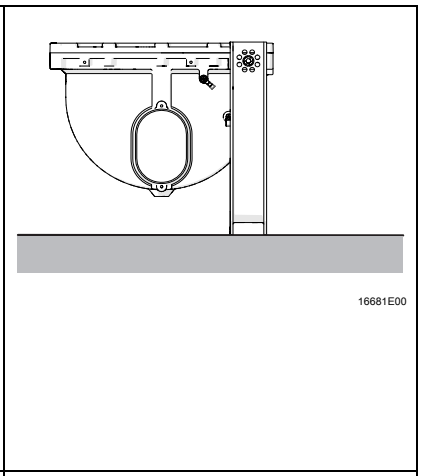

Συναρμολόγηση σε έδαφος

- Μέγιστη γωνία στερέωσης

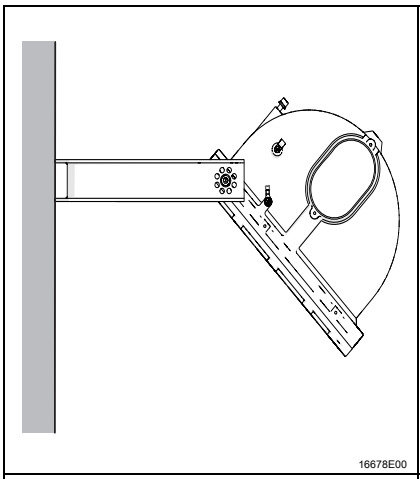

Συναρμολόγηση σε τοίχο

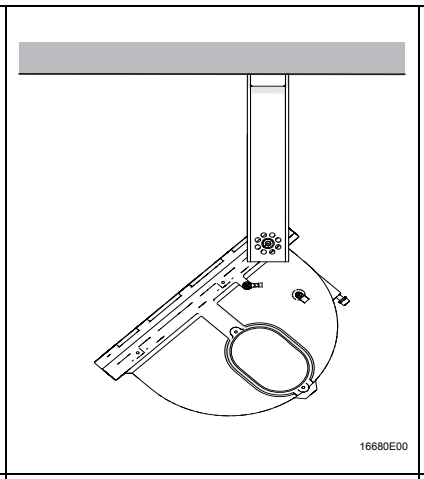

Συναρμολόγηση σε οροφή

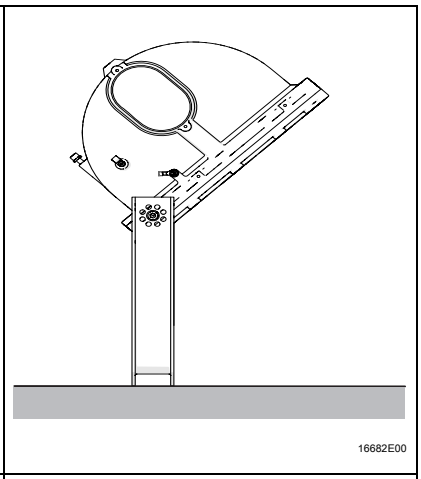

Συναρμολόγηση σε έδαφος

Συναρμολόγηση προβολέα με λαμπτήρα αλογονιδίων μετάλλων HIT και λαμπτήρα ατμών νατρίου υψηλής πίεσης HST

- Ελάχιστη γωνία στερέωσης

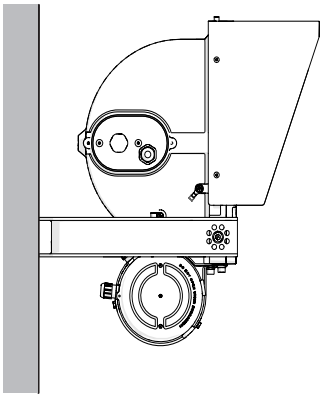 16662E00	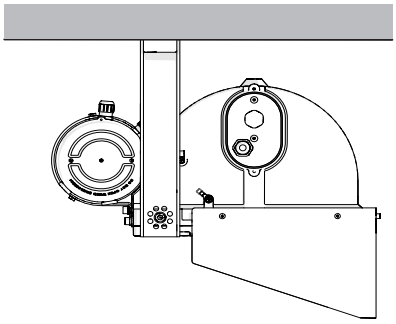 16664E00	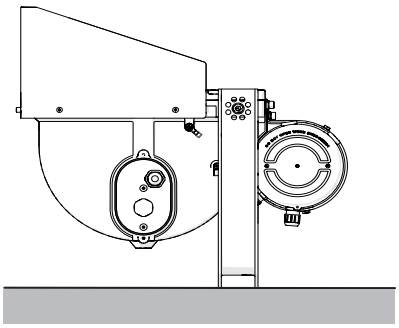 16666E00
Συναρμολόγηση σε τοίχο	Συναρμολόγηση σε οροφή	Συναρμολόγηση σε έδαφος

- Μέγιστη γωνία στερέωσης

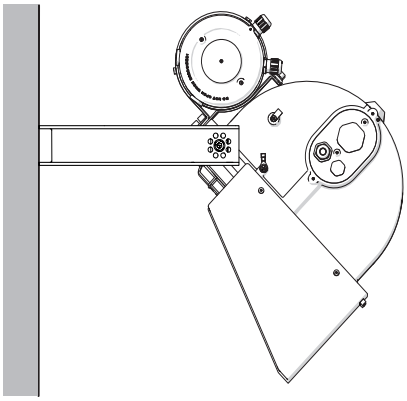 16663E00	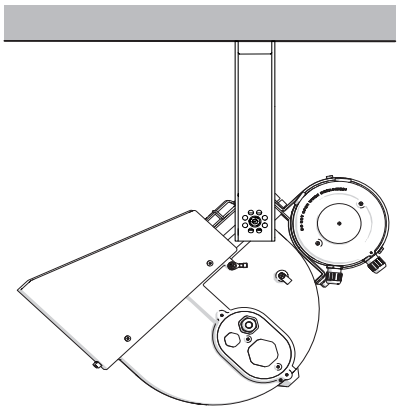 16665E00	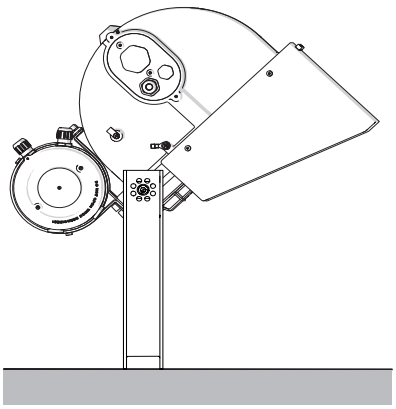 16667E00
Συναρμολόγηση σε τοίχο	Συναρμολόγηση σε οροφή	Συναρμολόγηση σε έδαφος

GR

Συναρμολόγηση εξαρτημάτων

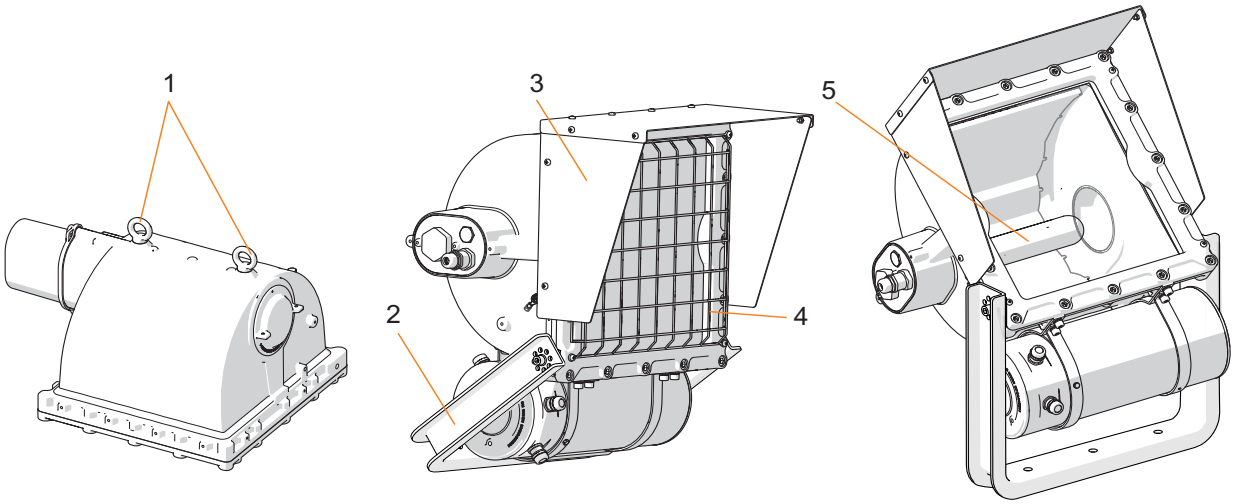

1	Κρίκοι σύνδεσης για πρόσθετη προστασία από πτώσεις	4	Προστατευτικό πλέγμα
2	Βραχίονας τοίχου για συναρμολόγηση σε οροφή, τοίχο και έδαφος	5	Λαμπτήρας
3	Πλαίσια		

GR

7.3 Εγκατάσταση

7.3.1 Άνοιγμα και κλείσιμο περιβλήματος

	ΚΙΝΔΥΝΟΣ Κίνδυνος έκρηξης από θερμά εξαρτήματα! Η μη τήρηση οδηγεί σε σοβαρούς ή θανάσιμους τραυματισμούς. • Ανοίγετε το περίβλημα μόνο όταν η συσκευή βρίσκεται σε κατάσταση εκτός λειτουργίας. • Πριν από το άνοιγμα, αφήστε τη συσκευή να κρυώσει για τουλάχιστον 15 λεπτά.

	ΚΙΝΔΥΝΟΣ Κίνδυνος ηλεκτροπληξίας από ακατάλληλο άνοιγμα! Η μη τήρηση οδηγεί σε σοβαρούς ή θανάσιμους τραυματισμούς. • Επιτρέπεται το άνοιγμα των φωτιστικών χωρίς διακόπτη μόνο όταν βρίσκονται εκτός τάση (βλ. ενδεικτική πινακίδα στο πώμα)!

	Σύσταση Ανοίγετε και κλείνετε το φωτιστικό με το καρυδάκι από την R. STAHL Schaltgeräte GmbH.

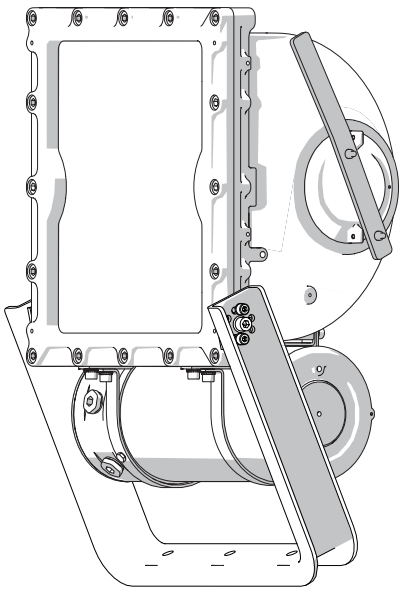

16995E00

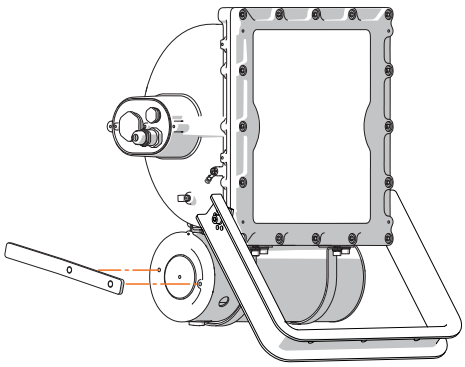

16994E00

GR

Περίβλημα λαμπτήρα

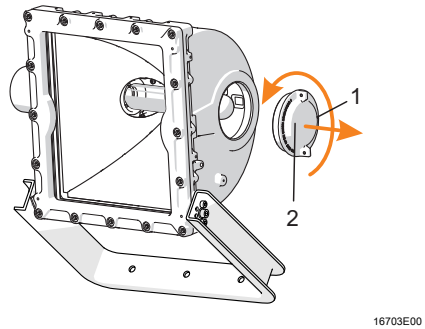

Άνοιγμα:
- Χαλαρώστε τη βίδα ασφαλείας (1).
- Ξεβιδώστε το κάλυμμα (2).

Κλείσιμο κατά την αντίστροφη σειρά:
- Βιδώστε το κάλυμμα (2) έως ότου ασκηθεί ελαφρώς πίεση στο παρέμβυσμα.
- Βιδώστε τη βίδα ασφαλείας (1) (ροπή στρέψης 1 Nm).

Περίβλημα σύνδεσης παραλλαγή HIT/HST

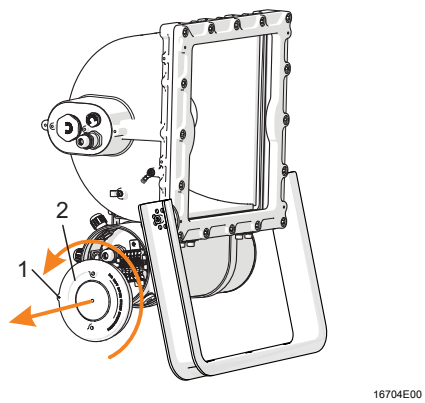

Άνοιγμα:
- Χαλαρώστε τη βίδα ασφαλείας (1).
- Ξεβιδώστε το κάλυμμα (2).

Κλείσιμο κατά την αντίστροφη σειρά:
- Βιδώστε το κάλυμμα (2) έως ότου ασκηθεί ελαφρώς πίεση στο παρέμβυσμα.
- Βιδώστε τη βίδα ασφαλείας (1) (ροπή στρέψης 1 Nm).

Περίβλημα σύνδεσης παραλλαγή QT

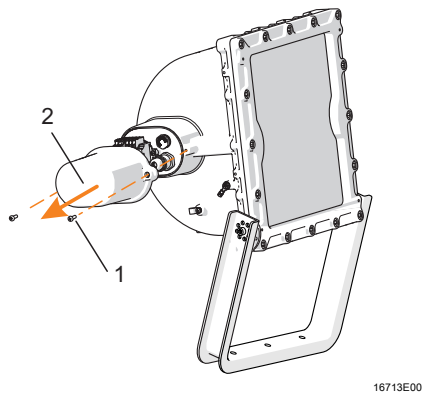

Άνοιγμα:
- Ξεβιδώστε τις βίδες (1).
- Αφαιρέστε το κάλυμμα (2).

Κλείσιμο κατά την αντίστροφη σειρά:
- Τοποθετήστε το κάλυμμα (2).
- Βιδώστε τις βίδες (1) (ροπή στρέψης 2,5 Nm).

7.3.2 Ηλεκτρικές συνδέσεις

Σύνδεση στην παροχή ρεύματος

Λάβετε υπόψη τη μέγιστη δυνατότητα των ακροδεκτών σύνδεσης (βλ. ενότητα «Τεχνικά στοιχεία»).

Κατά τη σύνδεση στην παροχή ρεύματος, λάβετε υπόψη τα εξής:

- Διεξάγετε τη σύνδεση με ακρίβεια!
- Φροντίστε να μην παγιδευτεί η μόνωση των καλωδίων στους ακροδέκτες!
- Μη συγχέετε τα καλώδια!
- Ακολουθείτε τους κανόνες της τεχνολογίας κατά τη σύνδεση των καλωδίων!
- Στερεώστε τα καλώδια καλά.

Ακροδέκτες σύνδεσης

GR

Στάνταρ:
Ελατηριωτός ακροδέκτης έως 4 mm^2

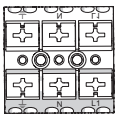

16653E00

Προαιρετικό:
Ελατηριωτός ακροδέκτης έως 6 mm^2

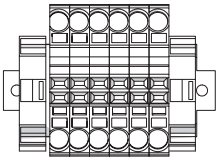

16658E00

3 ακίδων

L1	= Φάση
N	= Ουδέτερο καλώδιο
PE	= Καλώδιο γείωσης

Ακροδέκτες σύνδεσης έκδοση 6121/....-....-....-...-88.-.

Υπόδειξη:

- Ο προβολέας μπορεί να προσαρμοστεί επιτόπου στην τάση δικτύου (230 V/240 V) και τη συχνότητα (50 Hz/60 Hz).
- Γι' αυτό τον σκοπό, εγκαταστήστε ή αλλάξτε τις γέφυρες.

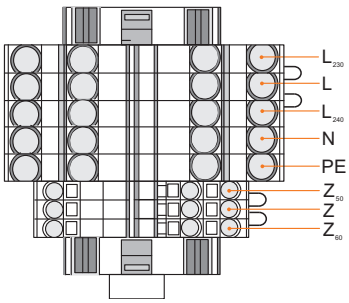

18484E00

Συχνότητα γέφυρας (έως 2,5 mm^2)

Z – Z_{50}	με συχνότητα δικτύου 50 Hz
Z – Z_{60}	με συχνότητα δικτύου 60 Hz

Τάση δικτύου σύνδεσης (έως 6 mm^2)

PE	καλώδιο γείωσης
N	ουδέτερο καλώδιο
L	φάση

Τάση δικτύου γέφυρας (έως 6 mm^2)

L – L_{230}	με τάση δικτύου 230 V
L – L_{240}	με τάση δικτύου 240 V

7.3.3 Είσοδοι αγωγών

Ροπές στρέψης για κατασκευαστικά μέρη από την R. STAHL Schaltgeräte GmbH

Στα φωτιστικά με ενσωματωμένες εισόδους αγωγών και πώματα σφράγισης από την R. STAHL Schaltgeräte GmbH, πρέπει να ασκούνται οι ακόλουθες τιμές ροπής στρέψης:

		Ροπή στρέψης	
		Σπείρωμα σύνδεσης	Βίδα πίεσης
Είσοδος αγωγών 8161	M20 x 1,5	2,3 Nm	1,5 Nm
	M25 x 1,5	3,0 Nm	2,0 Nm
Πώματα σφράγισης 8290	M20 x 1,5	1,0 Nm	–
	M25 x 1,5	1,5 Nm	–

GR

Παραλλαγές

Παραλλαγή με ελατηριωτό ακροδέκτη έως 4 mm^2 ή ελατηριωτό ακροδέκτη έως 6 mm^2

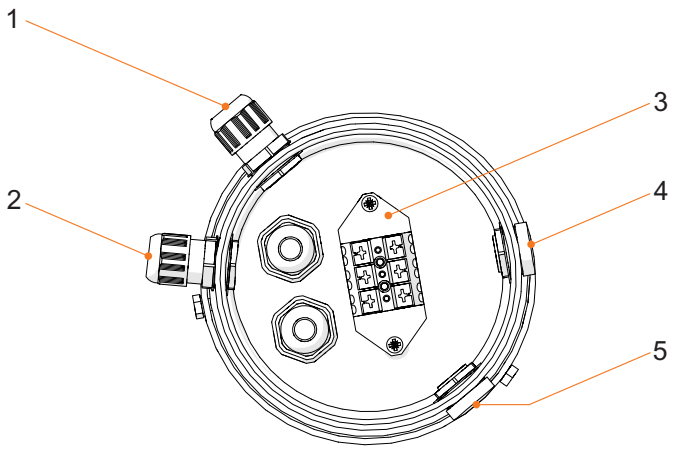

19927E00

1	Είσοδος αγωγών για συρμάτωση από το εργοστάσιο (περίβλημα λαμπτήρα – περίβλημα σύνδεσης)	3	Ακροδέκτης σύνδεσης
2	Είσοδος αγωγών για συρμάτωση από τον πελάτη (σύνδεση παροχής ρεύματος)	4, 5	Πώματα σφράγισης (δυνατότητα χρήσης μιας πρόσθετης εισόδου αγωγών)

Παραλλαγή 6121/....-....-....-...-88.-. για 230/240 V 50/60 Hz

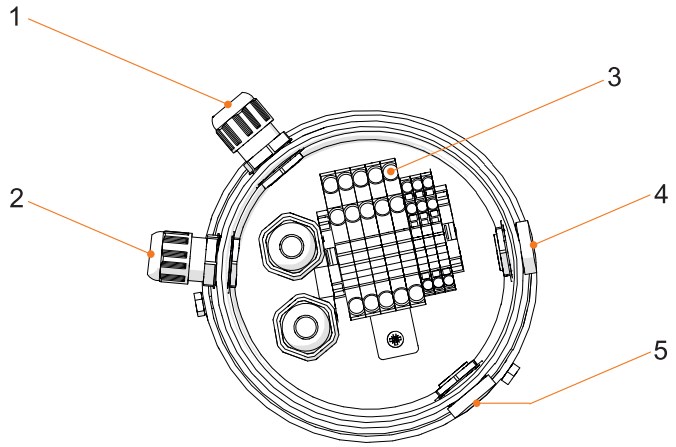

GR

1	Είσοδος αγωγών για συρμάτωση από το εργοστάσιο (περίβλημα λαμπτήρα – περίβλημα σύνδεσης)	3	Ακροδέκτης σύνδεσης
2	Είσοδος αγωγών για συρμάτωση από τον πελάτη (σύνδεση παροχής ρεύματος)	4, 5	Πώματα σφράγισης (δυνατότητα χρήσης μιας πρόσθετης εισόδου αγωγών)

Φωτιστικά με εισόδους αγωγών και πώματα σφράγισης που δεν παρέχονται από την R. STAHL Schaltgeräte GmbH

	ΚΙΝΔΥΝΟΣ
EX	Κίνδυνος έκρηξης λόγω μη επιτρεπόμενων εισόδων αγωγών και πωμάτων σφράγισης! Η μη τήρηση οδηγεί σε σοβαρούς ή θανάσιμους τραυματισμούς. • Χρησιμοποιείτε εισόδους αγωγών και πώματα σφράγισης, τα οποία έχουν δοκιμαστεί και πιστοποιηθεί ξεχωριστά σύμφωνα με την οδηγία 2014/34/ΕΕ (ATEX) ή IECEx (CoC) και που πληρούν τις τεχνικές προδιαγραφές των προτύπων που αναφέρονται στο πιστοποιητικό του φωτιστικού.

Λάβετε υπόψη τα εξής:
- την απαιτούμενη ανθεκτικότητα στη σκόνη!
- τον απαιτούμενο τύπο προστασίας από ανάφλεξη!
- την απαιτούμενη αντίσταση στη θερμοκρασία!
- τον βαθμό προστασίας IP σύμφωνα με την πινακίδα τύπου!
- τις οδηγίες λειτουργίας των εισόδων καλωδίων και των πωμάτων σφράγισης!
- τις απαιτούμενες ροπές στρέψης!
- το εύρος της επιτρεπόμενης διαμέτρου καλωδίου!
- ενσωματώστε τις μεταλλικές εισόδους αγωγών ή/και τα πώματα σφράγισης στο καλώδιο γείωσης!

7.3.4 Τοποθέτηση λαμπτήρα

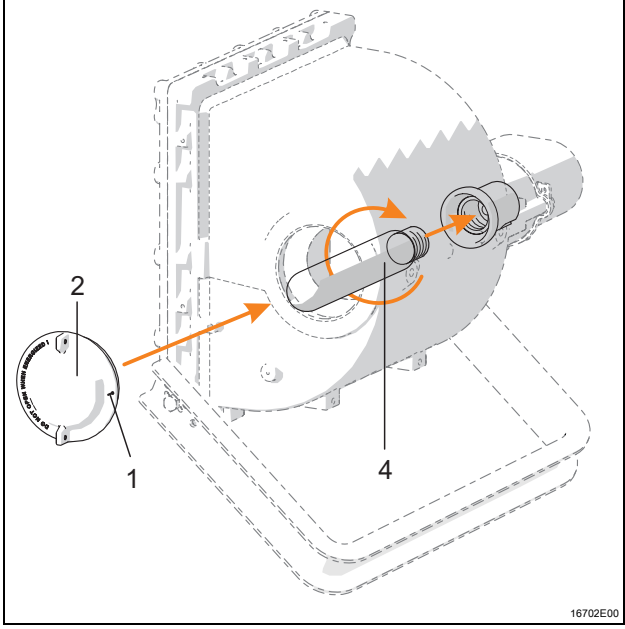

Ανοίξτε το περίβλημα λαμπτήρα (βλ. ενότητα «Άνοιγμα και κλείσιμο περιβλήματος»):
- Ξεβιδώστε τις βίδες (1).
- Ξεβιδώστε το κάλυμμα (2).

Τοποθετήστε τον λαμπτήρα:
- Βιδώστε σφιχτά με το χέρι τον λαμπτήρα (4) στην υποδοχή.

Κλείστε το περίβλημα λαμπτήρα:
- Βιδώστε το κάλυμμα (2) έως ότου ασκηθεί ελαφρώς πίεση στο παρέμβυσμα.
- Σφίξτε καλά τις βίδες (1) (ροπής στρέψης 1 Nm).

Ο λαμπτήρας
- πρέπει να αντιστοιχεί στα στοιχεία που αναγράφονται στην πινακίδα τύπου.
- πρέπει να εισαχθεί στο περίβλημα μέσω του πλευρικού ανοίγματος.
- πρέπει να βιδωθεί στην υποδοχή λαμπτήρα.

8 Έναρξη λειτουργίας

ΚΙΝΔΥΝΟΣ

Κίνδυνος έκρηξης από ελαττωματική εγκατάσταση!
Η μη τήρηση οδηγεί σε σοβαρούς ή θανάσιμους τραυματισμούς.
- Πριν από τη θέση σε λειτουργία, ελέγχετε ότι η συσκευή έχει εγκατασταθεί σωστά.
- Τηρείτε τους εθνικούς κανονισμούς.

ΥΠΟΔΕΙΞΗ

Πρόωρο ελάττωμα λόγω εσφαλμένης σύνδεσης!
Η μη τήρηση μπορεί να προκαλέσει υλικές ζημιές!
- Μόνο για έκδοση 6121/....-....-....-...-88.-.:
  Έλεγχος των γεφυρών για την τάση και συχνότητα δικτύου (βλ. ενότητα «Ηλεκτρική σύνδεση»).

Πριν από τη θέση σε λειτουργία βεβαιωθείτε για τα εξής:
- Ελέγξτε τη συναρμολόγηση και την εγκατάσταση.
- Εξετάστε το περίβλημα για ζημιές.
- Εάν χρειαστεί, αφαιρέστε ξένα σώματα.
- Εάν χρειαστεί, καθαρίστε τον χώρο σύνδεσης.
- Ελέγξτε ότι έγινε σωστά η εισαγωγή των αγωγών.
- Ελέγξτε ότι είναι σφιγμένες όλες οι βίδες και όλα τα παξιμάδια.
- Ελέγξτε ότι είναι κλειστές όλες οι οπές.
- Ελέγξτε ότι είναι σφιγμένες όλες οι είσοδοι αγωγών και όλα τα πώματα σφράγισης.
- Ελέγξτε ότι είναι σταθερά συνδεδεμένοι όλοι οι αγωγοί.
- Ελέγξτε ότι η τάση δικτύου αντιστοιχεί στην ονομαστική τάση λειτουργίας.
- Ελέγξτε ότι χρησιμοποιούνται οι διάμετροι αγωγών που επιτρέπονται για τις εισόδους αγωγών.
- Ελέγξτε ότι η συσκευή έχει κλείσει σωστά.
- Ελέγξτε ότι είναι καλά σφιγμένες όλες οι βίδες και όλα τα παξιμάδια στον βραχίονα και το κάλυμμα περιβλήματος.
- Ελέγξτε ότι το καλώδιο ανάφλεξης δεν παρουσιάζει ζημιές.

9 Λειτουργία

9.1 Αποκατάσταση βλαβών

Κατά την αποκατάσταση βλαβών, λάβετε υπόψη το ακόλουθο πρόγραμμα αποκατάσταση βλαβών:

Αιτία βλάβης	Διόρθωση βλάβης
Λανθασμένη τοποθέτηση λαμπτήρα.	Τοποθετήστε σωστά τον λαμπτήρα.
Ο λαμπτήρας είναι ελαττωματικός.	Αντικαταστήστε τον λαμπτήρα.
Η διάταξη ελέγχου είναι ελαττωματική.	Αντικαταστήστε τη διάταξη ελέγχου.

Εάν η βλάβη δεν μπορεί να αποκατασταθεί με τις παραπάνω διαδικασίες:
- Απευθυνθείτε στην R. STAHL Schaltgeräte GmbH.

Για τη γρήγορη επεξεργασία, έχετε άμεσα διαθέσιμα τα ακόλουθα στοιχεία:
- Τύπος και σειριακός αριθμός της συσκευής
- Ημερομηνία αγοράς
- Περιγραφή βλάβης
- Σκοπός χρήσης (ειδικότερα το κύκλωμα εισόδου/εξόδου)

10 Τεχνική υποστήριξη, συντήρηση, επισκευή

	ΠΡΟΣΟΧΉ
	Κίνδυνος ηλεκτροπληξίας ή δυσλειτουργία της συσκευής από μη εξουσιοδοτημένες εργασίες! Η μη τήρηση μπορεί να οδηγήσει σε ελαφριούς τραυματισμούς! • Πριν τις εργασίες, απενεργοποιήστε την τάση στη συσκευή. • Οι εργασίες στη συσκευή πρέπει να πραγματοποιούνται αποκλειστικά από εξουσιοδοτημένους και κατάλληλα εκπαιδευμένους ειδικούς ηλεκτρολόγους.

10.1 Τεχνική υποστήριξη και συντήρηση

GR

- Ο τύπος και η έκταση των ελέγχων πρέπει να λαμβάνονται από τους αντίστοιχους εθνικούς κανονισμούς.
- Προσαρμόστε τα διαστήματα ελέγχου στις συνθήκες λειτουργίας.
- Πραγματοποιήστε τις εργασίες συντήρησης και επισκευής σύμφωνα με τα πρότυπα IEC 60079-17 και IEC 60079-19.

	ΠΡΟΣΟΧΗ
	Κίνδυνος ηλεκτροπληξίας από εξαρτήματα υπό τάση! Η μη τήρηση μπορεί να οδηγήσει σε ελαφριούς τραυματισμούς. • Αποσυνδέστε όλες τις συνδέσεις από την τάση. • Ασφαλίστε τις συνδέσεις από μη εξουσιοδοτημένη σύνδεση στην τάση.

	Λαμβάνετε υπόψη τις ισχύουσες εθνικές διατάξεις της χώρας χρήσης.

Κατά τη διάρκεια της επισκευής/συντήρησης της συσκευής, πρέπει να πραγματοποιείται έλεγχος τουλάχιστον για τα εξής:

- σταθερή έδραση των στερεωμένων αγωγών
- σχηματισμός ρωγμών και άλλες ορατές ζημιές στο περίβλημα της συσκευής ή/και στο προστατευτικό περίβλημα
- παλαίωση και η φθορά των παρεμβυσμάτων (αντικαταστήστε πλήρως τα μέρη περιβλήματος με τα φθαρμένα αφρώδη παρεμβύσματα)
- καθαριότητα του εσωτερικού και εξωτερικού της συσκευής
- τήρηση των επιτρεπόμενων θερμοκρασιών (σύμφωνα με το EN 60079),
- είσοδος αγωγών πρέπει να είναι άθικτη και καλά σφιγμένη
- παλαίωση και η φθορά των καλωδίων και αγωγών
- προβλεπόμενη χρήση και λειτουργία.
- φθορά στην επιφάνεια της αντιαναφλεκτικής σχισμής προστασίας από εκρήξεις
- διάβρωση στην αντιαναφλεκτική σχισμή προστασίας από εκρήξεις
- φθορά του καλωδίου ανάφλεξης.

10.1.1 Αντικατάσταση λαμπτήρων

ΚΙΝΔΥΝΟΣ

Κίνδυνος έκρηξης από θερμά εξαρτήματα!
Η μη τήρηση οδηγεί σε σοβαρούς ή θανάσιμους τραυματισμούς.

- Ανοίγετε το περίβλημα μόνο όταν η συσκευή βρίσκεται σε κατάσταση εκτός λειτουργίας.
- Πριν από το άνοιγμα, αφήστε τη συσκευή να κρυώσει για τουλάχιστον 15 λεπτά.

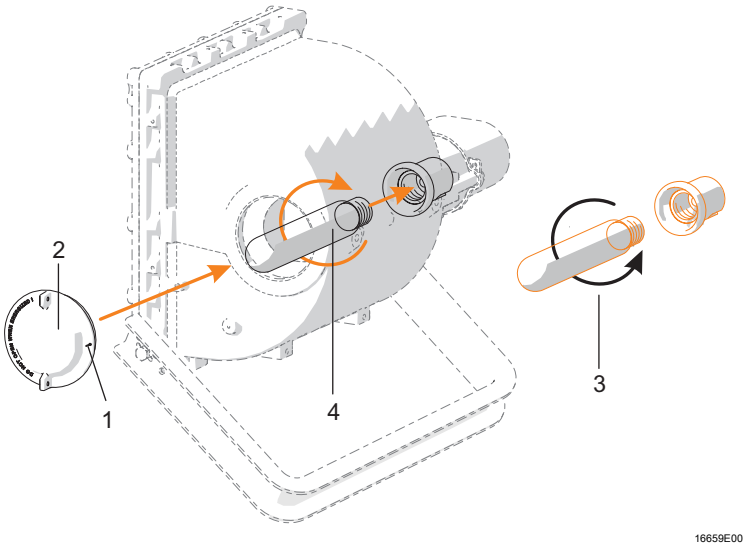

- Χαλαρώστε τη βίδα ασφαλείας (1).
- Ανοίξτε το κάλυμμα (2) (λάβετε υπόψη την ενότητα «Άνοιγμα και κλείσιμο περιβλήματος»).
- Αφαιρέστε τον παλιό λαμπτήρα (περιστρέψτε αριστερόστροφα) (3).
- Βιδώστε σφιχτά τον νέο λαμπτήρα (περιστρέψτε δεξιόστροφα) (4).
- Κλείστε το κάλυμμα (2) (λάβετε υπόψη την ενότητα «Άνοιγμα και κλείσιμο περιβλήματος»).
- Βιδώστε σφιχτά τη βίδα ασφαλείας (1).

Προσοχή:

- Ο λαμπτήρας μπορεί να είναι εξαιρετικά ζεστός. Χρησιμοποιήστε γάντια κατά την αφαίρεσή του.
- Οι κάλυκες λαμπτήρα πρέπει να είναι άθικτοι.
- Τα στοιχεία λαμπτήρα πρέπει να αντιστοιχούν στα στοιχεία που αναγράφονται στην πινακίδα τύπου του προβολέα.
- Αλλάζετε τους λαμπτήρες εγκαίρως.
- Λάβετε υπόψη τη διάρκεια ζωής του προϊόντος που καθορίζεται από τον κατασκευαστή.

GR

10.2 Επισκευή

	ΚΙΝΔΥΝΟΣ
	Κίνδυνος έκρηξης λόγω ακατάλληλης επισκευής! Η μη τήρηση οδηγεί σε σοβαρούς ή θανάσιμους τραυματισμούς. • Οι επισκευές στις συσκευές πρέπει να πραγματοποιούνται αποκλειστικά από την R. STAHL Schaltgeräte GmbH.

10.3 Επιστροφή

- Επιστρέψτε ή συσκευάστε τη συσκευή μόνο κατόπιν συνεννόησης με την R. STAHL! Για τον σκοπό αυτό, επικοινωνήστε με τον τοπικό αντιπρόσωπο της R. STAHL με τον οποίο συνεργάζεστε.

GR

Το τμήμα εξυπηρέτησης πελατών της R. STAHL βρίσκεται στη διάθεσή σας για επιστροφές σε περίπτωση επισκευής ή σέρβις.

- Επικοινωνήστε προσωπικά με την εξυπηρέτηση πελατών.

εναλλακτικά

- Επισκεφτείτε τον ιστότοπο r-stahl.com.
- Στο «Support» (Υποστήριξη) > «RMA» (Φόρμα RMA) > επιλέξτε «RMA-REQUEST» (Αίτηση βεβαίωσης RMA).
- Συμπληρώστε και στείλτε τη φόρμα.
  Θα παραλάβετε αυτόματα μέσω e-mail μια βεβαίωση RMA.
  Εκτυπώστε αυτό το αρχείο.
- Στείλτε τη συσκευή μαζί με τη βεβαίωση RMA εντός της συσκευασίας στην R. STAHL Schaltgeräte GmbH (για τη διεύθυνση βλ. ενότητα 1.1).

11 Καθαρισμός

- Για την αποφυγή ηλεκτροστατικής φόρτισης, οι συσκευές επιτρέπεται να καθαρίζονται σε εκρήξιμες ατμόσφαιρες μόνο με βρεγμένο πανί.
- Σε περίπτωση υγρού καθαρισμού: Χρησιμοποιείτε νερό ή ήπια, μη λειαντικά, μη διαβρωτικά καθαριστικά μέσα.
- Μη χρησιμοποιείτε επιθετικά καθαριστικά ή διαλυτικά μέσα.

12 Απόρριψη

- Τηρείτε τους εθνικούς και τοπικούς ισχύοντες κανόνες και τις νομοθετικές διατάξεις σχετικά με την απόρριψη.
- Μεταφέρετε τα υλικά ξεχωριστά στην ανακύκλωση.
- Εξασφαλίστε την απόρριψη όλων των εξαρτημάτων με τρόπο φιλικό προς το περιβάλλον, σύμφωνα με τις νομοθετικές διατάξεις.

13 Εξαρτήματα και ανταλλακτικά

ΥΠΟΔΕΙΞΗ
Δυσλειτουργία ή πρόκληση ζημιών στη συσκευή λόγω χρήσης μη γνήσιων εξαρτημάτων. Η μη τήρηση μπορεί να προκαλέσει υλικές ζημιές! • Χρησιμοποιείτε αποκλειστικά γνήσια εξαρτήματα και ανταλλακτικά της R. STAHL Schaltgeräte GmbH.

	Εικόνα	Περιγραφή	Αρ. προϊ-όντος	Βάρος
				kg
Καρυδάκι	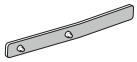 16990E00	Καρυδάκι για το άνοιγμα και κλείσιμο του περιβλήματος λαμπτήρα και του περιβλήματος σύνδεσης	223778	0.350
Γράσο	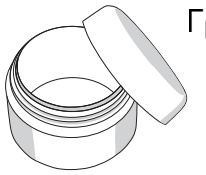 19599E00	Γράσο Molykote BR2 plus	166711	1.000

i	Για εξαρτήματα και ανταλλακτικά, ανατρέξτε στο δελτίο δεδομένων στην ιστοσελίδα r-stahl.com.

GR