Manual de instrucciones

Additional languages r-stahl.com

ES

Conector SolConeX, 125 A

Serie 8581/12

ES

Índice

1 Indicaciones generales 3
1.1 Fabricante 3
1.2 Sobre este manual de instrucciones 3
1.3 Otros documentos 3
1.4 Conformidad con respecto a las normas y disposiciones 3
2 Explicación de los símbolos 4
2.1 Símbolos en el manual de instrucciones 4
2.2 Símbolos en el dispositivo 4
3 Seguridad 5
3.1 Utilización conforme a lo previsto 5
3.2 Cualificación del personal 5
3.3 Riesgos residuales 6
4 Transporte y almacenamiento 7
5 Montaje e instalación 8
5.1 Montaje / desmontaje, posición de utilización 8
5.2 Instalación 8
6 Puesta en marcha 10
7 Operación 10
8 Conservación, mantenimiento, reparación 11
8.1 Mantenimiento 11
8.2 Mantenimiento 11
8.3 Reparación 11
9 Devolución 11
10 Limpieza 12
11 Eliminación 12
12 Accesorios y piezas de repuesto 12
13 Apéndice A 13
13.1 Datos técnicos 13
14 Apéndice B 16
14.1 Dimensiones / dimensiones de fijación 16

ES

1 Indicaciones generales

1.1 Fabricante

R. STAHL Schaltgeräte GmbH
Am Bahnhof 30
74638 Waldenburg
Alemania

Tel.: +49 7942 943-0
Fax: +49 7942 943-4333
Internet: r-stahl.com
Correo electrónico: info@r-stahl.com

1.2 Sobre este manual de instrucciones

- Leer con atención el presente manual de instrucciones antes utilizar el dispositivo, en especial las instrucciones de seguridad.
- Tener en cuenta todos los documentos relevantes (véase también el capítulo "Otros documentos").
- Conservar el manual de instrucciones durante la vida útil del dispositivo.
- Conservar el manual de instrucciones siempre en un lugar accesible para el personal de manejo y mantenimiento.
- Entregar el manual de instrucciones a todos los propietarios o usuarios posteriores del dispositivo.
- Actualizar el manual de instrucciones con todos los documentos complementarios recibidos de R. STAHL.

N.º de identificación: 153708 / 8581608300
N.° de publicación: 2025-05-21·BA00·III·es·08

El manual de instrucciones original está redactado en alemán.
Este manual es vinculante en todo lo referido a cuestiones jurídicas.

1.3 Otros documentos

- Ficha técnica Conectores SolConeX

Encontrará documentos en otros idiomas en r-stahl.com.

1.4 Conformidad con respecto a las normas y disposiciones

- Encontrará los certificados IECEx y ATEX, la declaración de conformidad de la UE y otros certificados y documentos nacionales para su descarga en el siguiente enlace: https://r-stahl.com/en/global/support/downloads/
  Dependiendo del ámbito de validez, se puede adjuntar información relevante sobre el peligro de explosión.
- IECEx adicionalmente en: https://www.iecex.com/

ES

2 Explicación de los símbolos

2.1 Símbolos en el manual de instrucciones

Símbolo	Significado
	Nota sobre trabajos sencillos
PELIGRO!	Situación de peligro en la que la inobservancia de las medidas de seguridad puede causar lesiones graves o mortales y daños permanentes.
ADVERTENCIA!	Situación de peligro en la que la inobservancia de las medidas de seguridad puede causar lesiones graves.
ATENCIÓN!	Situación de peligro en la que la inobservancia de las medidas de seguridad puede causar lesiones leves.
¡AVISO!	Situación de peligro que, de no observarse las medidas de seguridad, puede provocar daños materiales.

2.2 Símbolos en el dispositivo

Símbolo	Significado
CE 0158 05594E00	Marcado CE conforme a la directiva vigente.
Ex 02198E00	Dispositivo con certificación para áreas potencialmente explosivas conforme al marcado.
20690E00	Marcado conforme a la directiva RAEE 2012/19/UE

ES

3 Seguridad

El dispositivo se ha fabricado según el estado actual de la técnica y cumpliendo las reglas técnicas de seguridad reconocidas. No obstante, al utilizarlo existe el peligro de que el usuario o terceras personas sufran lesiones o de que se produzcan daños en el dispositivo, daños materiales de otro tipo y daños medioambientales.

- Utilizar el dispositivo únicamente
  - en perfecto estado.
  - conforme a lo previsto y teniendo en cuenta las medidas de seguridad y los peligros.
  - siguiendo las indicaciones de este manual de instrucciones

3.1 Utilización conforme a lo previsto

El conector 8581/12 es un equipo eléctrico protegido contra explosiones.
Está certificado para el uso en áreas potencialmente explosivas en las zonas 1, 2, 21 y 22.
Se utiliza para conectar equipos eléctricos portátiles y estacionarios, así como para la conexión de líneas o circuitos eléctricos en áreas potencialmente explosivas.
Dentro de la utilización conforme a lo previsto, se incluye el cumplimiento de las indicaciones de este manual de instrucciones y de los documentos relevantes, por ejemplo la hoja de datos. Cualquier uso diferente solo se considerará conforme a lo previsto previa autorización de la empresa R. STAHL.

3.2 Cualificación del personal

Para las tareas descritas en el presente manual de instrucciones se requiere personal especializado con la correspondiente cualificación. Ello se aplica sobre todo para los trabajos relacionados con:

- Montaje/desmontaje del dispositivo
- Instalación
- Puesta en marcha
- Conservación, reparación, limpieza

El personal especializado que ejecuta estas tareas debe contar con un nivel de conocimientos que abarque las normas y disposiciones nacionales relevantes.

¡Para las tareas en áreas potencialmente explosivas se requieren conocimientos adicionales! R. STAHL recomienda un nivel de conocimientos descrito en las siguientes normas:

- **IEC/EN 60079-14 (Diseño, elección y realización de las instalaciones eléctricas)**
- **IEC/EN 60079-17 (Inspección y mantenimiento de instalaciones eléctricas)**
- **IEC/EN 60079-19 (Reparación, revisión y reconstrucción del equipo)**

ES

3.3 Riesgos residuales

3.3.1 Peligro de explosión

Aunque un dispositivo se haya fabricado según el estado actual de la técnica, en áreas potencialmente explosivas no es posible descartar por completo el peligro de explosión.

- En áreas potencialmente explosivas, todos los pasos de trabajo deben realizarse con especial cuidado.

Los posibles momentos de peligro ("riesgos residuales") pueden diferenciarse según las siguientes causas:

Daños mecánicos

Durante el transporte, el montaje o la puesta en marcha, el dispositivo puede sufrir golpes o arañazos y dejar de ser hermético. Este tipo de daños pueden anular total o parcialmente la protección contra explosiones del dispositivo, entre otros problemas. Como consecuencia, pueden tener lugar explosiones en las que se produzcan lesiones graves e incluso la muerte.

- Transportar el dispositivo solo en su embalaje original o en un envoltorio similar.
- No cargar el dispositivo.
- Comprobar el embalaje y el dispositivo en busca de daños. En caso de detectar daños, notificarlos inmediatamente a R. STAHL.
- Almacenar el dispositivo en su embalaje original en un lugar seco (sin condensación), en una posición estable y protegido frente a vibraciones.
- No dañar la envolvente, los componentes de montaje ni las juntas durante el montaje.

Calentamiento excesivo o carga electrostática

El dispositivo puede calentarse excesivamente o cargarse con electricidad electrostática y generar chispas si se modifica después de su adquisición, si su operación se realiza fuera de las condiciones admisibles o si se limpia de forma inadecuada. Como consecuencia, pueden tener lugar explosiones en las que se produzcan lesiones graves e incluso la muerte.

- Operar el dispositivo únicamente en las condiciones de operación prescritas (véase la etiqueta del dispositivo y el capítulo "Datos técnicos").
- En el caso de condiciones de funcionamiento que no estén recogidas en los datos técnicos del dispositivo, consulte sin falta a R. STAHL Schaltgeräte GmbH.
- Limpiar el dispositivo solo con un paño húmedo.

Montaje, desmontaje, instalación, puesta en marcha, mantenimiento o limpieza inadecuados
Los trabajos básicos, como el montaje, el desmontaje, la instalación, la puesta en marcha, el mantenimiento o la limpieza únicamente pueden ser realizados por personas cualificadas que sigan las disposiciones nacionales vigentes en el país de uso. De lo contrario, la protección contra explosiones puede quedar inutilizada. Como consecuencia, pueden tener lugar explosiones en las que se produzcan lesiones graves e incluso la muerte.

- El montaje, la instalación, la puesta en marcha y el mantenimiento únicamente pueden ser realizados por personal cualificado y autorizado (véase el capítulo 3.2).
- Instalar el dispositivo únicamente en zonas aptas según su marcado.
- Comprobar que la posición de uso sea correcta (véase el capítulo "Montaje e instalación").
- No montar diferentemente ni modificar el dispositivo.
- No abrir el dispositivo cuando se encuentre bajo tensión.
- Desconectar la alimentación eléctrica del aparato antes del montaje, desmontaje, instalación, puesta en marcha, mantenimiento o limpieza.
- Las reparaciones del dispositivo solo puede realizarlas R. STAHL.
- Limpiar el dispositivo cuidadosamente solo con un paño húmedo y sin utilizar soluciones o productos de limpieza abrasivos, agresivos o que rayen el dispositivo.
- No limpiar nunca el dispositivo con un chorro de agua potente; por ejemplo el de un limpiador de alta presión.

4 Transporte y almacenamiento

PELIGRO! Peligro de explosión debido a piezas de contacto oxidadas.
La inobservancia provoca lesiones graves o mortales.
Las piezas de contacto pueden oxidarse si se almacenan durante demasiado tiempo en condiciones desfavorables.

  - Embale el dispositivo en una bolsa de PE que pueda cerrarse herméticamente.
  - Guarde el dispositivo en un lugar seco y bien ventilado.
  - Compruebe los contactos antes de usarlos.

- Transportar y almacenar el dispositivo con cuidado y teniendo en cuenta las indicaciones de seguridad (véase el capítulo "Seguridad").

ES

5 Montaje e instalación

5.1 Montaje / desmontaje, posición de utilización

- Montar el dispositivo con mucho cuidado y solo teniendo en cuenta las indicaciones de seguridad (véase el capítulo "Seguridad").
- Leer con detenimiento las siguientes condiciones e instrucciones para el montaje y seguirlas de forma exacta.

5.1.1 Montaje

Para proteger contra la suciedad las clavijas del conector puede utilizarse un tapón de protección adecuado (véase el capítulo "Accesorios y piezas de repuesto").

5.1.2 Posición de utilización

- Conservar el dispositivo no acoplado colgando, con los contactos hacia abajo.

5.2 Instalación

PELIGRO! ¡Peligro de explosión por medidas de protección insuficientes!
La inobservancia provoca lesiones graves o mortales.

- Mediante la selección adecuada de los conductores debe asegurarse que no se sobrepasen las temperaturas máximas admisibles de los conductores.
- Si se utilizan fundas terminales para cables, estas deben colocarse con las herramientas adecuadas.
- Asegurarse de que el aislamiento del conductor llegue hasta los puntos de embornado.
- Asegurarse de que, al quitar el aislamiento, no se dañe el conductor (por ejemplo entalladura).
- Es imprescindible que haya un conductor de protección conectado.

PELIGRO! Peligro de explosión al realizar la instalación en áreas especiales potencialmente explosivas por presencia de gas.
La inobservancia provoca lesiones graves o mortales.

- No colocar el dispositivo en áreas en las que se realicen procesos que generen cargas eléctricas, procesos mecánicos de separación y de fricción, procesos de pulverización de electrodos (p. ej. alrededor de sistemas de recubrimiento electrostáticos) o donde se forme polvo de forma neumática.

PELIGRO! ¡Peligro de explosión en caso de poca estanqueidad y/o temperatura de funcionamiento muy elevada!
La inobservancia provoca lesiones graves o mortales.

- Introducir el enchufe solo cuando las clavijas y las superficies de contacto estén libres de líquidos y suciedad.
- Sellar totalmente el anillo de bayoneta del enchufe para conservar el grado de protección.
- Asegurarse de que se respeta el rango de temperatura de funcionamiento (véase el capítulo "Datos técnicos")

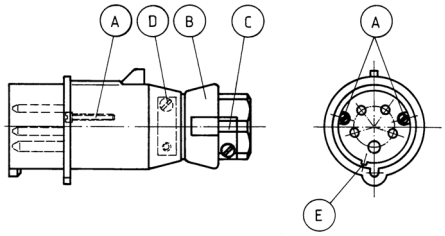

09192T00

A [mm]	B [mm]	
75	20	Con terminal de cable de pin
110	36	

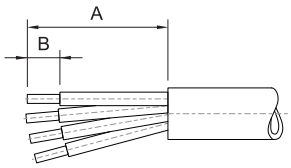

11201E00

- Aflojar los tornillos (A) y sacar el cartucho enchufable manualmente de la envolvente.
- Soltar la pieza de sujeción (C) y el tornillo de presión (B).
- Retirar la placa de protección contra el polvo y sacar el anillo de presión y la junta de la envolvente.
- Introducir la línea eléctrica a través del tornillo de presión, el anillo de presión, la junta y la envolvente.
- En su caso, cortar el diámetro interior de la junta para adaptarlo al diámetro de la línea eléctrica.
  Pelar la línea eléctrica.
- Conectar la línea eléctrica al cartucho enchufable. Al mismo tiempo, introducir los extremos pelados de la línea eléctrica por completo en la placa de apriete.
- Colocar la línea eléctrica de forma que los puntos de apriete no se encuentren bajo tracción.
- Montar la abrazadera (D).
- Fijar el cartucho enchufable en la envolvente de tal forma que el saliente y la ranura guía (E) queden engranados.
- Presionar la junta en la envolvente (con el lado aplastado apuntando hacia el interior).
- Colocar el anillo de presión sobre la junta.
- Apretar el tornillo de presión (B).
- Bloquear el tornillo de presión mediante la pieza de sujeción (C).

Del lado de conexión, el soporte de la clavija de contacto lleva junto al símbolo "Conexión del conductor de protección" la inscripción "Quitar el aislamiento". La forma que aparece debajo sirve de ayuda para determinar la longitud correcta que se va a pelar.

ES

6 Puesta en marcha

PELIGRO! ¡Peligro de explosión por una instalación incorrecta!
La inobservancia provoca lesiones graves o mortales.
- Antes de poner en marcha el dispositivo, compruebe que su instalación sea correcta.
- Cumplir las disposiciones nacionales.

Realizar los siguientes pasos de prueba antes de la puesta en marcha:
- Comprobar que el dispositivo no presente daños.
- Comprobar que el montaje y la instalación se hayan realizado correctamente.
- En caso necesario, retirar los cuerpos extraños.
- Asegúrese de que los cables se han insertado correctamente.
- Comprobar que se hayan observado los pares de apriete especificados.
- Tener en cuenta la tensión de red.
- Asegúrese de que el anillo de la bayoneta está cerrado.

7 Operación

PELIGRO! Peligro de explosión por error del dispositivo tras un cortocircuito en el circuito eléctrico.
La inobservancia provoca lesiones graves o mortales.
- Tras un cortocircuito debe comprobarse el funcionamiento del conector.
- Sustituir de inmediato los dispositivos defectuosos.

PELIGRO! ¡Peligro de explosión debido a componentes con polvo, sucios o húmedos!
La inobservancia provoca lesiones graves o mortales.
- Introducir la clavija en el enchufe solo cuando no tenga suciedad ni polvo.

PELIGRO! Peligro de explosión al realizar la instalación en áreas especiales potencialmente explosivas por presencia de gas.
La inobservancia provoca lesiones graves o mortales.
- Con el enchufe conectado, apriete a fondo el anillo de bayoneta del enchufe para mantener el grado de protección.
- Con el tapón retirado, apriete a fondo el anillo de bayoneta de la tapa abatible para mantener el grado de protección.

- Ponerlo en funcionamiento únicamente si está completamente montado.

El conector puede utilizarse junto con los siguientes productos de la empresa R. STAHL:
- La toma de corriente de pared 8581/11 y 8581/31

El conector es compatible con bases industriales según DIN EN 60309.

ES

8 Conservación, mantenimiento, reparación

8.1 Mantenimiento

Complementariamente a las reglas nacionales, comprobar lo siguiente:

- que los conductores embornados estén bien fijados,
- que no se observen grietas ni otros daños visibles en el dispositivo,
- que las juntas y la superficie no presenten daños
- que la clavija no presente suciedad
- que no haya cuerpos extraños en el dispositivo,
- Comprobar que se hayan observado los pares de apriete especificados.
- Garantizar el uso conforme a lo previsto.

8.2 Mantenimiento

- ▸ Tener en cuenta las disposiciones vigentes en el país de utilización.

- ▸ Para evitar la corrosión, el conector se debe sacar regularmente.
- ▸ En caso necesario, limpiar las clavijas del conector.
- Después de 1000 ciclos de acoplamiento, se recomienda el tratamiento después de una limpieza previa con lubricante (p. ej. **Klübersynth PTB 2-24**).

¡No se permite el uso de lubricantes a base de aceite mineral!

Véase el capítulo "Funcionamiento".

8.3 Reparación

PELIGRO! ¡Peligro de explosión por reparación inadecuada!
La inobservancia provoca lesiones graves o mortales.

- ▸ Las reparaciones en los dispositivos solo pueden ser realizadas por R. STAHL Schaltgeräte GmbH.

9 Devolución

- ▸ La devolución y el embalaje de los dispositivos solo puede realizarse tras consultar a R. STAHL. Para ello, contacte con la filial correspondiente de R. STAHL.

Para la devolución en caso de reparación/requerir asistencia técnica, está a su disposición el servicio de atención al cliente de R. STAHL.

- ▸ Póngase en contacto personalmente con el servicio de atención al cliente.

o

- ▸ Visite la página web r-stahl.com .
- ▸ En «Support» (Soporte) > «RMA» (Formular RMA) > Seleccionar «RMA-REQUEST» (Solicitar certificado RMA).
- ▸ Rellenar el formulario y enviarlo.
  Recibirá inmediatamente por correo electrónico un certificado RMA.
  Imprima este archivo.
- ▸ Enviar el dispositivo en el embalaje junto con el certificado RMA a R. STAHL Schaltgeräte GmbH (consulte la dirección en el capítulo "Fabricante").

ES

10 Limpieza

- Para evitar la electricidad electrostática, los dispositivos situados en áreas potencialmente explosivas únicamente pueden limpiarse con un paño húmedo.
- Para una limpieza en húmedo, utilizar agua o un producto de limpieza suave que no raye ni sea corrosivo.
- No emplear productos de limpieza o disolventes agresivos.

11 Eliminación

- Tener en cuenta las normativas nacionales y locales vigentes y las disposiciones legales relativas a la eliminación.
- Reciclar los materiales por separado.
- Asegurar una eliminación respetuosa con el medioambiente de todos los componentes conforme a las disposiciones legales.

12 Accesorios y piezas de repuesto

¡AVISO! Fallo de funcionamiento o daños en el dispositivo debido al uso de componentes no originales.

La inobservancia puede provocar daños materiales.

- Utilizar únicamente accesorios y piezas de repuesto originales de R. STAHL Schaltgeräte GmbH (véase la hoja de datos).

ES

13 Apéndice A

13.1 Datos técnicos

Protección contra explosiones	
Global (IECEx)	
Gas y polvo	IECEx PTB 06.0034 Ex db eb IIC T6 ... T5 Gb Ex tb IIIC T65 °C ... T85 °C Db
Europa (ATEX)	
Gas y polvo	PTB 01 ATEX 1161 Ⓔx II 2 G Ex db eb IIC T6 ... T5 Gb Ⓔx II 2 D Ex tb IIIC T65 °C ... T85 °C Db
Homologaciones y certificados	
Homologaciones	IECEx, ATEX

Datos técnicos			
Datos eléctricos			
Tensión de funcionamiento asignada	Máx. 690 CA / máx. 220 V CC		
Frecuencia	50 / 60 Hz (con frecuencias ≥ 100 Hz, reducción a 100 A necesaria)		
Tolerancia de tensión	-10 ... +10 %		
Corriente de funcionamiento asignada	125 A		
Tensión de aislamiento asignada	Hasta 750 V		
Condiciones ambientales			
Rango de temperatura de funcionamiento	-45 ... +60 °C (La temperatura de almacenamiento se corresponde con la temperatura de funcionamiento) La temperatura ambiente y de funcionamiento máximas y la clase de temperatura dependen de la combinación de conector y base. Para una valoración a este respecto, consultar el manual de instrucciones de la base o de la base de brida en la que se vaya a utilizar el conector.		
Datos mecánicos			
Número de polos	De 4 polos (3P + N/E) De 5 polos (3P + N + N/E)		
Material de la envolvente	Poliamida		
Grado de protección	IP66 según IEC/EN 60529		
Resistencia al impacto	IK 10 según IEC 62262-0		
Tipo de conexión	Terminales atornillables		
Sección de conexión	de hilo fino		2,5 ... 35 mm^2 (AWG 14 ... AWG 2)
	Con terminal de cable de pin		50 mm^2 (AWG 1)
Peso	8581/12-4..	1,266 kg	
	8581/12-5..	1,371 kg	
Vida útil	> 250 ciclos de conexión mecánicos según IEC/EN 60309-1		

ES

Datos técnicos

Par de apriete	Terminales: 3,5 Nm	
	Tornillos de la envolvente: 2,5 Nm	
	Abrazadera: 3,5 Nm	
Entradas de cable		
Diámetro de línea eléctrica	30 ... 45 mm	
	Anillo 1 + 2 + 3 + 4	30 ... 35 mm
	Anillo 2 + 3 + 4	35 ... 40 mm
	Anillo 3 + 4	40 ... 45 mm

Disposición de las clavijas de contacto

Posición del ajuste del reloj
Ejemplo: posición 6h

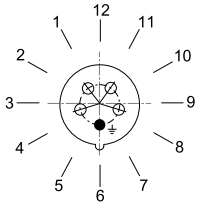

23451E00

Disposición de los pasadores de contacto e identificación de los terminales

de 4 polos
(3P + PE)

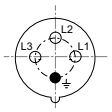

09191E00

8581/12-4..

de 5 polos
(3P + N + PE)

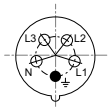

09196E00

8581/12-5..

Disposición de las tomas de contacto y designación de los terminales
en la posición 6h
(Vista desde la parte delantera)

ES

Color distintivo y disposición de las clavijas de contacto e identificación de los terminales

Número de polos	Frecuencia [Hz]	Tensión [V]	Color distintivo	Ubicación de la clavija de contacto de protección
	Todas las tensiones de funcionamiento nominales y/o frecuencias no mencionadas en otras disposiciones			1 h
de 4 polos (3P + PE)	50 y 60	100 ... 130	amarillo	4 h
	50 y 60	200 ... 250	azul	9 h
	50 y 60	380 ... 415	rojo	6 h
	50	380	rojo	3 h
	60	440 ... 460 [1)]	rojo	11 h
	50 y 60	480 ... 500	negro	7 h
	50 y 60	600 ... 690	negro	5 h
	100 ... 300 [2)]	> 50	verde	10 h
	> 300 ... 500 [2)]	> 50	verde	2 h
de 5 polos (3P + N + PE)	50 y 60	57/100 ... 75/130	amarillo	4 h
	50 y 60	120/208 ... 144/250	azul	9 h
	50 y 60	200/346 ... 240/415	rojo	6 h
	50	220/380	rojo	3 h
	60	250/440 ... 265/460 [1)]	rojo	11 h
	50 y 60	/277/480 ... 288/500	negro	7 h
	50 y 60	347/600 ... 400/690	negro	5 h
	> 300 ... 500 [2)]	> 50	verde	2 h
	Específico del cliente	Específico del cliente		10 h

Color distintivo según IEC 60309-1 y disposición basada en la ranura polarizada para diferentes tensiones y frecuencias según IEC/EN 60309-2

[1)] Sobre todo para instalaciones en barcos

[2)] Frecuencias ≥ 100 Hz ocasionan un mayor calentamiento. Esto debe compensarse reduciendo la corriente a 100 A.

Encontrará otros datos técnicos en r-stahl.com.

14 Apéndice B

14.1 Dimensiones / dimensiones de fijación

ES

Esquemas de medidas (todas las medidas en mm [pulgadas]) –
Se reserva el derecho a modificaciones

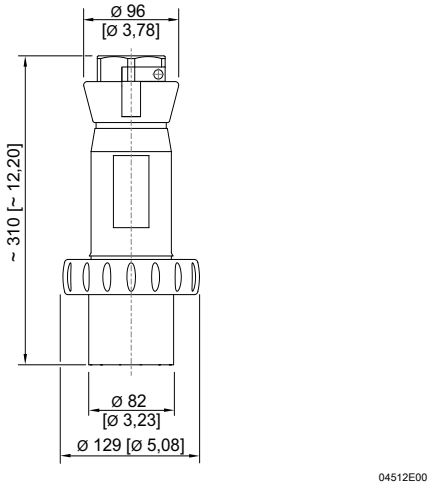

8581/12

EU Konformitätserklärung
EU Declaration of Conformity
Déclaration de Conformité UE

STAHL

R. STAHL Schaltgeräte GmbH • Am Bahnhof 30 • 74638 Waldenburg, Germany
erklärt in alleiniger Verantwortung, *declares in its sole responsibility, déclare sous sa seule responsabilité,*

dass das Produkt: *that the product:* *que le produit:*	**Steckvorrichtung** *Plug and socket* *Prise de courant*
Typ(en), *type(s), type(s):*	**8581/12** **8581/31**

mit den Anforderungen der folgenden Richtlinien und Normen übereinstimmt.
is in conformity with the requirements of the following directives and standards.
est conforme aux exigences des directives et des normes suivantes.

Richtlinie(n) / *Directive(s) / Directive(s)*		**Norm(en)** / *Standard(s) / Norme(s)*
2014/34/EU *2014/34/EU* *2014/34/UE*	**ATEX-Richtlinie** *ATEX Directive* *Directive ATEX*	EN IEC 60079-0:2018 EN 60079-1:2014 EN IEC 60079-7:2015 + A1:2018 EN 60079-11:2012 EN 60079-31:2014
Kennzeichnung, *marking, marquage:*		**II 2 G Ex db eb IIC T6...T5 Gb** **II 2 G Ex db eb ib IIC T6...T5 Gb** **II 2 D Ex tb IIIC T65 °C...T85 °C Db** CE 0158
EU Baumusterprüfbescheinigung: *EU Type Examination Certificate:* *Attestation d'examen UE de type:*		**PTB 01 ATEX 1161** (Physikalisch-Technische Bundesanstalt, Bundesallee 100, 38116 Braunschweig, Germany, NB0102)
Produktnormen nach Niederspannungsrichtlinie: *Product standards according to Low Voltage Directive:* *Normes des produit pour la Directive Basse Tension:*		EN 60309-1:1999 + A1:2007 + A2:2012 + AC:2014 EN 60309-2:1999 + A1:2007 + A2:2012 EN 60309-4:2007 + A1:2012
2014/30/EU *2014/30/EU* *2014/30/UE*	**EMV-Richtlinie** *EMC Directive* *Directive CEM*	Nicht zutreffend nach Artikel 2, Absatz (2) d). *Not applicable according to article 2, paragraph (2) d).* *Non applicable selon l'article 2, paragraphe (2) d).*
2011/65/EU *2011/65/EU* *2011/65/UE*	**RoHS-Richtlinie** *RoHS Directive* *Directive RoHS*	EN IEC 63000:2018

Waldenburg, 2021-06-21	i.V.	i.V.
Ort und Datum *Place and date* *Lieu et date*	**Holger Semrau** **Leiter Entwicklung Schaltgeräte** *Director R&D Switchgear* *Directeur R&D Appareillage*	**Jürgen Freimüller** **Leiter Qualitätsmanagement** *Director Quality Management* *Directeur Assurance de Qualité*