Üzemeltetési útmutató

További nyelvek r-stahl.com

HU

Vezérlőszekrény, vezérlés és elosztó

8146/5 sorozat

STAHL

Tartalomjegyzék

1 Általános adatok 2
1.1 Gyártó 2
1.2 Információk az üzemeltetési útmutatóról 3
1.3 További dokumentumok 3
1.4 Szabványoknak és előírásoknak való megfelelőség 3
2 Szimbólumok magyarázata 3
2.1 Szimbólumok az Üzemeltetési útmutatóban 3
2.2 Figyelmeztetések 4
2.3 Szimbólumok a berendezésen 4
3 Biztonsági útmutatások 5
3.1 Az üzemeltetési útmutató megőrzése 5
3.2 Biztonságos használat 5
3.3 Átépítések és módosítások 5
4 Működésmód és a készülék felépítése 5
4.1 Működésmód 5
5 Műszaki adatok 6
6 Szállítás és tárolás 7
7 Szerelés és telepítés 7
7.1 Méretadatok / rögzítési méretek 7
7.2 Felszerelés / leszerelés, használati pozíció 8
7.3 Felszerelés 10
8 Üzembe helyezés 15
9 Üzemeltetés 15
10 Állagmegóvás, karbantartás, javítás 16
10.1 Állagmegóvás 16
10.2 Karbantartás 16
10.3 Javítás 16
10.4 Visszaküldés 17
11 Tisztítás 17
12 Ártalmatlanítás 17
13 Tartozékok és cserealkatrészek 17

HU

1 Általános adatok

1.1 Gyártó

R. STAHL Schaltgeräte GmbH
Am Bahnhof 30
74638 Waldenburg
Németország

Tel.: +49 7942 943-0
Fax: +49 7942 943-4333
Internet: r-stahl.com
E-Mail: info@r-stahl.com

1.2 Információk az üzemeltetési útmutatóról

Azonosító szám:	282522 / 8146697300
Publikációs szám:	2016-02-15·BA00·III·hu·09
Hardver verzió:	nincs megadva
Szoftver verzió:	nincs megadva

Az eredeti üzemeltetési útmutató az angol kiadás.
Ez jogilag kötelező érvényű minden bírósági ügyben.

1.3 További dokumentumok

- Adatlap

Dokumentumok egyéb nyelveken, lásd: r-stahl.com.

1.4 Szabványoknak és előírásoknak való megfelelőség

Tanúsítványok és EU megfelelőségi nyilatkozat, lásd: r-stahl.com.

2 Szimbólumok magyarázata

2.1 Szimbólumok az Üzemeltetési útmutatóban

HU

Szimbó-lum	Jelentése
	Tanácsok és javaslatok a készülék használatához
	Általános veszély
	Robbanásveszélyes légkör általi kockázat
	Feszültségvezető alkatrészek általi kockázat

2.2 Figyelmeztetések

A szerkezeti és az üzemhez kapcsolódó kockázatok minimalizálása érdekében feltétlenül tartsa be a figyelmeztetéseket. A figyelmeztetések felépítése a következő:

- Jelzőszó: VESZÉLY, FIGYELMEZTETÉS, VIGYÁZAT, TUDNIVALÓ
- A veszély/a kár típusa és forrása
- A veszély következményei
- Ellenintézkedések a veszély / a kár elkerülése érdekében

	VESZÉLY
	Személyeket fenyegető veszélyek Az utasítások figyelmen kívül hagyása súlyos, vagy akár halálos személyi sérülésekhez is vezet.

	FIGYELMEZTETÉS
	Személyeket fenyegető veszélyek Az utasítások figyelmen kívül hagyása súlyos, vagy akár halálos személyi sérülésekhez vezethet.

	VIGYÁZAT
	Személyeket fenyegető veszélyek Az utasítások figyelmen kívül hagyása könnyű személyi sérülésekhez vezethet.

TUDNIVALÓ
Anyagi károk elkerülése Az utasítások figyelmen kívül hagyása a készülék és/vagy a környezetének anyagi károsodásához vezethet.

HU

2.3 Szimbólumok a berendezésen

Szimbólum	Jelentése
CE 0158 05594E00	EK azonosítás a mindenkori hatályos irányelv értelmében.
Ex 02198E00	A berendezés a potenciálisan robbanásveszélyes környezetek beazonosítása szerinti tanúsítással rendelkezik.
15649E00	Bemenet
15648E00	Kimenet

3 Biztonsági útmutatások

3.1 Az üzemeltetési útmutató megőrzése

- Figyelmesen olvassa el az üzemeltetési útmutatót és tartsa a készülék beépítésének helyén.
- Tartsa be a csatlakoztatandó készülékek többi hatályos dokumentációjának tartalmát is.

3.2 Biztonságos használat

- Olvassa el és tartsa be a jelen üzemeltetési útmutatóban található biztonsági útmutatásokat!
- A készüléket csak a rendeltetésének megfelelően és az engedélyezett felhasználási célra használja.
- A szavatosság nem vonatkozik olyan károkra, amelyek hibás, vagy nem megengedett használat, valamint a jelen üzemeltetési útmutató figyelmen kívül hagyása miatt keletkeztek.
- A telepítés és az üzembe helyezés előtt győződjön meg a készülék sérülésmentességéről.
- A szükséges munkákat a készüléken (telepítés, állagmegóvás, karbantartás, üzemzavar elhárítás) csak jogosultsággal és megfelelő képzettséggel rendelkező személyzettel végeztesse el.
- A telepítéskor és az üzemeltetéskor vegye figyelembe a készülék típus-, és adattábláin, valamint az útmutató tábláin található információkat (jellemző értékek és névleges üzemeltetési feltételek).
- Olyan üzemi körülmények esetén, amelyek kívül esnek a műszaki adatokon, feltétlenül kérjen tanácsot az R. STAHL Schaltgeräte GmbH vállalattól.

3.3 Átépítések és módosítások

	VESZÉLY
EX	A készülék átépítése és módosítása által okozott robbanásveszély! Figyelmen kívül hagyása súlyos, vagy halálos sérülésekhez vezet. • A készüléket tilos átépíteni vagy módosítani. A szavatosság és a garancia nem vonatkozik olyan károkra, amelyek átépítések és módosítások miatt keletkeznek.

4 Működésmód és a készülék felépítése

	VESZÉLY
EX	Rendeltetéssel ellentétes használat miatti robbanásveszély! Figyelmen kívül hagyása súlyos, vagy halálos sérülésekhez vezet. • A készüléket kizárólag a jelen üzemeltetési útmutatóban rögzített üzemi feltételeknek megfelelően használja.

4.1 Működésmód

A vezérlő-, és elosztódobozok, valamint a 8146/5 kapcsoló-, és elosztóberendezések a beépített készülékeikkel együtt elektromos energia vezérlésére, kapcsolására és vezetésére szolgálnak.

5 Műszaki adatok

Robbansvédelem	
Globális (IECEx)	
Gáz és por	IECEx PTB 06.0090 Ex d e ia ib [ia Ga] mb q IIA, IIB, IIC T6, T5, T4 Gb Ex tb IIIA, IIIB, IIIC T80 °C, T95 °C, T130 °C Db
Európa (ATEX)	
Gáz és por	PTB 01 ATEX 1024 Ⓔx II 2 G Ex d e ia ib [ia Ga] mb q IIA, IIB, IIC T6, T5, T4 Gb Ⓔx II 2 D Ex tb IIIA, IIIB, IIIC T80 °C, T95 °C, T130 °C Db IP66
Tanúsítványok és bizonyítványok	
Tanúsítványok	IECEx, ATEX, Brazília (INMETRO), Kína (China-Ex), India (PESO), Kanada (CSA, FM, UL), Kazahsztán (TR), Korea (KCs), Oroszország (TR), Szerbia (SRPS), Tajvan (ITRI), Ukrajna (TR), USA (FM, UL), Fehéroroszország (TR)

HU

Műszaki adatok	
Villamossági adatok	
Névleges feszültség	max. 1100 V AC / DC
Mért üzemi áram	max. 630 A
Mért keresztmetszet	max. 240 mm^2
Környezeti feltételek	
Környezeti hőmérsklet	-60 ... +100 °C (az alkalmazott robbanásvédett alkatrészektől függően)
Mechanikai adatok	
Védelem típusa	IP66
Anyag	
Burkolat	Poliészter gyanta, üvegszál erősítésű, sötétszürke, RAL 7024 színhez hasonló Ütésállóság ≥ 7 J Felületi ellenállás ≤ 10^9 Ω Az IEC/EN 60695, UL 94, ASTM D635 alapján nehezen éghető
Tömítés	Szabvány: Szilikon, habosított Speciális: PU, habosított (-20 ... +80 °C)
Meghúzási nyomaték	
Sorkapcsok	a sorkapocs gyártójának előírásai alapján
Fedélzárás	
Szabvány	biztonsági M6 rozsdamenes acél kombinált hornyos csavarok
Opció	fedél zsanérral

További műszaki adatokat a r-stahl.com weblapon találhat.

i	A pontos műszaki adatok az alkalmazott robbanásvédett alkatrészektől függenek.

6 Szállítás és tárolás

- A készüléket csak az eredeti csomagolásában szállítsa és tárolja.
- A készüléket száraz (páralecsapódás nélküli) és rázkódásmentes helyen tárolja.
- Ne hagyja lezuhanni a berendezést.

7 Szerelés és telepítés

7.1 Méretadatok / rögzítési méretek

Méretrajz (Minden méret mm [hüvelyk] mértékegységben) – Módosítások joga fenntartva

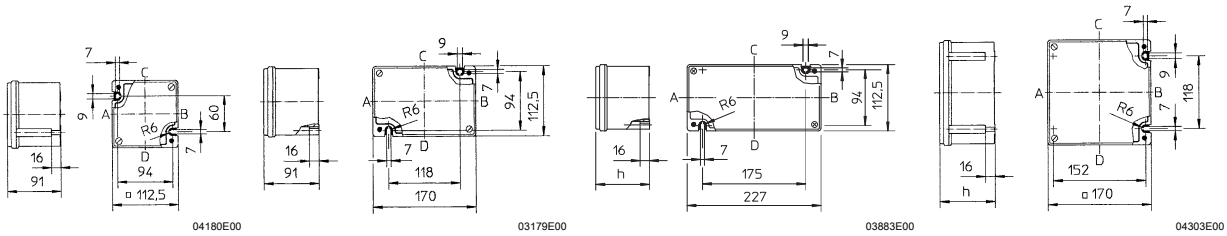

8146/.03. **8146/.04.** **8146/.24.** **8146/.05.**

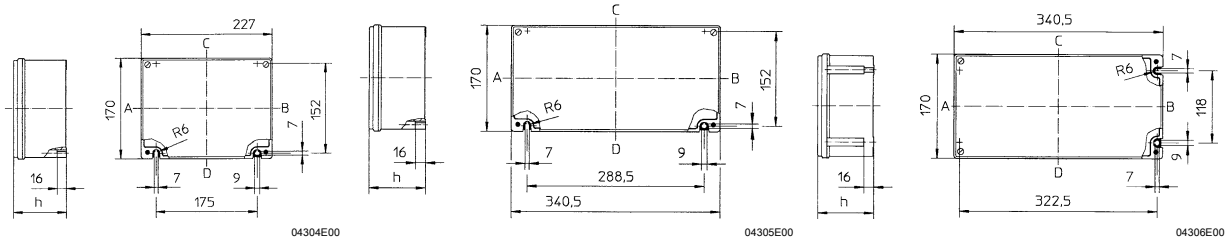

8146/.06. **8146/.07.** **8146/.S7.**

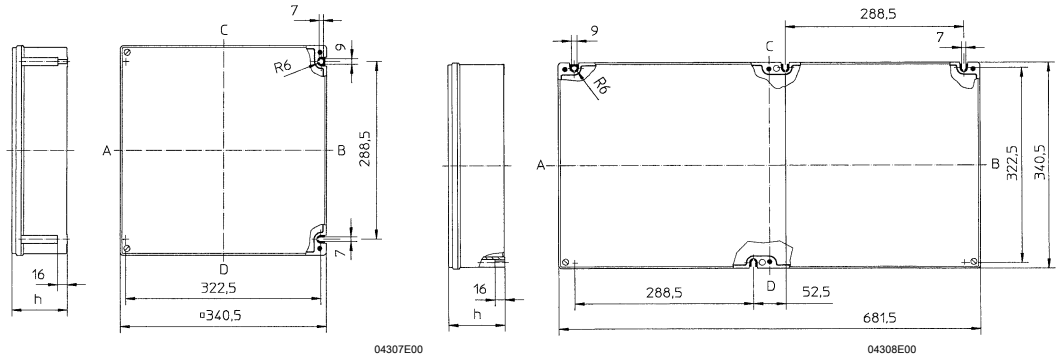

8146/.08. **8146/.09.**

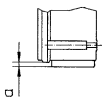

Peremvas-tagság [mm]	„a” méret [mm]
2,8	7
5,8	10

Burkolat	Készülékház magassága, h				
	8146/...1 91 mm	8146/...2 131 mm	8146/...3 150 mm	8146/...5 190 mm	8146/...6 230 mm
8146/.03.	X	-	-	-	-
8146/.04.	X	-	-	-	-
8146/.24.	X	X	-	-	-
8146/.05.	X	X	-	-	-
8146/.06.	X	X	-	-	-
8146/.07.	X	X	X	X	-
8146/.S7.	X	-	X	-	-
8146/.08.	X	X	X	X	X
8146/.09.	X	X	X	X	-

X ... szállítható kivitel

További méret peremre szereléshez

7.2 Felszerelés / leszerelés, használati pozíció

	VESZÉLY
	A készülék hibás telepítése miatti robbanásveszély! Figyelmen kívül hagyása súlyos, vagy halálos sérülésekhez vezet. • A robbanásvédettség megtartásának érdekében a telepítést szigorúan az országos biztonsági-, és balesetmegelőzési előírásoknak megfelelően kell végrehajtani. • Az elektromos készüléket úgy válassza ki, ill. telepítse, hogy a külső hatások, pl. nyomásviszonyok, vegyi, mechanikai, termikus, elektromos hatások, valamint a rezgések, a nedvesség és a korrózió (lásd: IEC/EN 60079-14) ne befolyásolják a robbanásvédelmet. • A készülék telepítésével képzett és a vonatkozó normákat ismerő szakszemélyzetet bízzon meg.

	FIGYELMEZTETÉS
	Nehéz készülék lezuhanása! Figyelmen kívül hagyása súlyos, vagy halálos sérülésekhez, valamint anyagi károkhoz vezethet. • Használjon a célra alkalmas emelőszerszámot. • Biztosítsa felborulás ellen.

HU

A készülék mind kül-, mind beltéri használatra alkalmas.

- Kültéri használat esetén azt javasoljuk, hogy védőtetővel, vagy fallal védje meg a készülékházat és a robbanásvédett, elektromos üzemi eszközöket.
- A mechanikai szerelési információkat, például a rögzítési pontok elhelyezkedését, a kapcsolókészülék kombinációk méreteit, vagy súlyát a mellékelt felépítési rajzon találhatja meg.
- A szerelés lehetséges közvetlen szereléssel és 8298 konzolrendszerrel.
  (A konzolrendszerrel történő felszerelés csak 8146/.7., 8146/.8. és 8146/.9 készülékházak esetén lehetséges)
- Típustól és a beépített készülékek számától függően vegye figyelembe a készülékház súlyát.

7.2.1 Készülékház fedelének nyitása és zárása

i	Az elforgatató fogantyú a fedélnél opcióként fedélzáró szerkezettel rendelkezhet. Ilyen esetben a fedelet csak bizonyos állásban lehet levenni, illetve zárni.

- Lazítsa meg a csavarokat a burkolatfedélnél.
- Szükség szerint figyeljen a fedél zárolására az elforgatható fogantyúnál.
- Elővigyázatosan nyissa, illetve vegye le a burkolat fedelét.
- A burkolat fedelének zárásához járjon el a műveletek fordított sorrendjében.
- Tartsa be az előírt meghúzási nyomatékot.

Típus	Meghúzási nyomaték [Nm]	Csavartípus
8146	4,5	M6 x 28 laposfejű csavarok

7.2.2 További átmenő furatok kialakítása

Ha további furatokra van szükség a készülékházba, pl. vezetékbevezetések, klímacsonkok, vagy továbbá beépített alkatrészek rögzítéséhez, vegye figyelembe a következőket:

- A furatok helyének meghatározásakor az ütközésmentes szerelés biztosítása érdekében ügyeljen a szerelési távolságokra.
- A helyigény a kábelcsavarzat méretéből és a kábelcsavarzattal rögzített szerszám számára szükséges ráhagyásból tevődik össze.
- Egyeztesse a lyuk átmérőjét a beszerelendő alkatrész méretével, illetve ennek tömítésével.
- A méreteket a készülékház belső oldalának felületein mérje meg, ne a készülékház külső oldalán.
- A furatokat a készülékház oldalainak sík felületein, párhuzamosan futó belső és külső kontúrral alakítsa ki.
- A további furatokat fúrással, lézerrel vagy stancolással készítse el.
- A stancolásnál ügyeljen arra, hogy a felületek sík kialakítása megmaradjon.
- Ne tegyen kárt a körbefutó tömítőajkakban.

7.2.3 Szállítási védelemmel ellátott furatok

	VESZÉLY
EX	Nem tömített furatok által okozott robbanásveszély! Figyelmen kívül hagyása súlyos, vagy halálos sérülésekhez vezet. • Az olyan nyitott furatokat, amelyek ragasztószalaggal vannak leragasztve, zárja le a célra alkalmas, tanúsítvánnyal rendelkező komponensekkel. • Óvatosan távolítsa el a ragasztószalagot. • Biztosítsa, hogy a komponensek megfeleljenek az IP védelemnek.

HU

7.2.4 Használati pozíció

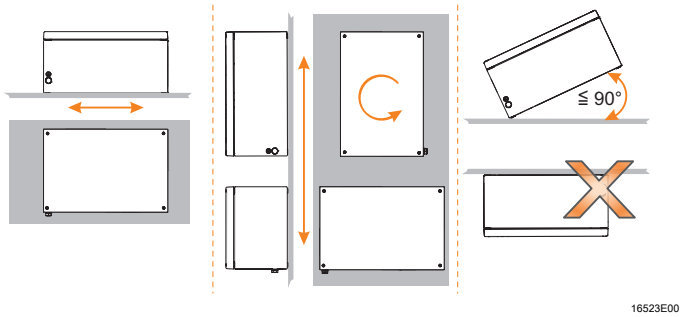

- A szerelésmódnak megfelelően válassza meg a készülékház elrendezését:
- Függőleges szerelés esetén: Tetszőleges igazítás.
- Vízszintes szerelés esetén: Fedél fent.
- Függő szerelés/lelógó fedél nem megengedett!

7.3 Felszerelés

VESZÉLY

Robbanásveszély nem megengedett kábel-, és vezetékvezetések miatt!
Figyelmen kívül hagyása súlyos, vagy halálos sérülésekhez vezet.

- Csak olyan kábel-, és vezetékvezetőket alkalmazzon, amelyek engedéllyel rendelkeznek a szükséges gyújtószikravédelemhez.
- A kábel-, és vezetékvezetők kiválasztásakor tartsa be az üzemi eszközök dokumentációjában található menettípusokat és menetméreteket.
- Biztosítsa, hogy a vezeték átmérője megegyezzen a kábelen és a vezeték bevezetésein lévő kapcsok keresztmetszeteivel.

VESZÉLY

A Ex e készülékházban hibásan kábelezett vezetékek általi robbanásveszély!
Figyelmen kívül hagyása súlyos, vagy halálos sérülésekhez vezet.

- Tartsa be a szükséges kúszóáramutakat és légszigetelő hézagokat.
- Szakszerűen rögzítse a tartósíneket vagy az elemeket.

VESZÉLY

Húzóerő mentesítés nélküli vezetékbevezetések általi robbanásveszély!
Figyelmen kívül hagyása súlyos, vagy halálos sérülésekhez vezet.

- Rögzítetten vezesse a kábeleket és a vezetékeket.
- Nem rögzített kábelezés esetén csak olyan vezetékbevezetőket alkalmazzon, amelyek engedéllyel rendelkeznek nem rögzített kábelezéshez.

HU

	FIGYELMEZTETÉS
	Feszültségvezető alkatrészek általi áramütés veszélye! Figyelmen kívül hagyása súlyos, vagy halálos sérülésekhez vezethet. • Feszültségmentesítse az összes csatlakozót és kábelezést. • Biztosítsa a csatlakozókat illetéktelen kapcsolás ellen.

	Ha érlezáró hüvelyeket alkalmaz, akkor ezeket a megfelelő szerszámmal kell felhelyezni.

7.3.1 Villamos csatlakoztatás

Villamos csatlakoztatás

- Vegye figyelembe a „Műszaki adatok” fejezetben megadott információkat.
- A vezetékcsatlakoztatást különös gondossággal végezze el.
- A vezeték szigetelése egészen a kapocsig kell hogy érjen.
- A lecsupaszításkor ne sértse meg (bevágás) a kábelt.
- A felhasznált vezetékek megfelelő kiválasztásával, valamint a kábelezés módjával biztosítsa, hogy ne lépje túl a megengedett maximális vezetékhőmérsékleteket és a megengedett maximális felületi hőmérsékletet.
- Küszöbölje ki a vezetékszigetelések mechanikai sérüléseit az éles, vagy mozgó fém alkatrészeknél.

Hálózati csatlakoztatás

- Nyissa ki a készülékházat (lásd a „Felszerelés / leszerelés, használati pozíció” fejezetben).
- A vezetékbevezetésnek megfelelően vezesse be a csatalkozóvezetékeket a csatlakozótérbe.
- A csatlakozóvezetékeket úgy vezesse a csatlakozótérben, hogy mindig tartsa be a megengedett minimális hajlítási sugarakat.
- A mellékelt dokumentációknak megfelelően csatlakoztassa a vezetékeket (pl. kábelezési tervrajzok).
- Csatlakoztassa a védővezetőt.
- Szükség esetén távolítsa el a szabad fémrészecskéke és a nedvességnyomokat a készülékházból.
- A munkák befejezése után gondosan zárja le a készülékházat.

7.3.2 Előbiztosíték

- Biztosítsa a berendezést a megadott villamos biztosítékkal.
- A berendezésen biztosítson elegendő rövidzárlati áramerősséget.

HU

7.3.3 Belső kábelezés

	FIGYELMEZTETÉS
	Áramütés veszélye (rövidzárlat) a vezetékek hibás elrendezése miatt! Figyelmen kívül hagyása súlyos, vagy halálos sérülésekhez vezethet. • A vezetékeket legalább 8 mm minimális távolságra kell vezeti más gyújtószikramentes áramkörök vezetékeitől. • A gyújtószikramentes és nem gyújtószikramentes áramkörök csatlakozási pontjai közé helyezzen elválasztólemezt. Olyan elválasztólemezt alkalmazzon, amely 1,5 mm-re megközelíti a készülékház falát. • A gyújtószikramentes és nem gyújtószikramentes áramkörök csatlakozási pontjai között hagyjon 50 mm minimális távolságot, vagy hézagot egy szigetelő, vagy földelt fém elválasztólemez elhelyezése céljából. • Kizárólag olyan szigetelt vezetékeket használjon, amelyek próbafeszültsége legalább 500 V AC és minimális minőségük H05. • Biztosítsa, hogy az egyes vezetékek és vékonyhuzalos vezetékek huzaljainak átmérője legalább 0,1 mm legyen.

HU

Szigetelés próbafeszültség
A kapcsok és vezetékek szigetelésére és elválasztására vonatkozóan vegye figyelembe, hogy a szigetelés próbafeszültsége a gyújtószikramentes áramkörök mért üzemi feszültségének összegéből számítható ki.

„gyújtószikramentes a födeléshez képest”
A „gyújtószikramentes a födeléshez képest” esetben az eredményezett szigetelési feszültségérték legalább 500 V (egyébként a gyújtószikramentes áramkör mért üzemi feszültségértékének duplája).

„gyújtószikramentes a nem gyújtószikramenteshez képest”
A „gyújtószikramentes a nem gyújtószikramenteshez képest” esetben az eredményezett szigetelési feszültségérték legalább 1500 V (egyébként a gyújtószikramentes áramkörök mért üzemi feszültségének duplája plusz 1000 V).

i	A gyújtószikramentes, vagy a nem gyújtószikramentes áramkör vezetékeit egy földelt árnyékolás veszi körbe.

Sorkapcsok az Ex e burkolatban

i	A sorkapcsokon végzett munka során vegye figyelembe a következőket: • Vegye figyelembe a kapcsok tanúsítványaiban található információkat. • Az áthidalásokat csak robbanásvédett eredeti tartozékokkal végezze el. • A szükséges elválasztó falakat szükség szerint utólagosan kell felszerelni. • További szükséges fonatvédelem gyanánt használjon érvéghüvelyeket vagy kábelsarut. • Biztosítsa, hogy a fonatvédelem keresztmetszete megegyezzen a vezeték keresztmetszetével.

7.3.4 Külső kábelezés

Védővezető

- Alapvetően mindig csatlakoztasson védővezetőt.
- Üzemi feszültségtől függetlenül minden szigeteletlen, feszültség alatt nem álló fémrészt kössön rá a védővezetőre.
- A nullvezetékeket feszültség alatt álló vezetőkként kezelje és helyezze el.
- Az inaktív fém alkatrészek az IEC/EN 61439 szerint vannak szigetelve és nem kapcsolódnak a PE-hez.

i	A potenciál kiegyenlítéséről (PA), potenciál földelésről (PE) és a gyújtószikramentes áramkörökről a beépített eszközök dokumentációjában találhat információkat.

Védővezető maximum 10 mm^2 kábelkeresztmetszetig

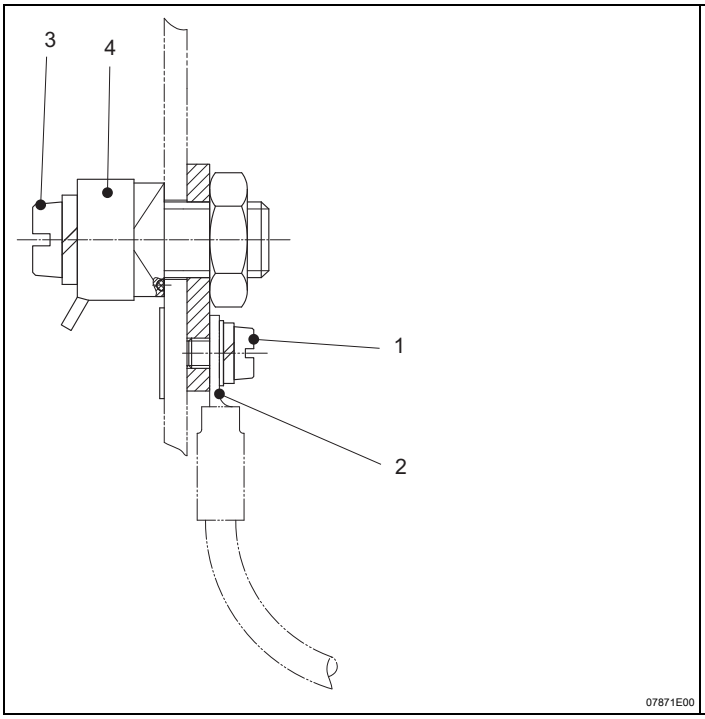

- Csavarozza le a peremfej csavart (1).
- A peremfej csavaral (1) rögzítse a PE kábelsarut (2).
- Oldja ki a peremfej csavart (3).
- Rögzítse a vezetékeket a szorítólemez alá (4).
- Húzza meg a peremfej csavart (3).
- A peremfej csavart (3) 4,5 Nm nyomatékkal húzza meg.
- Az M10 anyacsavart 23 Nm forgatónyomatékkal húzza meg.

HU

Védővezető maximum 16 mm^2 kábelkeresztmetszetig

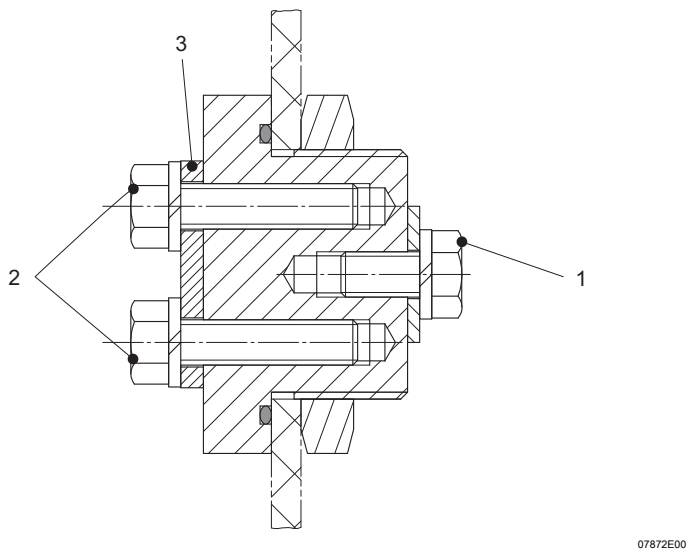

- Rögzítse a külső PE csatlakozóvezetéket a szorítólemez (3) alá, a hatlapfejű csavarokhoz (2).
- Rögzítse a belső PE csatlakozóvezetéket a kábelsaruval a hatlapfejű csavarokhoz (1).
- A hatlapfejű csavart (1 és 2) 4,7 Nm nyomatékkal húzza meg.
- Az M33 anyacsavart 20 Nm nyomatékkal húzza meg.

HU

Az elektromos telepítés befejezése után végezze el a következő munkákat:
- Alkalmazza az érintésvédelmet.
- Állítsa be az előírt értékre a kioldó készüléket.
- Szemrevételezéssel ellenőrizze a szabad fémrészecskéket, szennyeződéseket és nedvességnyomokat.
- Szükség esetén tisztítsa meg és szárítsa meg a készülékházat.

i	Kérjük vegye figyelembe az olyan mellékelt dokumentumokat is, mint a kábelezési tervrajzok és hasonlók.

8 Üzembe helyezés

	VESZÉLY
EX	Hibás telepítés miatti robbanásveszély! Figyelmen kívül hagyása súlyos, vagy halálos sérülésekhez vezet. • Az üzembe helyezés előtt ellenőrizze a készülék megfelelő telepítését és működését. • Tartsa be az országos rendelkezéseket.

Az üzembe helyezés előtt győződjön meg a következőkről:
- Ellenőrizze a szerelést és telepítést.
- Ellenőrizze a készülékház sérüléseit.
- Az esetleges idegen testeket távolítsa el.
- Szükség szerint tisztítsa meg a csatlakozási teret.
- Ellenőrizze, hogy a kábelek bevezetése szabályosan történt-e.
- Ellenőrizze, hogy az összes csavar és anyacsavar stabilan meg van-e húzva.
- Ellenőrizze, hogy az összes vezetékbevezetés és záródugó stabilan meg van-e húzva.
- Ellenőrizze, hogy az összes vezeték stabilan csatlakozik-e a kapcsokhoz.
- Ellenőrizze, hogy minden fedél és elválasztófal a feszültség alatt álló alkatrészeknél rendelkezésre áll és rögzítve van.
- A nem használt vezetékbevezetéseket és furatokat olyan záródugóval zárja le, amely rendelkezik EU típusvizsgálati tanúsítvánnyal, vagy IECEx megfelelőségi nyilatkozattal.
- Ellenőrizze a meghúzási nyomatékokat.

TUDNIVALÓ
Vegye figyelembe az egyéb mellékelt dokumentációkat, pl. készüléklistát, kapcsolási rajzot, ...

9 Üzemeltetés

A 8146/5 vezérlő-, és elosztókészülékek ügyfélspecifikus berendezésekbe kerülnek beépítésre. Ezek üzemi körülményei ezért jelentős mértékben a helyi használati feltételektők és a telepítéstől függenek.

i	A szabályos üzemeltetéshez tartsa be az üzemeltető vállalat dokumentációját ill. utasításait!

HU

10 Állagmegóvás, karbantartás, javítás

	FIGYELMEZTETÉS
	Áramütés veszélye, ill. a készülék üzemzavara illetéktelen munkavégzés miatt! Figyelmen kívül hagyása súlyos sérülésekhez és anyagi károkhoz vezethet. • A készüléken kizárólag jogosultsággal és megfelelő képzettséggel rendelkező villanyszerelő szakemberrel végeztessen munkát.

10.1 Állagmegóvás

- Az ellenőrzések típusait és mértékét illetően a vonatkozó országos előírásokból tájékozódhat.
- Az ellenőrzési intervallumokat az üzemi feltételekhez kell igazítani.

A készülék állagmegóvásakor legalább a következő pontokat ellenőrizze:
- Alákapcsolt vezetékek stabil rögzítettsége,
- Repedésképződés és egyéb látható károsodások a készülékházon és/ vagy a védőburkolaton,
- Megengedett hőmérsékletek betartása,
- Rendeltetésszerű használat.

HU

10.2 Karbantartás

	FIGYELMEZTETÉS
	Feszültségvezető alkatrészek általi áramütés veszélye! Figyelmen kívül hagyása súlyos, vagy halálos sérülésekhez vezethet. • Feszültségmentesítse az összes csatlakozót és kábelezést. • Biztosítsa a csatlakozókat illetéktelen kapcsolás ellen.

	Tartsa be a felhasználási országban érvényes rendelkezéseket.

	Kivétel! Az „IP30 burkolattal védett nem gyújtószikramentes áramkörök” útmutatással ellátott gyújtószikramentes és nem gyújtószikramentes áramkörökkel rendelkező készülékek feszültség allatt is felnyithatók!

10.3 Javítás

	VESZÉLY
	Szakszerűtlen javítás által okozott robbanásveszély! Figyelmen kívül hagyása súlyos, vagy halálos sérülésekhez vezet. • A készülékeken a javításokat kizárólag az R. STAHL Schaltgeräte GmbH vállalattal végeztesse el.

	Az alkatrészek károsodása esetén ki kell cserélni ezeket.

10.4 Visszaküldés

- A berendezés visszaküldését, illetve csomagolását csak az R. STAHL céggel történt egyeztetés után végezze! Ehhez vegye fel a kapcsolatot az R. STAHL illetékes képviseletével.

Javítási, illetve szervízelési esetekben történő visszaküldés céljaira az R. STAHL ügyfélszolgálata áll rendelkezésre.

- Személyesen forduljon az ügyfélszolgálathoz.

vagy

- Látogasson el az r-stahl.com honlapra.
- A kiválasztást a „Support” (Támogatás) > „RMA” (RMA űrlap) > „RMA-REQUEST” (RMA tanúsítvány igénylése) menüpont alatt végezze.
- Töltse ki és küldje el az űrlapot.
  E-mail révén küldik meg önnek automatikusan az RMA tanúsítványt.
  Kérjük, nyomtassa ki a kapott fájlt.
- A berendezést az RMA tanúsítvánnyal együtt küldje meg a csomagolásban az R. STAHL Schaltgeräte GmbH cégnek (a címet lásd az 1.1. fejezetben).

HU

11 Tisztítás

- A készüléket csak kendővel, seprűvel, porszívóval és hasonlókkal tisztítsa.
- Nedves tisztítás esetén: Használjon vizet, vagy lágy, nem habzó, nem karcoló tisztítószert.
- Ne használjon aggresszív tisztítószert, illetve oldószert.

12 Ártalmatlanítás

- Tartsa be az ártalmatlanításról szóló nemzeti és helyi hatályos előírásokat és törvényes meghagyásokat.
- Az anyagokat elkülönítetten továbbítsa újrafelasználás céljából.
- Biztosítsa valamennyi alkatrész környezetbarát ártalmatlanítását a törvényes meghagyások értelmében.

13 Tartozékok és cserealkatrészek

TUDNIVALÓ
Hibás funkció vagy berendezéskárosodás nem eredeti alkatrészek alkalmazása miatt. Ennek figyelmen kívül hagyása anyagi károkat okozhat! • Csak az R. STAHL Schaltgeräte GmbH vállalat eredeti tartozékeit és eredeti cserealkatrészeit használja.

i	A tartozékokat és cserealkatrészeket illetően az r-stahl.com honlapon lévő adatlapról tájékozódhat.

EU Konformitätserklärung
EU Declaration of Conformity
EU Megfelelőségi nyilatkozat

STAHL

R. STAHL Schaltgeräte GmbH • Am Bahnhof 30 • 74638 Waldenburg, Germany
erklärt in alleiniger Verantwortung, *declares in its sole responsibility, felelőssége tudatában kijelenti,*

dass das Produkt: *that the product:* *hogy a következő termék:*	**Steuer- und Verteilerkasten** *Control and Distribution box* *Vezérlő és elosztó szekrények*
Typ(en), *type(s), típus(ok):*	**8146/5***-***

mit den Anforderungen der folgenden Richtlinien und Normen übereinstimmt.
is in conformity with the requirements of the following directives and standards.
megfelel(nek) a következő irányelvek és szabványok követelményeinek.

Richtlinie(n) / *Directive(s) / Irányelv(ek)*		**Norm(en)** / *Standard(s) / Szabvány(ok)*
2014/34/EU *2014/34/EU* *2014/34/EU*	**ATEX-Richtlinie** *ATEX Directive* *ATEX irányelv*	EN IEC 60079-0:2018 EN 60079-1:2014 EN 60079-5:2015 EN IEC 60079-7:2015 + A1:2018 EN 60079-11:2012 EN 60079-18:2015 + A1:2017 EN 60079-28:2015 EN 60079-31:2014
Kennzeichnung, *marking, jelölések:*		**II 2(1) G Ex db eb ia [ia Ga] ib [ib Gb] mb op pr [op is Ga] q IIA, IIB, IIC T6...T3 Gb** **II 2(1) D Ex [ia Da] [ib Db] [op is Da] tb IIIA, IIIB, IIIC T80 °C...T135 °C Db** Ex CE 0158
EU Baumusterprüfbescheinigung: *EU Type Examination Certificate:* *EU típusvizsgálati tanúsítvány:*		**PTB 01 ATEX 1024** (Physikalisch-Technische Bundesanstalt, Bundesallee 100, 38116 Braunschweig, Germany, NB0102)
Produktnormen nach Niederspannungsrichtlinie: *Product standards according to Low Voltage Directive:* *Termékszabványok a kisfeszültségi irányelv alapján:*		EN 61439-1:2011 EN 61439-2:2011
2014/30/EU *2014/30/EU* *2014/30/EU*	**EMV-Richtlinie** *EMC Directive* *EMV irányelv*	EN 61439-1:2011 EN 61439-2:2011
2011/65/EU *2011/65/EU* *2011/65/EU*	**RoHS-Richtlinie** *RoHS Directive* *RoHS irányelv*	EN IEC 63000:2018

Waldenburg, 2021-11-15	i.V.	i.V.
Ort und Datum *Place and date* *Hely und Dátum*	**Holger Semrau** **Leiter Entwicklung Schaltgeräte** *Director R&D Switchgear* *Kapcsolószekrény fejlesztés vezetője*	**Jürgen Freimüller** **Leiter Qualitätsmanagement** *Director Quality Management* *Minőségellenőrzési igazgató*