Mode d'emploi

Additional languages r-stahl.com

FR

Projecteur universel

Série 6050/6

STAHL

FR

Sommaire

1 Informations générales 3
1.1 Fabricant 3
1.2 Informations concernant le mode d'emploi 3
1.3 Autres documents 3
1.4 Conformité avec les normes et les dispositions 3
2 Explication des symboles 4
2.1 Symboles figurant dans le mode d'emploi 4
2.2 Avertissements 4
2.3 Symboles sur le dispositif 5
3 Consignes de sécurité 5
3.1 Conservation du mode d'emploi 5
3.2 Utilisation sûre 5
3.3 Utilisation conforme à l’emploi prévu 6
3.4 Transformations et modifications 6
4 Fonction et structure du dispositif 6
4.1 Fonction 6
4.2 Structure de l'appareil 7
5 Caractéristiques techniques 7
6 Transport et stockage 14
7 Montage et installation 14
7.1 Cotes / cotes de fixation 15
7.2 Montage / démontage, position d'utilisation 17
7.3 Installation 20
8 Mise en service 22
9 Maintenance, entretien, réparation 22
9.1 Maintenance 23
9.2 Réparation 23
9.3 Retour 24
10 Nettoyage 24
11 Élimination 25
12 Accessoires et pièces de rechange 25

FR

1 Informations générales

1.1 Fabricant

R. STAHL Schaltgeräte GmbH
Business Unit Lighting & Signalling
Nordstr. 10
D-99427 Weimar
Allemagne

Tél. : +49 3643 4324
Fax +49 3643 4221-76
Internet : r-stahl.com
E-mail : info@r-stahl.com

R. STAHL Schaltgeräte GmbH

Am Bahnhof 30
74638 Waldenburg
Allemagne

Tél. : +49 7942 943-0
Fax +49 7942 943-4333
Internet : r-stahl.com
E-mail : info@r-stahl.com

1.2 Informations concernant le mode d'emploi

N° D'IDENT. : 272257 / 6050635300
Numéro de publication : 2026-06-25·BA00·III·fr·11

La notice originale est la version anglaise.
Cette version est juridiquement obligatoire pour toutes les matières de juridiction.

1.3 Autres documents

- Fiche technique

Documents en d'autres langues, voir r-stahl.com.

1.4 Conformité avec les normes et les dispositions

Les certificats IECEx, ATEX, la déclaration de conformité UE et d'autres certificats nationaux peuvent être téléchargés sous le lien suivant :
https://r-stahl.com/en/global/support/downloads/
IECEx également sous : https://www.iecex.com/

2 Explication des symboles

FR

2.1 Symboles figurant dans le mode d'emploi

Symbole	Signification
	Conseils et recommandations concernant l'utilisation du dispositif
	Danger général
	Danger provoqué par une atmosphère explosive
	Danger provoqué par des pièces conductrices

2.2 Avertissements

Il est impératif de respecter les consignes d'avertissement pour réduire le risque lié à la construction et au fonctionnement. Les consignes d'avertissement sont structurées de la manière suivante :

- Mots d'avertissement : DANGER, AVERTISSEMENT, ATTENTION, AVIS
- Type de danger/dommage et origine
- Conséquences du danger
- Prise de mesures de correction pour éviter le danger ou le dommage

	DANGER
	Danger pour les personnes Le non-respect de l'instruction entraîne des blessures graves ou même la mort.

	AVERTISSEMENT
	Danger pour les personnes Le non-respect de l'instruction peut entraîner des blessures graves ou même la mort.

	ATTENTION
	Danger pour les personnes Le non-respect de l'instruction peut entraîner des blessures bénignes ou légères.

AVIS
Éviter tout dégât matériel Le non-respect de l'instruction peut entraîner des dégâts matériels sur le dispositif et/ou dans son environnement.

FR

2.3 Symboles sur le dispositif

Symbole	Signification
CE 0158 05594E00	Marquage CE selon la directive actuelle en vigueur.
Ex 02198E00	Dispositif certifié pour les zones à risque d'explosion selon le marquage.

3 Consignes de sécurité

3.1 Conservation du mode d'emploi

- Lire attentivement le mode d'emploi.
- Conserver le mode d'emploi sur le lieu d'implantation du dispositif.
- Tous les documents et les modes d'emploi des dispositifs à raccorder livrés avec ceux-ci doivent être respectés.

3.2 Utilisation sûre

Avant le montage

- Veuillez lire et respecter les consignes de sécurité mentionnées dans le présent mode d’emploi !
- S'assurer que le contenu du présent mode d’emploi a été entièrement assimilé par le personnel compétent.
- Le dispositif ne doit être utilisé que conformément aux dispositions et pour l'application pour laquelle il est prévu.
- En cas de conditions de fonctionnement non couvertes par les caractéristiques techniques du dispositif, veuillez impérativement vous adresser à la société R. STAHL Schaltgeräte GmbH.
- Nous ne saurions être tenus pour responsables de dommages résultant d'une utilisation erronée ou non autorisée du dispositif ou du non-respect du présent mode d'emploi.

Lors du montage et de l'installation

- Respecter les instructions nationales de montage (par ex. CEI/EN 60079-14).
- Respecter les consignes nationales de sécurité et de prévention des accidents.
- Respecter les indications (caractéristiques techniques et conditions d'utilisation) figurant sur les plaques signalétiques et les panneaux de signalisation du dispositif lors de l'installation et de l'utilisation.
- Avant l'installation, s'assurer que le dispositif n'est pas endommagé.

Maintenance, réparation, mise en service

- Avant la mise en service, s'assurer que le dispositif n'est pas endommagé.
- Seules des personnes autorisées et formées à cet effet sont habilitées à exécuter des travaux sur le dispositif, p.ex. installation, entretien, maintenance, dépannage.
- Effectuer uniquement des travaux de maintenance ou des réparations décrits dans le présent mode d'emploi.

FR

3.3 Utilisation conforme à l'emploi prévu

Le luminaire est un équipement

- utilisé pour l'éclairage des surfaces, des espaces de travail et des objets.
- utilisable en intérieur et en extérieur.
- pour un montage stationnaire.
- pour une utilisation dans les zones 1, 21, 2, 22 ainsi que dans les zones sûres.

3.4 Transformations et modifications

	DANGER
EX	Risque d'explosion en cas de transformations ou de modifications sur le dispositif ! Le non-respect de cette indication peut causer des blessures graves ou mortelles. • Des transformations ou modifications sur le dispositif sont interdites.

i	Nous n'endossons aucune responsabilité et n'accordons aucune garantie pour des dommages résultant de transformations et de modifications.

4 Fonction et structure du dispositif

	DANGER
EX	Risque d'explosion résultant d'une utilisation non conforme à l'emploi prévu ! Le non-respect de cette indication peut causer des blessures graves ou mortelles. • N'utiliser le dispositif que conformément aux conditions de fonctionnement définies dans ce mode d'emploi. • N'utiliser le dispositif que pour l'application mentionnée dans le présent mode d'emploi.

4.1 Fonction

Domaine d'application

Le luminaire 6050/6 est utilisé comme matériel d'éclairage de surfaces, d'équipements de travail et d'objets.
Il peut être utilisé en intérieur et en extérieur.
Son utilisation est autorisée en zones Ex 1, 2, 21 et 22.

Mode de fonctionnement

La graduation de luminosité et la commutation du luminaire (en option) peuvent être réalisées à l'aide d'une interface DALI.

FR

4.2 Structure de l'appareil

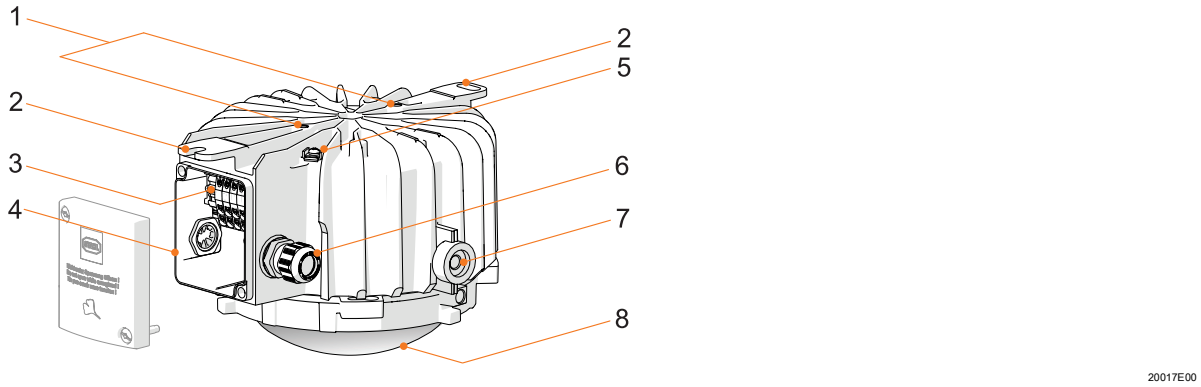

1	Filetage pour vis à œil M8	5	Connexion de mise à la terre externe
2	Patte de fixation pour vissage direct	6	Entrée de câble
		7	Logement pour étrier pivotant
3	Bloc de jonction	8	Verre
4	Boîtier de raccordement		

5 Caractéristiques techniques

Protection contre les explosions

Global (IECEx)

Gaz et poussière	IECEx EPS 17.0093 Ex db eb op is IIC T.[1] Gb Ex tb op is IIIC T...°C[1] Db

Europe (ATEX)

Gaz et poussière	EPS 17 ATEX 1 181 Ex II 2 G Ex db eb op is IIC T.[1] Gb Ex II 2 D Ex tb op is IIIC T...°C[1] Db

1)

Variante	Classe de température	Température max. de la surface
6050/604-...-...-.....-...	T4	110 °C
6050/606-...-...-.....-...	T6	80 °C

Certificats et homologations

Certificats	IECEx, ATEX, EAC (TR)

FR

Caractéristiques techniques

Caractéristiques électriques

Tension assignée d'emploi

Variante	Puissance	Tension
6050/6xx-202-xxx-xxxxxx	20 W	220 ... 240 V AC, 50/60 Hz
6050/6xx-400-xxx-xxxxxx	40 W	110 ... 277 V AC, 50/60 Hz
6050/6xx-600-xxx-xxxxxx	60 W	
6050/6xx-401-xxx-xxxxxx 6050/6xx-403-xxx-xxxxxx	40 W	220 ... 240 V AC, 50/60 Hz
6050/6xx-601-xxx-xxxxxx 6050/6xx-603-xxx-xxxxxx	60 W	
6050/6xx-801-xxx-xxxxxx 6050/6xx-803-xxx-xxxxxx	80 W	
6050/6xx-411-xxx-xxxxxx	40 W	220 ... 240 V AC, 50/60 Hz 196 ... 250 V DC
6050/6xx-611-xxx-xxxxxx	60 W	
6050/6xx-811-xxx-xxxxxx	80 W	

Courant de démarrage

Variante	Puissance	Courant de démarrage
6050/6xx-202-xxx-xxxxxx	20 W	I_{peak} = ≤ 25 A ; Δt = 150 µs
6050/6xx-400-xxx-xxxxxx	40 W	I_{peak} = 55 A ; Δt = 230 µs
6050/6xx-600-xxx-xxxxxx	60 W	
6050/6xx-4x1-xxx-xxxxxx 6050/6xx-4x3-xxx-xxxxxx	40 W	I_{peak} = 57 A ; Δt = 210 µs
6050/6xx-6x1-xxx-xxxxxx 6050/6xx-6x3-xxx-xxxxxx	60 W	
6050/6xx-8x1-xxx-xxxxxx 6050/6xx-8x3-xxx-xxxxxx	80 W	

nombre maximal de luminaires par disjoncteur à 230 V :

Variante	Type	10 A	16 A	20 A	25 A
6050/6xx-202-xxx-xxxxxx	B	23	36	45	57
	C	39	61	76	96
6050/6xx-400-xxx-xxxxxx 6050/6xx-600-xxx-xxxxxx	B	7	11	13	17
	C	11	18	22	28
6050/6xx-4x1-xxx-xxxxxx 6050/6xx-4x3-xxx-xxxxxx 6050/6xx-6x1-xxx-xxxxxx 6050/6xx-6x3-xxx-xxxxxx 6050/6xx-8x1-xxx-xxxxxx 6050/6xx-8x3-xxx-xxxxxx	B	7	12	14	21
	C	11	19	23	32

Facteur de puissance

cos φ ≥ 0,9

Classe de protection

I (raccordement PE / PA intérieur + extérieur)

Caractéristiques techniques

Caractéristiques techniques relatives à l´éclairage

FR

Blanc neutre
Rendu des couleurs R_a: ≥ 80
Température de la couleur [K]: 5 000

Version	20 W	40 W	60 W	80 W
Puissance absorbée [W]	16,4	40,1	60,3	77,7
Verre clair				
Flux lumineux [lm]	2 015	5 077	7 357	8 772
Efficacité lumineuse [lm/W]	122,9	126,6	122,0	112,8
Verre dépoli				
Flux lumineux [lm]	1 866	4 698	6 802	8 110
Efficacité lumineuse [lm/W]	113,8	117,1	112,8	104,4
Classe d'efficacité énergétique	C	D, E	D, E	D, E

Blanc extra chaud
Rendu des couleurs R_a: ≥ 80
Température de la couleur [K]: 2 200

Version	20 W	40 W	60 W	80 W
Puissance absorbée [W]	–	40,1	60,3	77,7
Verre clair				
Flux lumineux [lm]	–	4 020	5 825	6 946
Efficacité lumineuse [lm/W]	–	100	97	89
Verre dépoli				
Flux lumineux [lm]	–	3 720	5 386	6 422
Efficacité lumineuse [lm/W]	–	93	89	83
Classe d'efficacité énergétique	–	F	F	F

Blanc chaud
Rendu des couleurs R_a: ≥ 80
Température de la couleur [K]: 2 700

Version	20 W	40 W	60 W	80 W
Puissance absorbée [W]	16,4	40,1	60,3	77,7
Verre clair				
Flux lumineux [lm]	1 811	4 465	6 613	7 883
Efficacité lumineuse [lm/W]	110	114	110	101
Verre dépoli				
Flux lumineux [lm]	1 677	4 219	6 114	7 288
Efficacité lumineuse [lm/W]	102	105	101	94
Classe d'efficacité énergétique	D	D, E	D, E	D, E

FR

Caractéristiques techniques

Blanc neutre chaud
Rendu des couleurs R_a: ≥ 80
Température de la couleur [K]: 4 000

Version	20 W	40 W	60 W	80 W
Puissance absorbée [W]	16,4	40,1	60,3	77,7
Verre clair				
Flux lumineux [lm]	1 955	4 925	7 136	8 508
Efficacité lumineuse [lm/W]	119,2	122,8	118,3	109,5
Verre dépoli				
Flux lumineux [lm]	1 810	4 557	6 598	8 110
Efficacité lumineuse [lm/W]	110,4	113,6	109,4	101,2
Classe d'efficacité énergétique	D	D, E	D, E	D, E

Blanc lumière du jour
Rendu des couleurs R_a: ≥ 80
Température de la couleur [K]: 6 500

Version	20 W	40 W	60 W	80 W
Puissance absorbée [W]	16,4	40,1	60,3	77,7
Verre clair				
Flux lumineux [lm]	1 955	4 925	7 136	8 508
Efficacité lumineuse [lm/W]	119,2	122,8	118,3	109,5
Verre dépoli				
Flux lumineux [lm]	1 810	4 557	6 598	8 110
Efficacité lumineuse [lm/W]	110,4	113,6	109,4	101,2
Classe d'efficacité énergétique	D	D, E	D, E	D, E

Les valeurs s’appliquent pour T_a = +25 °C.

Classe d'efficacité énergétique de la source lumineuse

Le dispositif contient une source lumineuse de la classe d'efficacité énergétique indiquée dans les tableaux précédents
(selon le règlement sur l'étiquetage énergétique des sources lumineuses)

FR

Caractéristiques techniques

Baisse du flux lumineux	• en fonctionnement DC à 50 % • en fonction de la température ambiante

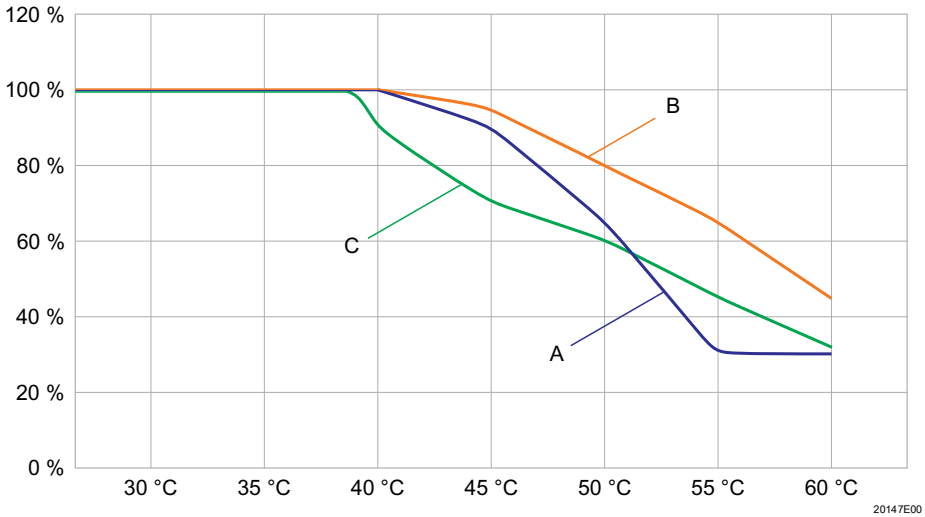

A : 6050/6xx-202-xxx-xxxxxx
B : 6050/6xx-400-xxx-xxxxxx
C : 6050/6xx-600-xxx-xxxxxx

Baisse du flux lumineux

La réduction du flux lumineux des variantes de 2 200 K est de -5 K par rapport aux variantes spécifiées.

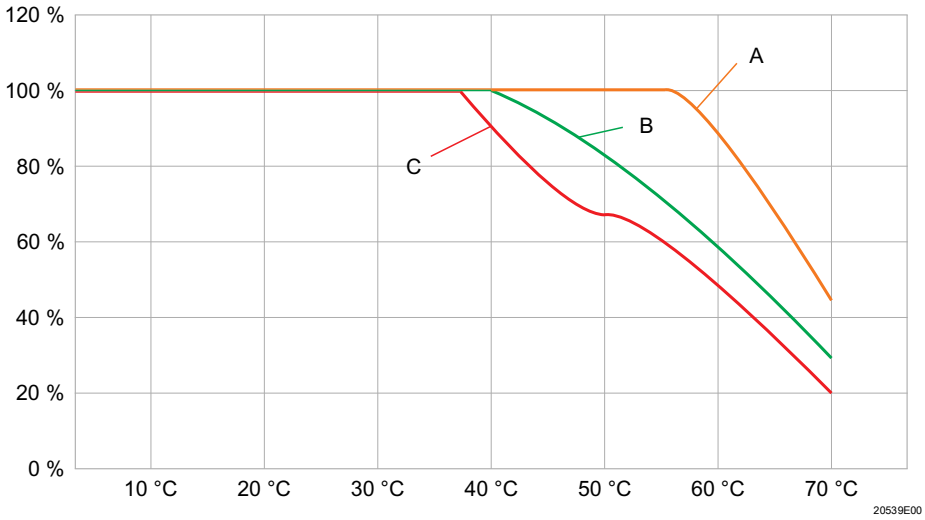

A : 6050/6xx-4x1-xxx-xxxxxx, 6050/6xx-403-xxx-xxxxxx
B : 6050/6xx-6x1-xxx-xxxxxx, 6050/6xx-603-xxx-xxxxxx
C : 6050/6xx-8x1-xxx-xxxxxx, 6050/6xx-803-xxx-xxxxxx

FR

Caractéristiques techniques

Conditions ambiantes

Plage de température ambiante fonctionnelle

Classe de température T4

Variante	Puissance	Température ambiante
6050/604-202-xxx-xxxxxx	20 W	-40 ... +60 °C
6050/604-400-xxx-xxxxxx	40 W	
6050/604-600-xxx-xxxxxx	60 W	
6050/604-4x1-xxx-xxxxxx 6050/604-403-xxx-xxxxxx	40 W	-40 ... +70 °C
6050/604-6x1-xxx-xxxxxx 6050/604-603-xxx-xxxxxx	60 W	
6050/604-8x1-xxx-xxxxxx 6050/604-803-xxx-xxxxxx	80 W	

Classe de température T6

Variante	Puissance	Température ambiante
6050/606-202-xxx-xxxxxx	20 W	-40 ... +50 °C
6050/606-400-xxx-xxxxxx	40 W	
6050/606-600-xxx-xxxxxx	80 W	

Température de stockage: -40 ... +70 °C

Durée de vie

LED

	Température ambiante		
	$T_a \leq 25$ °C	$T_a \leq 60$ °C	$T_a \leq 70$ °C
$L_{90}B_{50}$	80 000 h	50 000 h	25 000 h

L_xB_y
À la fin de la durée de vie :
- baisse du flux lumineux à « x » pour cent
- jusqu'à « y » pour cent de tous les luminaires sont inférieurs à « x »

Module de commande

	$T_a \leq 25$ °C	$T_a \leq 70$ °C
C_{10}	100 000 h	50 000 h

C_{10} = taux de défaillance 10 %

Caractéristiques mécaniques

Indice de protection	IP66 ; IP68 (profondeur d'immersion 10 m, 30 min) (CEI 60598)
Matériau	
Boîtier	Alliage léger
Verre de protection	Verre moulé, thermorésistant
Joint du couvercle	Silicone
Réflecteur intérieur	Aluminium
Réflecteur externe	Aluminium extra pur
Panier de protection	Fil d'acier (acier inoxydable)
Fermeture de boîtier	Fixation par vis M3 (Torx TX) dans le boîtier de raccordement

FR

Caractéristiques techniques

Montage / Installation

Position d'utilisation	quelconque
Entrée de câble	
Standard	2 x M25 x 1,5 ; 1 x entrée de câble Ø 7 ... 17 mm, 1 x bouchon obturateur
Spéciale	2 x M20 x 1,5 ; 1 x entrée de câble Ø 6 ... 13 mm, 1 x bouchon obturateur 2 x NPT $^3/_4$" trous taraudés 2 x NPT 1" trous taraudés
Possibilité de raccordement	Bornes à ressort Standard : 5 pôles : L1, L2, L3, N, PE Avec DALI : 7 pôles : L1, L2, L3, N, PE, DA, DA 1 x 1,5 ... 4 mm^2 (conducteurs à fils fin) 1 x 1,5 ... 6 mm^2 (unifilaire et à fils fins avec embout) (2 organes de serrage libres disponibles par pôle)
Montage	directement : à l'aide de deux pattes de fixation intégrées au boîtier pour vis de 10 mm de diamètre max. en suspension : à l'aide de deux vis à œil M8 (accessoires) montées dans des filetages intégrés dans le boîtier ou à l'aide de la fixation à un point (accessoire) montée dans des filetages intégrés dans le couvercle pivotant : à l'aide de l'étrier de montage (accessoire) fixé sur le logement intégré au boîtier sur tube : à l'aide du kit de montage sur tube (accessoire) directement sur un tube Ø 1 1/4" ... 2"
Grille de protection et dispositif anti-éblouissement	montage ultérieur simple possible à l'aide d'une vis de fixation M6

En option

Raccordement DALI	Interface DALI selon CEI 62386-207:2009-08 pour les variantes suivantes :

Variante	Puissance
6050/6xx-4x1-xxx-xxxxxx	40 W
6050/6xx-6x1-xxx-xxxxxx	60 W
6050/6xx-8x1-xxx-xxxxxx	80 W

Pour d'autres caractéristiques techniques, voir r-stahl.com.

FR

6 Transport et stockage

- Transporter et stocker le dispositif uniquement dans son l'emballage d'origine.
- Conserver le dispositif au sec (sans condensation) et à l'abri des secousses.
- Ne pas faire tomber le dispositif.

7 Montage et installation

	DANGER
EX	Risque d’explosion par décharge électrostatique ! Le non-respect de cette consigne peut entraîner des blessures graves ou mortelles. Ne pas utiliser le dispositif dans un environnement où une forte charge est générée ! Éviter dans la mesure du possible les processus/phénomènes suivants : • frottement involontaire • flux de particules

	DANGER
EX	Risque d'explosion en cas d'installation incorrecte du dispositif ! Le non-respect de cette indication peut causer des blessures graves ou mortelles. • Effectuer l'installation en suivant strictement les instructions et en tenant compte des consignes nationales de sécurité et de prévention des accidents afin de préserver la protection contre les explosions. • Choisir et/ou installer le dispositif électrique de façon à ce qu'aucune influence extérieure ne vienne altérer la protection antidéflagrante, comme par ex. les conditions de pression, les influences chimiques, mécaniques, thermiques et électriques ainsi que les vibrations, l'humidité, la corrosion (voir CEI/EN 60079-14). • Le dispositif ne doit être installé que par du personnel qualifié et familiarisé avec les normes applicables.

FR

7.1 Cotes / cotes de fixation

Plans d'encombrement (toutes les dimensions sont indiquées en mm [pouces]) – Sous réserve de modifications

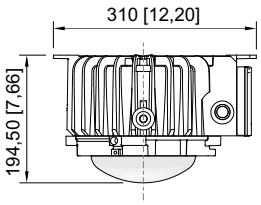

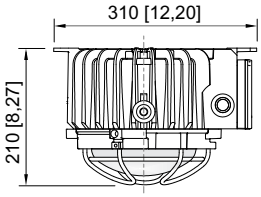

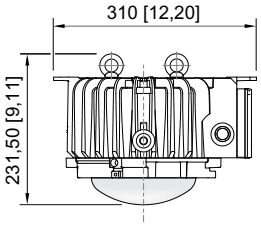

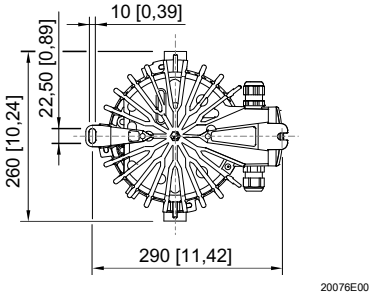

sans grille de protection

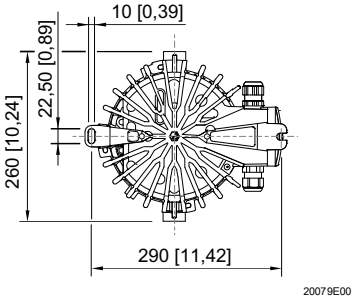

avec grille de protection

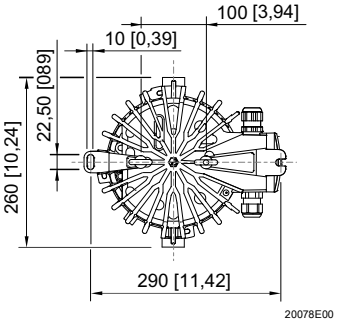

avec œillets

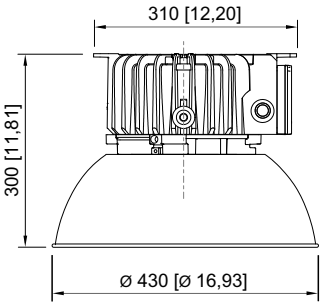

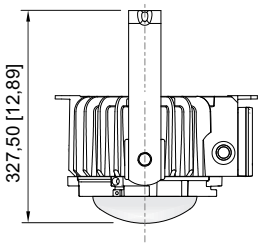

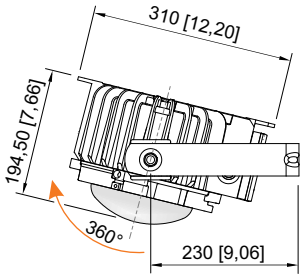

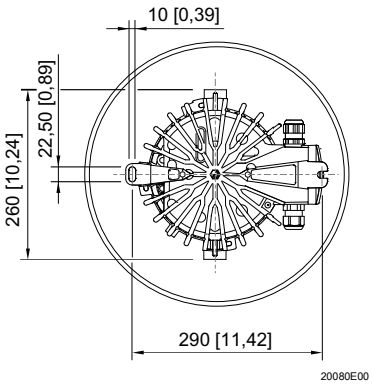

avec dispositif anti-éblouissement

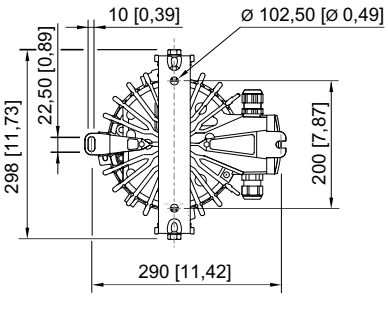

avec étrier

FR

Plans d'encombrement (toutes les dimensions sont indiquées en mm [pouces]) – Sous réserve de modifications

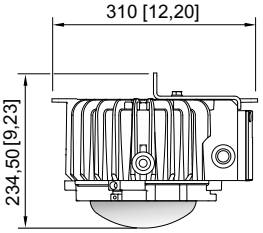

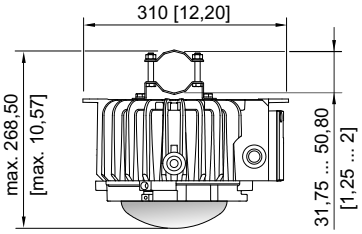

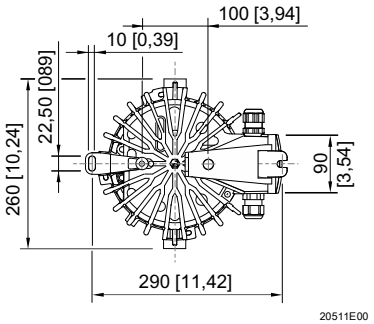

avec fixation à un point

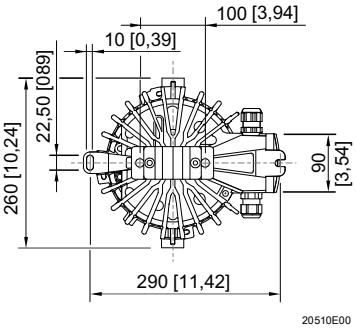

avec kit de montage sur tube

FR

7.2 Montage / démontage, position d'utilisation

i	En cas d'installation inclinée, orienter le boîtier de raccordement vers le bas.

7.2.1 Montage du panier de protection

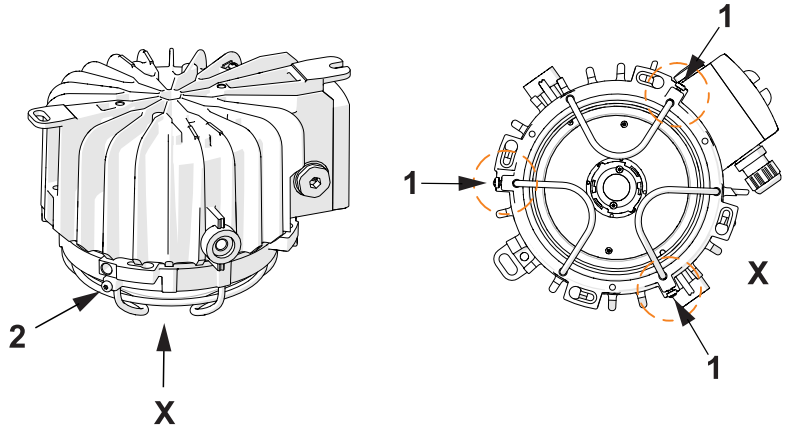

20001E00

- Insérer la grille de protection dans les encoches (1) du luminaire prévues pour le montage.
- Serrer les vis (2). La grille de protection est monté.

7.2.2 Montage du réflecteur externe

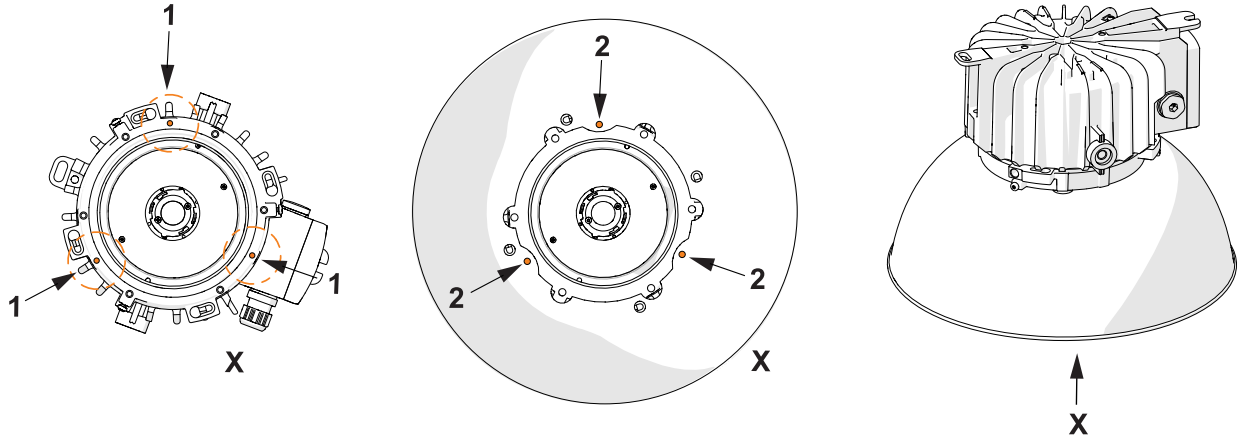

20002E00

- Positionner le réflecteur externe sur le luminaire conformément au dessin.
- Insérer et serrer les vis livrées (1). Le réflecteur externe est monté.

FR

7.2.3 Montage de l'étrier de retenue

i	L'étrier de retenue peut être utilisé pour le montage au mur ou au plafond.

i	Un dispositif de réglage permet de régler le luminaire en pas de 10° jusqu'à max. 40°.

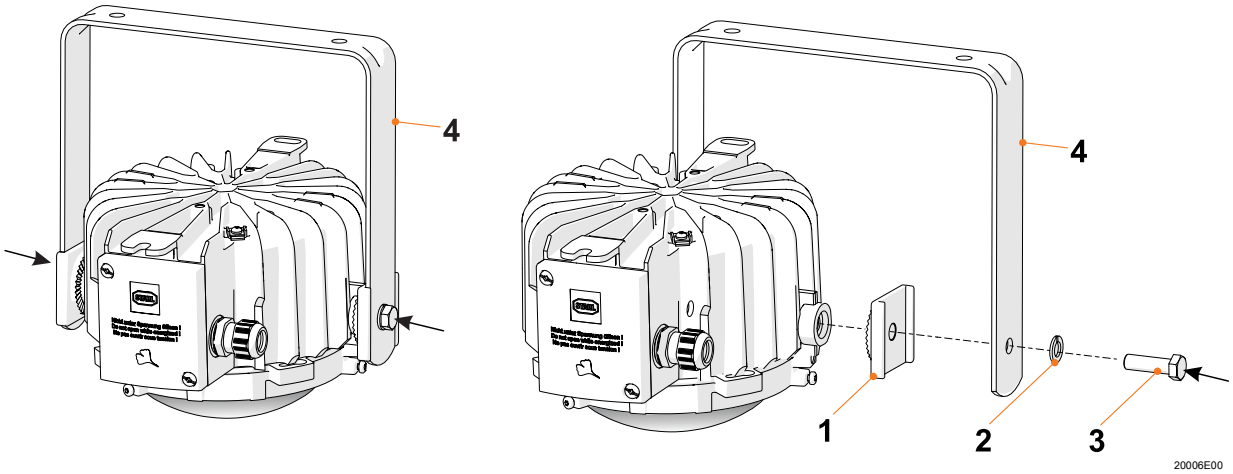

- Installer la plaque crantée (1) sur le logement pour étrier pivotant.
- Placer l'étrier (4) sur la plaque crantée (1).
- Fixer l'étrier (4) avec la rondelle élastique (2) et la vis (3).

7.2.4 Montage des anneaux

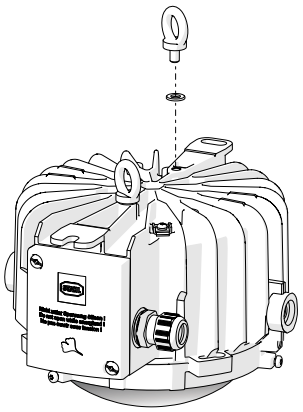	• Visser les œillets dans les inserts filetés correspondants. Le luminaire peut être suspendu aux œillets.

FR

7.2.5 Montage fixation à un point

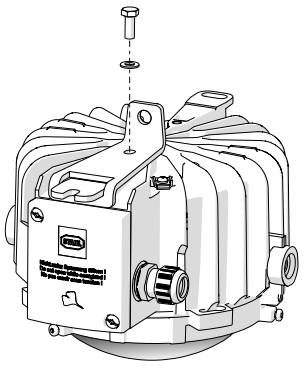 20513E00	• Monter le kit de montage sur le luminaire à l'aide de la vis à tête hexagonale fournie.

7.2.6 Montage fixation de tube

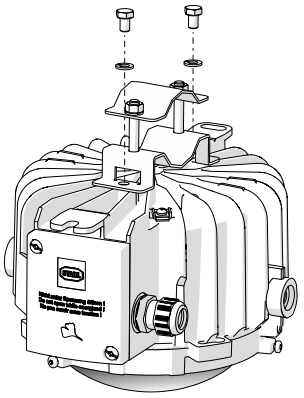 20512E00	• Monter le collier inférieur à l'aide des vis à tête hexagonale fournies. • Fixer le luminaire au tube à l'aide du collier supérieur et des deux écrous fournis.

FR

7.3 Installation

	DANGER
	Risque d'explosion dû à l'ouverture du couvercle de boîtier ! Le non-respect de cette indication peut causer des blessures graves ou mortelles. • L'ouverture du couvercle de boîtier du luminaire est interdite.

7.3.1 Raccordements électriques

	DANGER

	Risque d'explosion dû à une installation défectueuse !
	Le non-respect de cette indication peut causer des blessures graves ou mortelles.
	• Utiliser uniquement les câbles prévus par le fabricant pour les zones Ex.
	• S'assurer que la protection IP est maintenue après l'installation.
	• Respecter la section de conducteur appropriée :
	  • 1,5 ... 4 mm^2 (conducteurs à fils fin)
	  • 1,5 ... 6 mm^2 (unifilaire et à fils fins avec embout)

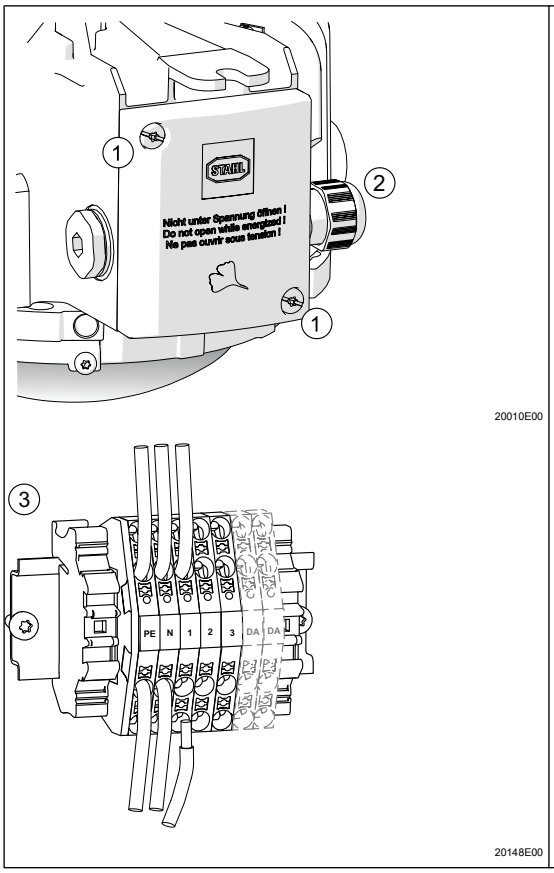

- Dévisser les vis Torx M6 (1) et retirer le couvercle.
- Desserrer l'entrée de câble (2) (env. trois tours).
- Introduire le câble de l'extérieur à travers l'entrée de câble dans la boîte de connexion.
- Dénuder les câbles sur une longueur d'env. 10 mm en utilisant un outil approprié.
- Déverrouiller les bornes sans vis (3) à l'aide d'un tournevis et introduire le câble. Faire attention à ne pas coincer l'isolation du conducteur lors du serrage.
- Bien serrer l'entrée de câble.
- Repositionner le couvercle et le fermer à l'aide des vis correspondantes. Le luminaire est maintenant opérationnel.

FR

7.3.2 Entrées de câbles

Le luminaire 6050/6 est équipé de 2 orifices d'introduction et d'une entrée de câble ainsi que d'un bouchon obturateur.
La connexion électrique dans la zone Ex d est réalisée avec une traversée de cloison antidéflagrante de taille M16 x 1,5.

Luminaires avec entrées de câbles et bouchons obturateurs certifiés n'ayant pas été fournis par R. STAHL Schaltgeräte GmbH

	DANGER
	Risque d'explosion en présence d'entrées de câbles et de bouchons obturateurs non autorisés ! Le non-respect de cette indication peut causer des blessures graves ou mortelles. • Utilisez uniquement des entrées de câbles et des bouchons obturateurs qui ont été contrôlés et certifiés séparément selon la directive 2014/34/UE (ATEX) ou IECEx (CoC), et qui correspondent à la version de norme indiquée dans le certificat du luminaire.

Tenir compte des points suivants :
- l'étanchéité à la poussière requise !
- le mode de protection requis !
- la résistance à la température requise !
- le degré de protection IP indiqué sur la plaque signalétique !
- les modes d'emploi des entrées de câbles ainsi que des bouchons obturateurs !
- les couples de serrage requis !
- la plage de diamètres de câble autorisés !
- intégrer des entrées de câbles métalliques et/ou des bouchons obturateurs dans le PE !

Pour le montage d'autres raccords à vis autorisés, procéder comme suit :

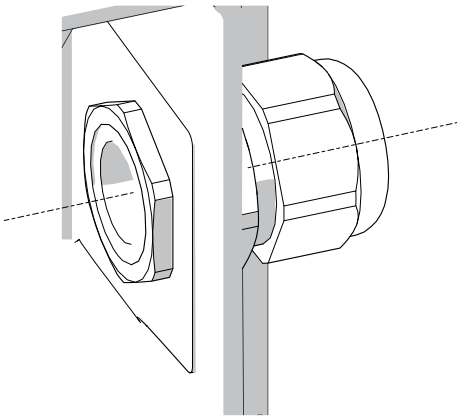	• Introduire l'entrée de câble dans la boîte de raccordement et serrer de l'intérieur à l'aide d'un contre-écrou (couple de serrage : presse-étoupe en métal 3 Nm, presse-étoupe en plastique 2 Nm). • Bien serrer l'entrée de câble et la vis de pression de l'entrée de câble après l'installation. • Fermer l'ouverture non utilisée avec le bouchon obturateur certifié.

FR

8 Mise en service

	DANGER
	Risque d'explosion en cas d'installation inappropriée ! Le non-respect de cette indication peut causer des blessures graves ou mortelles. • Contrôler l'installation du dispositif avant la mise en service. • Observer les dispositions nationales.

Avant la mise en service, tenir compte de ce qui suit :
- Vérifier le montage et l'installation.
- Vérifier si le dispositif est endommagé.
- Le cas échéant, retirer les corps étrangers.
- Le cas échéant, nettoyer la chambre de connexion.
- Vérifier si les conducteurs sont introduits correctement.
- Vérifier si tous les écrous et vis sont serrés à fond.
- Vérifier si tous les trous ont été fermés.
- Vérifier si tous les bouchons obturateurs et entrées de câble sont bien serrés.
- Vérifier si tous les conducteurs sont solidement connectés.
- Vérifier si la tension d'alimentation est conforme à la tension assignée d'emploi.
- Vérifier si les diamètres de câble autorisés ont été utilisés pour les entrées de câble.
- Vérifier si le dispositif a été fermé dans les règles.

9 Maintenance, entretien, réparation

	ATTENTION
	Risque d'électrocution et/ou de dysfonctionnement de l'appareil si des travaux non autorisés sont effectués ! Le non-respect de cette consigne peut provoquer des blessures légères ! • Avant tous travaux sur le dispositif, le mettre hors tension. • Les travaux sur le dispositif doivent être effectués uniquement par un électricien qualifié agréé et formé à cette fin.

	AVERTISSEMENT
	Risque de brûlure dû aux surfaces chaudes ! Le non-respect peut causer de graves dommages corporels et matériels. • Laisser refroidir le boîtier, le verre de protection et la lampe pendant env. 15 minutes avant de les toucher.

FR

9.1 Maintenance

- Le type et l’étendue des contrôles sont spécifiés dans les prescriptions nationales correspondantes.
- Adapter les intervalles de contrôle aux conditions d'utilisation.
- Procéder aux travaux de maintenance et de réparation selon CEI 60079-17 et CEI 60079-19.

i	Observer également les réglementations en vigueur dans le pays d’utilisation.

Lors de l'entretien/la maintenance du dispositif, les points suivants doivent être vérifiés :

- Absence de dommages sur le capot en verre ou sur le boîtier.
- L'état des câbles de raccordement.
- Le raccordement du conducteur de protection et de la liaison équipotentielle.
- Les entrées de câbles sont intactes et bien serrées.
- Les joints à l'intérieur des entrées de câbles.
- L'intérieur des boîtiers (Ex d et Ex e) est propre et exempt de dommages.
- Les vis de fixation du système de montage sont bien serrées.
- L'état de la fente antidéflagrante (salissures ou dommages visibles).
- Respect des températures admissibles (selon EN 60079).
- Utilisation et fonctionnement conformes aux fins prévues.

9.2 Réparation

	DANGER
EX	Risque d'explosion en cas de réparations inappropriées ! Le non-respect de cette indication peut causer des blessures graves ou mortelles. • Les réparations des dispositifs doivent être effectuées exclusivement par R. STAHL Schaltgeräte GmbH.

FR

9.3 Retour

- Tout retour ou emballage de dispositifs ne doit être effectué qu'en accord avec R. STAHL ! À cet effet, veuillez contacter le représentant local de R. STAHL.

Le service après-vente de R. STAHL se tient à disposition en cas de retour de dispositif pour réparation ou maintenance.

- Contacter personnellement le service après-vente.

ou

- Consulter le site Internet r-stahl.com.
- Sélectionner dans « Assistance » > « RMA » > « Formulaire RMA ».
- Remplir le formulaire et l'envoyer.
  Vous recevrez automatiquement par e-mail un formulaire RMA.
  Veuillez imprimer ce fichier.
- Envoyer ensemble dans l'emballage le dispositif et le formulaire RMA à la R. STAHL Schaltgeräte GmbH (adresse indiquée à la chapitre 1.1).

10 Nettoyage

	DANGER
EX	Risque d'explosion dû au nettoyage de fentes endommagées ! Le non-respect de cette indication peut causer des blessures graves ou mortelles. • Pour le nettoyage de fentes attaquées par la corrosion, utiliser uniquement des détergents chimiques de grande qualité (par ex. des huiles réductrices de la société Esso, type Vassol, ou autre huile semblable). • Ne pas utiliser d'agents abrasifs ni de brosses métalliques pour le nettoyage. • Ne pas appliquer de peinture.

- Afin d'éviter toute surcharge électrostatique, les dispositifs situés en atmosphère explosible ne doivent être nettoyés qu'avec un chiffon humide.
- En cas de nettoyage humide, utiliser de l’eau ou des détergents doux, non abrasifs, non agressifs.
- Ne pas utiliser de détergents agressifs ou de solvants.
- Nettoyer régulièrement la fente antidéflagrante à l'aide d'une graisse lubrifiante sans acide et compatible avec l'aluminium.

FR

11 Élimination

- Respecter les prescriptions nationales et locales ainsi que les dispositions légales relatives à l'élimination.
- Les matériaux doivent être recyclés séparément.
- S’assurer d’une élimination de tous les composants respectueuse de l’environnement conformément aux dispositions légales.
- Démontage des composants au terme de leur durée de vie :
  - Démonter et ouvrir le luminaire conformément au mode d'emploi.
  - Débrancher le câble du circuit imprimé à LED et du module de commande.
  - Module de commande : desserrer les vis de fixation et retirer le dispositif.
  - Circuit imprimé à LED : appuyer sur les barbelures de la face inférieure à l'aide d'une pince appropriée et retirer le circuit imprimé vers le haut.

12 Accessoires et pièces de rechange

AVIS
Dysfonctionnement ou endommagement du boîtier si les pièces utilisées ne sont pas d'origine. Des blessures graves ou mortelles peuvent résulter du non-respect de cette consigne ! • Utiliser uniquement des pièces de rechange et des accessoires d’origine de R. STAHL Schaltgeräte GmbH.

i	Vous trouverez les accessoires et les pièces de rechange sur la fiche technique figurant sur notre site Internet : r-stahl.com.

EU-Konformitätserklärung
EU Declaration of Conformity
Déclaration de Conformité UE

STAHL

R. STAHL Schaltgeräte GmbH • Am Bahnhof 30 • 74638 Waldenburg, Germany

erklärt in alleiniger Verantwortung / *declares in its sole responsibility / déclare sous sa seule responsabilité,*

dass das Produkt: *that the product:* *que le produit:*	**Universalstrahler LED** *Universal spotlight LED* *Projecteur universel LED*
Typ(en), *type(s), type(s):*	**6050/6.**

mit den Anforderungen der folgenden Richtlinien und Normen übereinstimmt.
is in conformity with the requirements of the following directives and standards.
est conforme aux exigences des directives et des normes suivantes.

Richtlinie(n) / *Directive(s) / Directive(s)*	**Norm(en)** / *Standard(s) / Norme(s)*
2014/34/EU **ATEX-Richtlinie** *2014/34/EU* *ATEX Directive* *2014/34/UE* *Directive ATEX* (OJ L 96, 29/03/2014, p. 309–356)	EN IEC 60079-0:2018 EN 60079-1:2014 EN IEC 60079-7:2015/A1:2018 EN 60079-28:2015 EN 60079-31:2014
Kennzeichnung, *marking, marquage:*	**II 2 G Ex db eb op is IIC T4/T6 Gb** **II 2 D Ex tb op is IIIC T110°C/T80°C Db** CE 0158
EU-Baumusterprüfbescheinigung: *EU Type Examination Certificate:* *Attestation d'examen UE de type:*	**EPS 17 ATEX 1181** (Bureau Veritas Consumer Produkt Services GmbH, Businesspark A96, 86842 Türkheim, Germany)
Produktnormen nach Anhang II ATEX (aus Niederspannungsrichtlinie): *Product standards according to Annex II ATEX (from Low Voltage Directive):* *Normes de produits selon l'annexe II ATEX (de la Directive Basse Tension)*	EN IEC 60598-1:2021+A11:2022 EN IEC 60598-2-22:2022 EN 62471:2008
2014/30/EU **EMV-Richtlinie** *2014/30/EU* *EMC Directive* *2014/30/UE* *Directive CEM* (OJ L 96, 29/03/2014, p. 79–106)	EN IEC 55015:2019+A11:2020 EN 61547:2009 EN 61000-3-2:2014 EN 61000-3-3:2013
2011/65/EU & (EU) 2015/863 RoHS-Richtlinien *2011/65/EU & (EU) 2015/863 RoHS Directives* *2011/65/UE & (UE) 2015/863 Directives RoHS* (OJ L 174, 1/07/2011, p. 88–110 & OJ L 137, 04/06/2015, p. 10-12)	EN IEC 63000:2018

Unterzeichnet für und im Namen von: / *signed for and on behalf of: / signé pour et au nom de:*

R. STAHL Schaltgeräte GmbH

Waldenburg, 2024-03-05

Ort und Datum
Place and date
Lieu et date

Steffen Holtz
Leiter Entwicklung Leuchten und Signalgeräte
Director R&D Lighting and Signalling
Directeur R&D Eclairage & Appareils de signalisation

Daniel Groth
Leiter Qualitätsmanagement Systeme
Director Quality Management Systems
Directeur Systèmes de Management de la Qualité