Istruzioni per l'uso

Additional languages r-stahl.com

IT

Faretto universale LED

Serie 6050/6

STAHL

IT

Indice

1 Dati generali 3
1.1 Costruttore 3
1.2 Informazioni relative alle istruzioni per l'uso 3
1.3 Ulteriori documenti 3
1.4 Conformità a norme e disposizioni 3
2 Spiegazione dei simboli 4
2.1 Simboli nelle istruzioni per l'uso 4
2.2 Avvertenze 4
2.3 Simboli sull'apparecchio 5
3 Avvertenze per la sicurezza 5
3.1 Conservazione delle istruzioni per l'uso 5
3.2 Uso sicuro 5
3.3 Uso conforme allo scopo previsto 6
3.4 Conversioni e modifiche 6
4 Funzione e struttura dell'apparecchio 6
4.1 Funzione 6
4.2 Montaggio dell'apparecchio 7
5 Dati tecnici 7
6 Trasporto e stoccaggio 14
7 Montaggio ed installazione 14
7.1 Dati dimensionali / misure di fissaggio 15
7.2 Montaggio / Smontaggio, posizione d'uso 17
7.3 Installazione 20
8 Messa in funzione 22
9 Manutenzione, riparazione 22
9.1 Manutenzione 23
9.2 Riparazione 23
9.3 Restituzione 24
10 Pulizia 24
11 Smaltimento 25
12 Accessori e parti di ricambio 25

IT

1 Dati generali

1.1 Costruttore

R. STAHL Schaltgeräte GmbH
Business Unit Lighting & Signalling
Nordstr. 10
99427 Weimar
Germania

Tel.: +49 3643 4324
Fax +49 3643 4221-76
Internet: r-stahl.com
E-mail: info@r-stahl.com

R. STAHL Schaltgeräte GmbH

Am Bahnhof 30
74638 Waldenburg
Germania

Tel.: +49 7942 943-0
Fax +49 7942 943-4333
Internet: r-stahl.com
E-mail: info@r-stahl.com

1.2 Informazioni relative alle istruzioni per l'uso

N. ID: 287648 / 6050638300
Numero pubblicazione: 2026-06-25·BA00·III·it·11

L'edizione inglese contiene le istruzioni per l'uso originali.
Essa è giuridicamente vincolante in tutte le questioni legali.

1.3 Ulteriori documenti

- Scheda tecnica

Documenti in altre lingue, vedere r-stahl.com.

1.4 Conformità a norme e disposizioni

Per IECEx, ATEX, dichiarazione di conformità UE e altre versioni linguistiche dei certificati vedere: https://r-stahl.com/en/global/support/downloads/.
IECEx anche a questa pagina: https://www.iecex.com/

IT

2 Spiegazione dei simboli

2.1 Simboli nelle istruzioni per l'uso

Simbolo	Significato
	Consigli e suggerimenti per l'uso dell'apparecchio
	Pericoli generali
	Pericolo di atmosfera potenzialmente esplosiva
	Pericolo di componenti sotto tensione

2.2 Avvertenze

Osservare tassativamente le segnalazioni di pericolo e gli avvisi per ridurre al minimo il rischio costruttivo dovuto all'utilizzo. Le segnalazioni di pericolo e gli avvisi sono strutturati come segue:

- Parola di segnalazione: PERICOLO, AVVERTENZA, ATTENZIONE, NOTA
- Tipo e fonte del pericolo/danno
- Conseguenze del pericolo
- Adozione di contromisure per evitare il pericolo o il danno

	PERICOLO
	Pericoli per le persone La mancata osservanza delle istruzioni comporta lesioni gravi o mortali alle persone.

	AVVERTENZA
	Pericoli per le persone La mancata osservanza delle istruzioni può comportare lesioni gravi o mortali alle persone.

	ATTENZIONE
	Pericoli per le persone La mancata osservanza delle istruzioni può comportare ferite lievi alle persone.

NOTA
Evitare danni materiali La mancata osservanza delle istruzioni può comportare danni materiali all'apparecchio e/o all'ambiente circostante.

2.3 Simboli sull'apparecchio

Simbolo	Significato
CE 0158 05594E00	Marcatura CE conforme all'attuale direttiva vigente.
Ex 02198E00	Apparecchio secondo etichettatura per le zone a rischio di esplosione.

IT

3 Avvertenze per la sicurezza

3.1 Conservazione delle istruzioni per l'uso

- Leggere attentamente le istruzioni per l'uso.
- Custodirle presso il luogo di montaggio dell'apparecchio.
- Attenersi al contenuto dei documenti di riferimento nonché delle istruzioni per l'uso dei dispositivi collegati.

3.2 Uso sicuro

Prima del montaggio

- Leggere e osservare le avvertenze per la sicurezza contenute nelle presenti istruzioni per l'uso!
- Assicurarsi che il personale competente comprenda pienamente il contenuto delle presenti istruzioni per l'uso.
- Utilizzare l'apparecchio solo in conformità allo scopo previsto.
- In caso di condizioni di funzionamento non compatibili con i dati tecnici dell'apparecchio, consultare la R.STAHL Schaltgeräte GmbH.
- La società declina qualsiasi responsabilità per danni causati da un utilizzo errato o non consentito dell'apparecchio, nonché dalla mancata osservanza del presente manuale.

Istruzioni per il montaggio e l'installazione

- Attenersi alle normative nazionali in tema di montaggio ed esecuzione (ad es. IEC/EN 60079-14).
- Attenersi alle norme di sicurezza e antinfortunistiche nazionali.
- Durante l'installazione e l'utilizzo osservare i dati (parametri e condizioni nominali d'esercizio) sulle targhette di identificazione, sulle targhette con i dati e sulle targhette con istruzioni riportate sull'apparecchio.
- Prima dell'installazione assicurarsi che l'apparecchio non riporti dei danni.

Manutenzione, riparazione, messa in servizio

- Prima della messa in servizio assicurarsi che l'apparecchio non riporti dei danni.
- Gli interventi sull'apparecchio (ad es. installazione, manutenzione, eliminazione dei guasti) vanno eseguiti esclusivamente da personale autorizzato e appositamente istruito.
- Eseguire solo i lavori di manutenzione e le riparazioni descritti nelle presenti istruzioni per l'uso.

IT

3.3 Uso conforme allo scopo previsto

La lampada è un componente elettrico
- per l'illuminazione di superfici, aree di lavoro e oggetti.
- sono utilizzabili in ambienti esterni e interni.
- per installazione fissa.
- per impiego nelle zone 1, 21, 2, 22 e in aree sicure.

3.4 Conversioni e modifiche

	PERICOLO
EX	Pericolo di esplosione dovuto a modifiche e conversioni sull’apparecchio! La mancata osservanza comporta lesioni gravi o mortali alle persone. • Non modificare o convertire l’apparecchio.

i	Non si assume alcuna responsabilità e obbligo di garanzia per danni derivanti da conversioni e modifiche.

4 Funzione e struttura dell’apparecchio

	PERICOLO
EX	Pericolo di esplosione derivante da uso diverso da quello previsto! La mancata osservanza comporta lesioni gravi o mortali alle persone. • Utilizzare l’apparecchio esclusivamente in conformità alle condizioni stabilite nelle presenti istruzioni per l’uso. • Utilizzare l’apparecchio solo in conformità allo scopo previsto indicato nelle presenti istruzioni per l’uso.

4.1 Funzione

Gamma di applicazione

La lampada 6050/6 viene utilizzata come componente elettrico per l'illuminazione di superfici, attrezzature di lavoro e oggetti.
Può essere utilizzato in ambienti esterni e interni.
La lampada è omologata per l'impiego nelle aree esposte a rischio di esplosione nelle zone 1, 2, 21 e 22.

Modalità di funzionamento

Un'interfaccia DALI può essere utilizzata per eseguire la regolazione della luminosità e la commutazione della lampada (opzionale).

IT

4.2 Montaggio dell'apparecchio

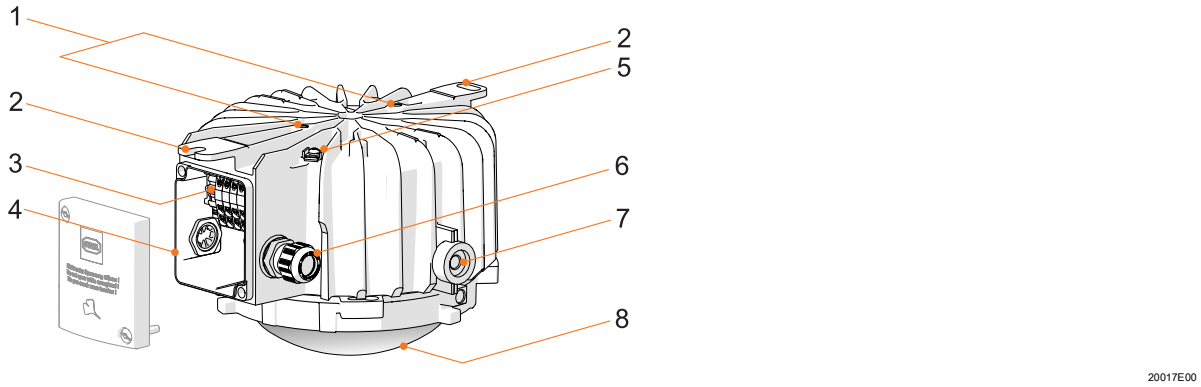

1	Filettatura per viti ad anello M8	5	Collegamento a terra esterno
2	Aletta di fissaggio per l'avvitamento diretto	6	Entrata cavi
		7	Alloggiamento per staffa orientabile
3	Morsettiera	8	Vetro
4	Cassetta di giunzione		

5 Dati tecnici

Protezione contro le esplosioni

Globale (IECEx)

Gas e polvere	IECEx EPS 17.0093 Ex db eb op is IIC T.[1)] Gb Ex tb op is IIIC T...°C[1)] Db

Europa (ATEX)

Gas e polvere	EPS 17 ATEX 1 181 Ⓔx II 2 G Ex db eb op is IIC T.[1)] Gb Ⓔx II 2 D Ex tb op is IIIC T...°C[1)] Db

1)

Variante	Classe di temperatura	max. temperatura superficiale
6050/604-...-...-.....-...	T4	110 °C
6050/606-...-...-.....-...	T6	80 °C

Omologazioni e certificati

Omologazioni	IECEx, ATEX, EAC (TR)

IT

Dati tecnici

Dati elettrici

Tensione nominale di azionamento

Variante	Potenza	Tensione
6050/6xx-202-xxx-xxxxxx	20 W	220 ... 240 V AC, 50/60 Hz
6050/6xx-400-xxx-xxxxxx	40 W	110 ... 277 V AC, 50/60 Hz
6050/6xx-600-xxx-xxxxxx	60 W	
6050/6xx-401-xxx-xxxxxx 6050/6xx-403-xxx-xxxxxx	40 W	220 ... 240 V AC, 50/60 Hz
6050/6xx-601-xxx-xxxxxx 6050/6xx-603-xxx-xxxxxx	60 W	
6050/6xx-801-xxx-xxxxxx 6050/6xx-803-xxx-xxxxxx	80 W	
6050/6xx-411-xxx-xxxxxx	40 W	220 ... 240 V AC, 50/60 Hz 196 ... 250 V DC
6050/6xx-611-xxx-xxxxxx	60 W	
6050/6xx-811-xxx-xxxxxx	80 W	

Corrente di spunto

Variante	Potenza	Corrente di spunto
6050/6xx-202-xxx-xxxxxx	20 W	I_{peak} = ≤ 25 A; Δt = 150 µs
6050/6xx-400-xxx-xxxxxx	40 W	I_{peak} = 55 A; Δt = 230 µs
6050/6xx-600-xxx-xxxxxx	60 W	
6050/6xx-4x1-xxx-xxxxxx 6050/6xx-4x3-xxx-xxxxxx	40 W	I_{peak} = 57 A; Δt = 210 µs
6050/6xx-6x1-xxx-xxxxxx 6050/6xx-6x3-xxx-xxxxxx	60 W	
6050/6xx-8x1-xxx-xxxxxx 6050/6xx-8x3-xxx-xxxxxx	80 W	

numero massimo di lampade per interruttore protezione linea a 230 V:

Variante	Tipo	10 A	16 A	20 A	25 A
6050/6xx-202-xxx-xxxxxx	B	23	36	45	57
	C	39	61	76	96
6050/6xx-400-xxx-xxxxxx 6050/6xx-600-xxx-xxxxxx	B	7	11	13	17
	C	11	18	22	28
6050/6xx-4x1-xxx-xxxxxx 6050/6xx-4x3-xxx-xxxxxx 6050/6xx-6x1-xxx-xxxxxx 6050/6xx-6x3-xxx-xxxxxx 6050/6xx-8x1-xxx-xxxxxx 6050/6xx-8x3-xxx-xxxxxx	B	7	12	14	21
	C	11	19	23	32

Fattore di potenza cos φ ≥ 0,9

Classe di protezione I (collegamento PE / PA interno + esterno)

Dati tecnici

Caratteristiche illuminotecniche

IT

Bianco neutro
Resa cromatica R_a: ≥ 80
Temperatura del colore [K]: 5.000

Versione	20 W	40 W	60 W	80 W
Potenza assorbita [W]	16,4	40,1	60,3	77,7
Vetro trasparente				
Flusso luminoso [lm]	2.015	5.077	7.357	8.772
Efficienza luminosa [lm/W]	122,9	126,6	122,0	112,8
Vetro opaco				
Flusso luminoso [lm]	1.866	4.698	6.802	8.110
Efficienza luminosa [lm/W]	113,8	117,1	112,8	104,4
Classe di efficienza energetica	C	D, E	D, E	D, E

Bianco caldo extra
Resa cromatica R_a: ≥ 80
Temperatura del colore [K]: 2.200

Versione	20 W	40 W	60 W	80 W
Potenza assorbita [W]	–	40,1	60,3	77,7
Vetro trasparente				
Flusso luminoso [lm]	–	4.020	5.825	6.946
Efficienza luminosa [lm/W]	–	100	97	89
Vetro opaco				
Flusso luminoso [lm]	–	3.720	5.386	6.422
Efficienza luminosa [lm/W]	–	93	89	83
Classe di efficienza energetica	–	F	F	F

Bianco caldo
Resa cromatica R_a: ≥ 80
Temperatura del colore [K]: 2.700

Versione	20 W	40 W	60 W	80 W
Potenza assorbita [W]	16,4	40,1	60,3	77,7
Vetro trasparente				
Flusso luminoso [lm]	1.811	4.465	6.613	7.883
Efficienza luminosa [lm/W]	110	114	110	101
Vetro opaco				
Flusso luminoso [lm]	1.677	4.219	6.114	7.288
Efficienza luminosa [lm/W]	102	105	101	94
Classe di efficienza energetica	D	D, E	D, E	D, E

IT

Dati tecnici

Bianco neutro caldo
Resa cromatica R_a: ≥ 80
Temperatura del colore [K]: 4.000

Versione	20 W	40 W	60 W	80 W
Potenza assorbita [W]	16,4	40,1	60,3	77,7
Vetro trasparente				
Flusso luminoso [lm]	1.955	4.925	7.136	8.508
Efficienza luminosa [lm/W]	119,2	122,8	118,3	109,5
Vetro opaco				
Flusso luminoso [lm]	1.810	4.557	6.598	8.110
Efficienza luminosa [lm/W]	110,4	113,6	109,4	101,2
Classe di efficienza energetica	D	D, E	D, E	D, E

Bianco luce naturale
Resa cromatica R_a: ≥ 80
Temperatura del colore [K]: 6.500

Versione	20 W	40 W	60 W	80 W
Potenza assorbita [W]	16,4	40,1	60,3	77,7
Vetro trasparente				
Flusso luminoso [lm]	1.955	4.925	7.136	8.508
Efficienza luminosa [lm/W]	119,2	122,8	118,3	109,5
Vetro opaco				
Flusso luminoso [lm]	1.810	4.557	6.598	8.110
Efficienza luminosa [lm/W]	110,4	113,6	109,4	101,2
Classe di efficienza energetica	D	D, E	D, E	D, E

I valori si applicano con T_a = +25 °C.

Classe di efficienza energetica della fonte luminosa

Il dispositivo contiene una fonte luminosa della classe di efficienza energetica conforme alle indicazioni fornite nelle precedenti tabelle
(secondo l'etichettatura VO del consumo energetico delle sorgenti luminose)

IT

Dati tecnici

Riduzione del flusso luminoso	• nel funzionamento DC a 50% • a temperatura ambiente

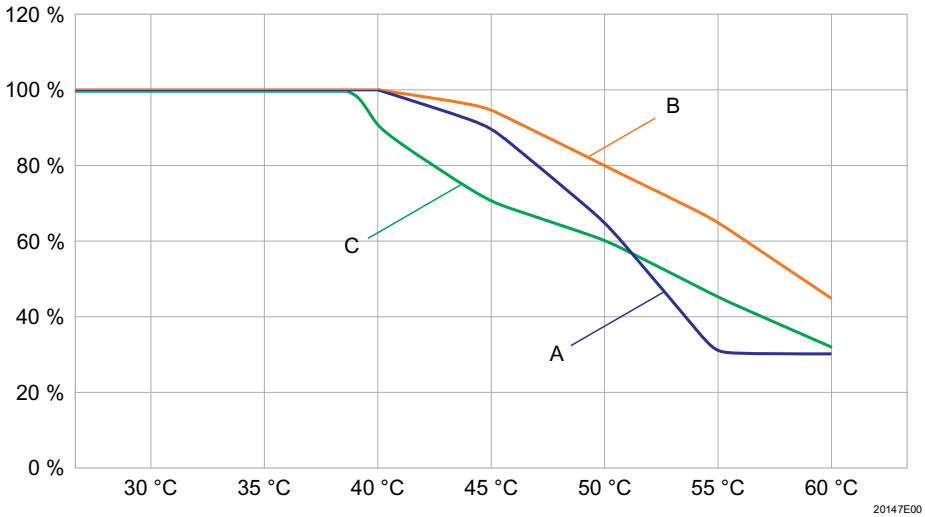

A: 6050/6xx-202-xxx-xxxxxx
B: 6050/6xx-400-xxx-xxxxxx
C: 6050/6xx-600-xxx-xxxxxx

Riduzione del flusso luminoso

La diminuzione del flusso luminoso delle varianti a 2.200 K è di -5 K rispetto alle varianti specificate.

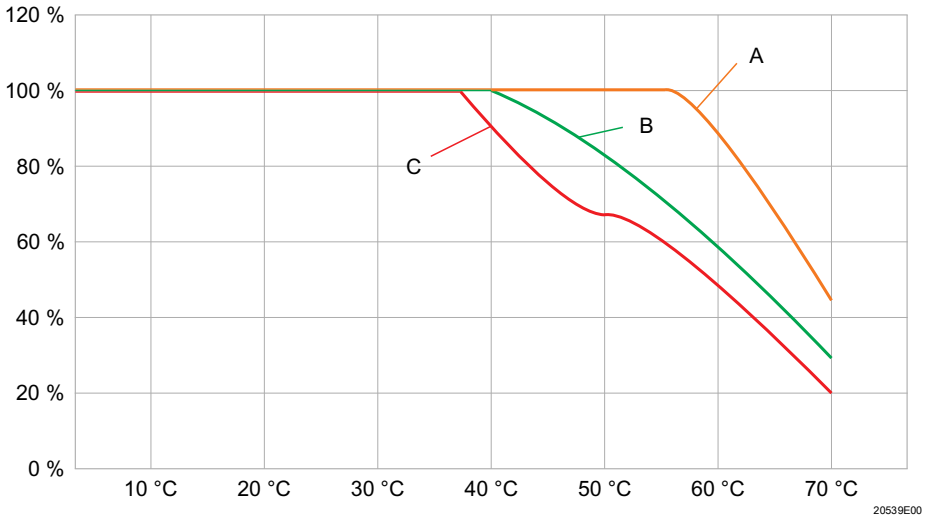

A: 6050/6xx-4x1-xxx-xxxxxx, 6050/6xx-403-xxx-xxxxxx
B: 6050/6xx-6x1-xxx-xxxxxx, 6050/6xx-603-xxx-xxxxxx
C: 6050/6xx-8x1-xxx-xxxxxx, 6050/6xx-803-xxx-xxxxxx

IT

Dati tecnici

Condizioni ambientali

Range funzionale della temperatura ambiente

Classe di temperatura T4

Variante	Potenza	Temperatura ambiente
6050/604-202-xxx-xxxxxx	20 W	-40 ... +60 °C
6050/604-400-xxx-xxxxxx	40 W	
6050/604-600-xxx-xxxxxx	60 W	
6050/604-4x1-xxx-xxxxxx 6050/604-403-xxx-xxxxxx	40 W	-40 ... +70 °C
6050/604-6x1-xxx-xxxxxx 6050/604-603-xxx-xxxxxx	60 W	
6050/604-8x1-xxx-xxxxxx 6050/604-803-xxx-xxxxxx	80 W	

Classe di temperatura T6

Variante	Potenza	Temperatura ambiente
6050/606-202-xxx-xxxxxx	20 W	-40 ... +50 °C
6050/606-400-xxx-xxxxxx	40 W	
6050/606-600-xxx-xxxxxx	80 W	

Temperatura di stoccaggio

-40 ... +70 °C

Durata utile

LED

	Temperatura ambiente		
	$T_a \leq 25$ °C	$T_a \leq 60$ °C	$T_a \leq 70$ °C
$L_{90}B_{50}$	80.000 h	50.000 h	25.000 h

L_xB_y
Al termine della durata utile:
- riduzione del flusso luminoso a "x" percento
- fino "y" percento tutte le lampade non raggiungono "x"

Componente elettrico

	$T_a \leq 25$ °C	$T_a \leq 70$ °C
C_{10}	100.000 h	50.000 h

C_{10} = tasso di guasto 10 %

Dati meccanici

Grado di protezione	IP66; IP68 (profondità di immersione 10 m per 30 min) (IEC 60598)
Materiale	
Custodia	Metallo leggero
Vetro di protezione	Vetro pressato, resistente alle temperature
Guarnizione del coperchio	Silicone
Riflettore interno	Alluminio
Riflettore esterno	Alluminio iperpuro
Gabbia di protezione	Filo di acciaio (acciaio inox)
Chiusura della custodia	fissata con vite M3 (Torx TX) nella cassetta di giunzione

IT

Dati tecnici

Installazione e montaggio

Posizione d'uso	a scelta
Entrata cavo	
Standard	2 x M25 x 1,5; 1 x pressacavo Ø 7 ... 17 mm, 1 x tappo di arresto
Speciale	2 x M20 x 1,5; 1 x pressacavo Ø 6 ... 13 mm, 1 x tappo di arresto 2 x NPT $^3/_4$" fori filettati 2 x NPT 1" fori filettati
Connessione	Morsetti a molla Standard: 5 poli: L1, L2, L3, N, PE con DALI: 7 poli: L1, L2, L3, N, PE, DA, DA 1 x 1,5 ... 4 mm^2 (flessibile) 1 x 1,5 ... 6 mm^2 (rigido e flessibile con puntalino) (disponibili 2 morsetti liberi per polo)
Montaggio	diretto: per mezzo di due alette di fissaggio integrate sulla custodia per viti con diametro massimo di 10 mm sospeso: per mezzo di due viti ad anello M8 (accessori) montate in filettature integrate nella custodia oppure per mezzo di fissaggio a un punto (accessori) montato in filettature integrate nel coperchio orientabile: per mezzo della staffa di montaggio (accessori) montata nell'alloggiamento integrato nella custodia su tubo: per mezzo di un set di montaggio su tubo (accessori) direttamente su un tubo Ø 1 1/4" ... 2"
Gabbia di protezione e protezione antiabbagliamento	possono essere facilmente installati in un secondo tempo mediante viti di montaggio M6

Opzionale

Collegamento DALI	Interfaccia DALI secondo IEC 62386-207:2009-08 per le seguenti varianti:

Variante	Potenza
6050/6xx-4x1-xxx-xxxxxx	40 W
6050/6xx-6x1-xxx-xxxxxx	60 W
6050/6xx-8x1-xxx-xxxxxx	80 W

Per ulteriori dati tecnici, vedi r-stahl.com

IT

6 Trasporto e stoccaggio

- Trasportare e stoccare l'apparecchio solo nell'imballo originale.
- Stoccare l'apparecchio in luogo asciutto (senza condensa) e senza vibrazioni.
- Non rovesciare l'apparecchio.

7 Montaggio ed installazione

	PERICOLO
EX	Pericolo di esplosione a causa di scariche elettrostatiche! La mancata osservanza comporta lesioni gravi o mortali alle persone. Non usare il dispositivo in un ambiente che genera forti cariche elettrostatiche! Evitare per quanto possibile i seguenti processi/attività: • Attrito involontario • Flussi di particelle

	PERICOLO
EX	Pericolo di esplosione causato da installazione errata dell'apparecchio! La mancata osservanza comporta lesioni gravi o mortali alle persone. • Eseguire l'installazione attenendosi scrupolosamente alle istruzioni e nel rispetto delle normative nazionali vigenti sulla sicurezza e la prevenzione degli infortuni, al fine di preservare la protezione contro le esplosioni. • Scegliere e installare l'apparecchio elettrico in modo tale che la protezione contro le esplosioni non venga compromessa da fattori esterni, per es. condizioni di pressione, influenze chimiche, meccaniche, termiche, elettriche, nonché vibrazioni, umidità, corrosione (vedi IEC/EN 60079-14). • L'apparecchio può essere installato esclusivamente da personale qualificato e addestrato nel rispetto delle norme pertinenti.

IT

7.1 Dati dimensionali / misure di fissaggio

Disegni quotati (tutte le misure in mm [in pollici]) – Con riserva di modifiche

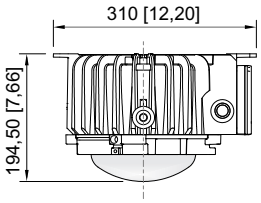

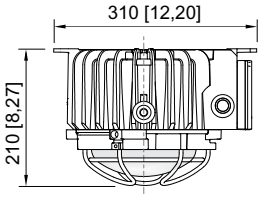

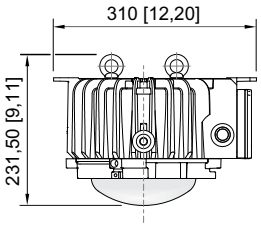

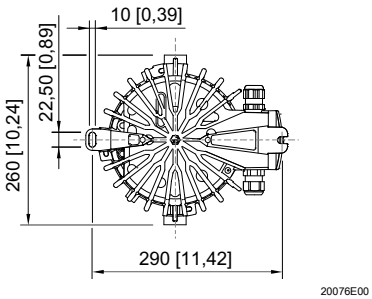

senza gabbia
di protezione

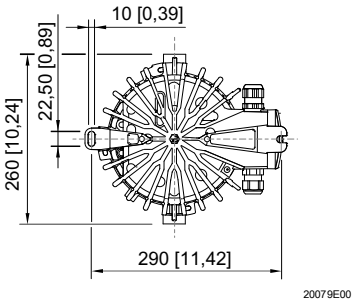

con gabbia
di protezione

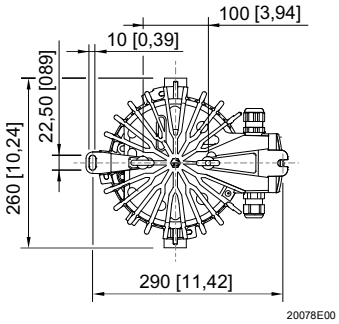

con capocorda
ad anello

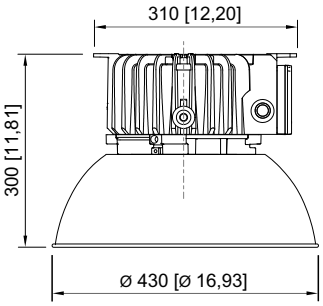

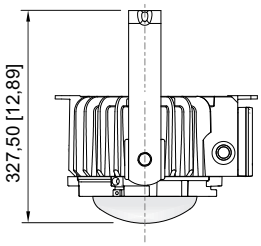

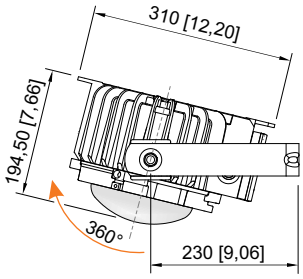

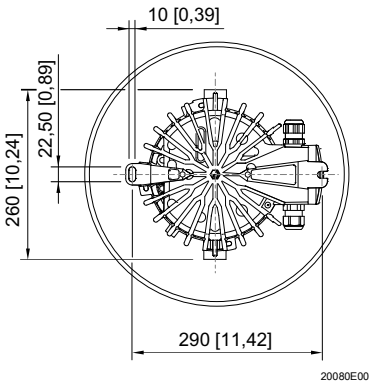

con protezione
antiabbagliamento

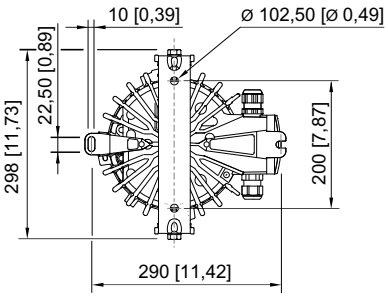

con staffa

IT

Disegni quotati (tutte le misure in mm [in pollici]) – Con riserva di modifiche

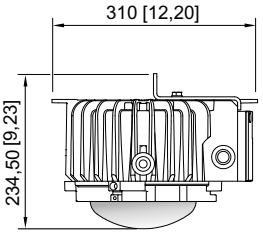

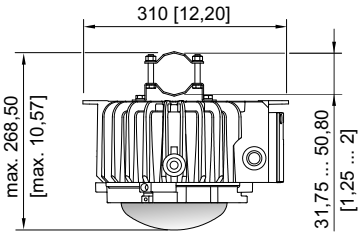

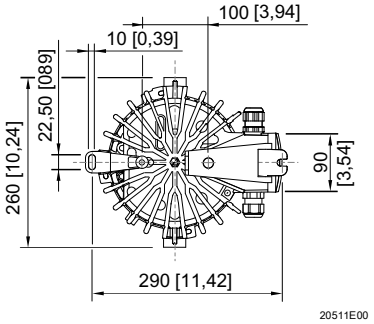

con fissaggio
a un punto

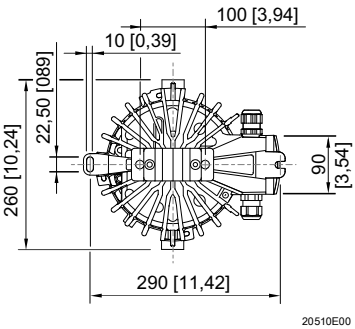

con montaggio
in canalina

IT

7.2 Montaggio / Smontaggio, posizione d'uso

i	In caso di installazione inclinata orientare la cassetta di giunzione verso il basso.

7.2.1 Montaggio della gabbia di protezione

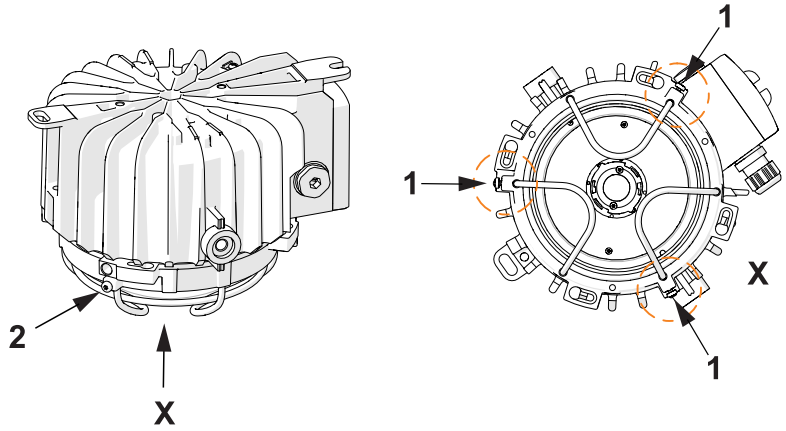

- Inserire la gabbia di protezione nelle apposite fessure (1) della lampada.
- Serrare le viti (2). La gabbia di protezione è installata.

7.2.2 Assemblaggio riflettore esterno

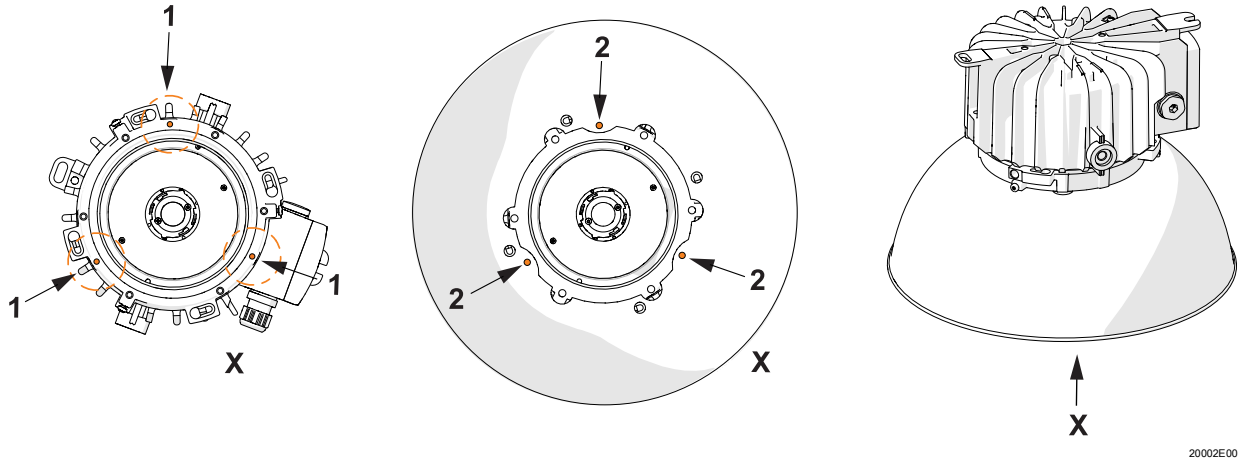

- Attaccare il riflettore esterno alla lampada come illustrato nel disegno.
- Inserire le viti in dotazione (1) e stringerle. Il riflettore esterno è montato.

IT

7.2.3 Assemblaggio staffa di fissaggio

i	La staffa di fissaggio può essere utilizzata per il montaggio a parete o a soffitto.

i	Grazie alla funzione di regolazione del passo, la lampada può essere regolata in passi di 10° fino a max. 40°.

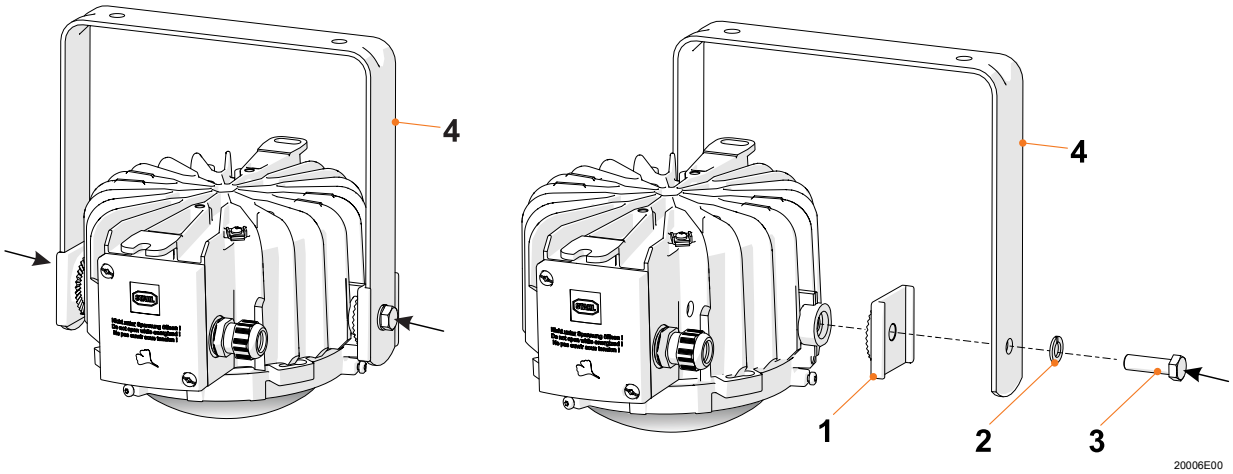

- Fissare la piastra di bloccaggio (1) all'alloggiamento per la staffa orientabile.
- Posizionare la staffa (4) sulla piastra di bloccaggio (1).
- Fissare la staffa (4) con la rondella spaccata (2) e la vite (3).

7.2.4 Assemblaggio capocorda ad anello

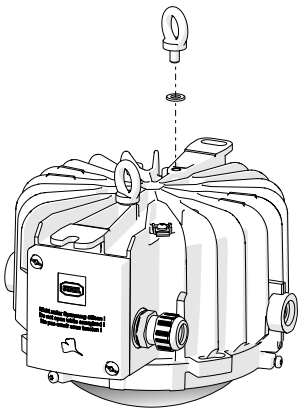

- Avvitare i capocorda ad anello negli appositi inserti filettati. I capocorda ad anello possono essere utilizzati per appendere la lampada.

IT

7.2.5 Montaggio fissaggio a un punto

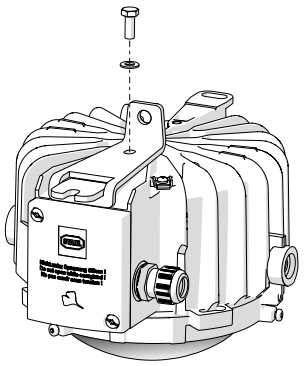 20513E00	• Montare il set di montaggio sulla lampada con la vite esagonale in dotazione.

7.2.6 Montaggio fissaggio su tubo

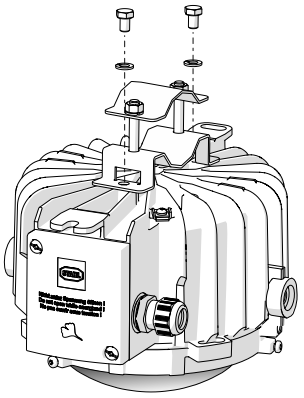 20512E00	• Montare il morsetto inferiore con le viti esagonali in dotazione. • Con l'ausilio del morsetto superiore e dei due dadi in dotazione, fissare la lampada sul tubo.

IT

7.3 Installazione

	PERICOLO
EX	Pericolo di esplosione a causa dell'apertura della copertura dell'alloggiamento! La mancata osservanza comporta lesioni gravi o mortali alle persone. • È vietato aprire la copertura dell'alloggiamento della lampada.

7.3.1 Collegamenti elettrici

	PERICOLO

EX	Pericolo di esplosione dovuto a installazione non corretta!
	La mancata osservanza comporta lesioni gravi o mortali alle persone.
	• Utilizzare esclusivamente i cavi forniti dal produttore per le aree a rischio di esplosione.
	• Assicurarsi che la protezione IP sia preservata dopo l'installazione.
	• Rispettare la sezione cavo adeguata:
	  • 1,5 ... 4 mm^2 (flessibile)
	  • 1,5 ... 6 mm^2 (rigido e flessibile con puntalino)

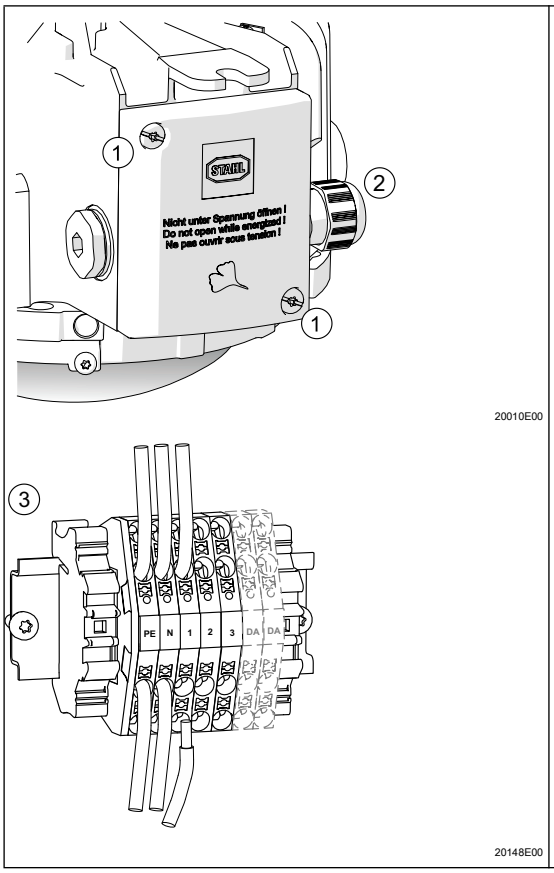

- Allentare le viti Torx M6 (1) e rimuovere la copertura.
- Allentare il pressacavo (2) (svitare di ca. 3 giri).
- Inserire il cavo, dall'esterno nella morsettiera, attraverso il pressacavo.
- Spelare i cavi di ca. 10 mm con un utensile adeguato.
- Sbloccare i morsetti senza viti (3) con il cacciavite e inserire il cavo, prestando attenzione a non intrappolare l'isolamento del conduttore tra i morsetti.
- Bloccare saldamente il pressacavo ruotandolo completamente.
- Riposizionare la copertura e richiuderla con le rispettive viti. La lampada è ora pronta al funzionamento.

7.3.2 Entrate dei cavi

La lampada 6050/6 è dotata di 2 fori di entrata, di un'entrata cavi e di un tappo di arresto. La connessione elettrica nell'area Ex d è realizzata con un passacavi resistente alla pressione di dimensioni M16 x 1,5.

Lampade con entrate cavi e tappi di arresto non di R.STAHL Schaltgeräte GmbH

	PERICOLO
	Pericolo di esplosione causato da entrate cavi e tappi di arresto non autorizzati! La mancata osservanza comporta lesioni gravi o mortali alle persone. • Utilizzare entrate cavi e tappi di arresto specificamente collaudati e certificati in conformità alla direttiva 2014/34/UE (ATEX) o IECEx (CoC) e conformi tecnicamente alla versione della normativa indicata nel certificato delle lampade.

Osservare i seguenti punti:
- la necessaria tenuta alla polvere!
- il modo di protezione richiesto!
- la necessaria resistenza alla temperatura!
- il grado di protezione IP secondo la targa!
- le istruzioni per l'uso delle entrate cavi e dei tappi di arresto!
- le necessarie coppie di serraggio!
- l'intervallo del diametro cavi ammissibile!
- integrare le entrate cavi metalliche e/o i tappi di arresto nel PE!

Per l'assemblaggio di altri collegamenti a vite omologati procedere come segue:

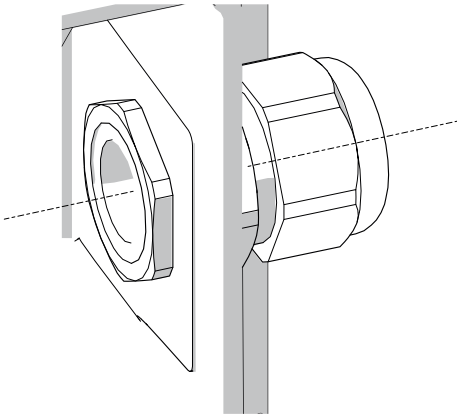	• Inserire il entrata cavi nella morsettiera e serrare dall'interno con un controdado (coppia di serraggio: collegamento a vite metallico 3 Nm, collegamento a vite in plastica 2 Nm). • Dopo l'installazione serrare il pressacavo e la relativa vite a pressione. • Chiudere il foro non utilizzato con un tappo di arresto certificato.

IT

8 Messa in funzione

	PERICOLO
	Pericolo di esplosione dovuto a installazione non corretta! La mancata osservanza comporta lesioni gravi o mortali alle persone. • Prima della messa in servizio, verificare la corretta installazione dell'apparecchio. • Osservare le disposizioni nazionali.

Prima della messa in funzione prestare attenzione a quanto segue:
- Controllare il montaggio e l’installazione.
- Verificare la presenza di danni al dispositivo.
- Se necessario, rimuovere corpi estranei.
- Se necessario, pulire l’area di collegamento.
- Controllare se i cavi sono stati inseriti correttamente.
- Controllare se le viti e i dadi sono avvitati saldamente.
- Controllare se tutti i fori sono chiusi.
- Controllare se tutti i pressacavi e tappi sono chiusi saldamente.
- Controllare se tutti i conduttori sono fissati saldamente.
- Controllare se la tensione di rete è compatibile con la tensione nominale di esercizio.
- Controllare se sono stati utilizzati diametri cavo approvati per i pressacavi.
- Controllare se l'apparecchio è stato chiuso secondo le regolamentazioni.

9 Manutenzione, riparazione

	ATTENZIONE
	Pericolo di scossa elettrica o anomalia di funzionamento dell’apparecchio dovute a intervento non autorizzato! La mancata osservanza delle istruzioni può comportare lesioni lievi alle persone! • Togliere la tensione prima di effettuare qualsiasi intervento sull'apparecchio. • Gli interventi sull’apparecchio vanno eseguiti esclusivamente da elettricisti specializzati autorizzati e appositamente istruiti.

	AVVERTENZA
	Rischio di ustioni a causa delle superfici calde! La mancata osservanza può comportare danni materiali, lesioni gravi o la morte. • Lasciare raffreddare per ca. 15 minuti l'alloggiamento, il vetro protettivo e la lampadina prima di toccarli.

IT

9.1 Manutenzione

- Il tipo e l’entità dei controlli sono specificati nelle normative nazionali corrispondenti.
- Adattare gli intervalli di controllo alle condizioni di esercizio.
- Eseguire i lavori di riparazione e manutenzione ai sensi di IEC 60079-17 e IEC 60079-19.

i	Osservare le disposizioni di legge nazionali nel paese di impiego.

Durante la riparazione/manutenzione del dispositivo verificare i punti seguenti:

- Integrità della calotta di vetro e dell'alloggiamento
- Stato delle linee di collegamento
- Collegamento del conduttore di protezione e compensazione del potenziale
- Integrità e corretto posizionamento dei pressacavi
- Guarnizioni all'interno dei pressacavi
- Pulizia e integrità all'interno dell'alloggiamento (Ex d e Ex e)
- Corretto posizionamento delle viti di montaggio della staffa di sospensione
- Controllo visivo delle buone condizioni dei giunti a prova di fiamma (inquinamento o danni)
- Rispetto delle temperature consentite (a norma EN 60079),
- Uso e funzione conforme allo scopo previsto.

9.2 Riparazione

	PERICOLO
EX	Pericolo di esplosione dovuto a riparazione non appropriata! La mancata osservanza comporta lesioni gravi o mortali alle persone. • Gli interventi di riparazione degli apparecchi vanno eseguiti esclusivamente da R. STAHL Schaltgeräte GmbH.

IT

9.3 Restituzione

- Imballare e rispedire gli apparecchi solo dopo aver preso contatto con R. STAHL! A tale scopo rivolgersi al rappresentante competente di R. STAHL.

Per la restituzione a scopo di riparazione o manutenzione, è disponibile il servizio di assistenza clienti di R. STAHL.

- Contattare il servizio di assistenza clienti personalmente

oppure

- Visitare il sito Internet r-stahl.com.
- Selezionare "Support" (Supporto) > "RMA" (Modulo RMA) > "RMA-REQUEST" (Richiedi Certificato RMA).
- Compilare e inviare il modulo.
  Vi sarà inviato automaticamente tramite e-mail un certificato RMA.
  Si prega di stampare questo file.
- Inviare l'apparecchio con il certificato RMA nella stessa confezione a R. STAHL Schaltgeräte GmbH (per l'indirizzo, vedere capitolo 1.1).

10 Pulizia

	PERICOLO
EX	Pericolo di esplosione a causa dei giunti danneggiati durante la pulizia! La mancata osservanza comporta lesioni gravi o mortali alle persone. • Trattare i giunti corrosi esclusivamente con detergenti chimici di alta qualità (ad es. con oli riduttori della ditta Esso, tipo Vassol o simile). • Non utilizzare abrasivi o spazzole metalliche per la pulizia. • Non applicare alcun colore.

- Per evitare cariche elettrostatiche, pulire gli apparecchi installati in ambienti a rischio di esplosione esclusivamente con un panno umido.
- In caso di pulizia a umido, usare acqua o detergenti delicati, non abrasivi né aggressivi.
- Non adoperare in alcun caso detergenti o solventi aggressivi.
- Pulire regolarmente i giunti a prova di fiamma con grasso senza acidi compatibile con l'alluminio.

IT

11 Smaltimento

- Per lo smaltimento rispettare le disposizioni locali vigenti.
- Materiali separati per il riciclaggio.
- Assicurarsi che lo smaltimento di tutti i componenti venga effettuato secondo le disposizioni di legge nel rispetto dell’ambiente.
- Smontaggio dei componenti al termine della loro durata utile:
  - Smontare la lampada secondo le istruzioni per l'uso e aprirla.
  - Staccare i cavi dal circuito stampato a LED e dal componente elettrico.
  - Componente elettrico: allentare le viti di montaggio e rimuovere il dispositivo.
  - Circuito stampato a LED: avvicinare gli uncini sul lato inferiore mediante una pinza adeguata e rimuovere il circuito stampato verso l'alto.

12 Accessori e parti di ricambio

NOTA
Malfunzionamento o danni all’apparecchio causati dall’impiego di componenti non originali. La mancata osservanza può causare danni materiali! • Utilizzare solo accessori e ricambi originali di R. STAHL Schaltgeräte GmbH.

i	Per gli accessori e i ricambi, vedi la scheda tecnica sulla homepage r-stahl.com.