Akustisches Signal - 110 dB (A) - Industrieausführung
Reihe YA50

06496E00

- Max. Lautstärke 110 dB (A) / 1 m
- Standardmäßig IP65-konform
- 32 auswählbare Töne unter Erfüllung internationaler Vorschriften
- Flammhemmendes ABS-Gehäuse
- Edelstahlbefestigungen
- 2-Stufenalarm
- Niedrige Stromaufnahme
- Robust, sicher und einfach zu installieren
- Eigenständig auswählbare zweite Tonstufe

Yodalarm Produktauswahl
Das akustische Mehrzweck-Signalgerät ist für den Einsatz in Industriebereichen ausgelegt.

Zertifikate

Bescheinigungen	c UL us LISTED 5N93	UL 464
	c UL us LISTED 5N93	C22.2 No. 205-M1983
	CE 0086-CPR-96705	BS EN 54-3 : 2001 incorporates amendment A 1 : 2002 + A 2 : 2006
	KM 91259	BS EN 54-3 : 2001 incorporates amendment A 1 : 2002+ A 2 : 2006
	VdS	EN54-3 : 2001 + A1 : 2002 + A2 : 2006 VdS 2504 (12/96), VdS 2203 (03/01), VdS 2344 (12/05), Cert No. G28702
		Marine Equipment Directive MED Module B BSI/MED/A.1/3.53/590299, Module D BSI/MED/PC/590302

WebCode YA50A

Akustisches Signal - 110 dB (A) - Industrieausführung
Reihe YA50

Clifford &Snell

Auswahltabelle

Ausführung	Gehäusefarbe	Bemessungsbetriebsspannung	Bestellnummer	Art. Nr.	Gewicht kg
YA50 Hupe , BS EN 54-3 + MED, Standardausführung	flammrot (RF)	24 V DC	**YA50/D/RF/WR**	**204881**	0,710
		115 V AC	**YA50/L/RF/WR**	**204374**	0,810
		230 V AC	**YA50/N/RF/WR**	**204382**	0,810
YA50 Hupe, UL zugelassen	flammrot (RF)	24 V DC	**YA50/D/RF/UL**	**204387**	0,710
		115 V AC	**YA50/L/RF/UL**	**204388**	0,810
		230 V AC	**YA50/N/RF/UL**	**204389**	0,810
YA50 Hupe, VDS zugelassen	flammrot (RF)	24 V DC	**YA50/D/RF/WR/VDS**	**212037**	0,710
YA50 Hupe, allgemeine Verwendung	normal rot (RN)	24 V AC	**YA50/I/RF/WR**	**245155**	0,810
Hinweis	Weitere Spannungen und Varianten sind erhältlich. Bitte wenden Sie sich hierfür an Ihre zuständige Vertriebsniederlassung.				

Technische Daten

Elektrische Daten		
Bemessungs-betriebsspannung	24 oder 48 V DC 115 oder 230 V AC	
Stromaufnahme	24 V DC	39 mA
	115 V AC	23 mA
	230 V AC	15 mA
	24 V AC	120 mA
		bei Ton 1
Betriebsparameter	+ oder - 10% des Nominalwertes	
Leitungsüberwachung	3-Leiter, 2-stufig oder 2-Leiter, 1-stufig: Überwachung durch Polaritätsumkehr 2-Leiter, 2-stufig, z.B. 2-polige Eingänge: Überwachung durch Schaltschwelle (Spannung < 1 V)	
Akustische Daten		
Volumen	max. 110 dB (A)	
Lautstärkeregelung	18 dB (A) Abgleich	
Tonstufen	2 eigenständig auswählbar	
Tonwahl	über DIL-Schalter	
Umgebungsbedingungen		
Betriebstemperatur-bereich	Standardvarianten:	-25 ... +55 °C
	VDS zertifizierte Varianten:	-25 ... +40 °C
	UL zertifizierte Varianten:	-35 ... +66 °C
	24 V AC Varianten:	-25 ... +55 °C
Lagertemperatur	-40 ... +70 °C	
Max. relative Luftfeuchtigkeit	93% ± 3 bei 40 °C	
Mechanische Daten		
Material		
Gehäuse	ABS, flammhemmend	
Montageteile	Edelstahlbefestigungen	
Schilder	Polyesterfolie, selbstklebend	
Schutzart	IP65 (IEC60529)	
Montage / Installation		
Montage	Das Signal sollte an einer möglichst flachen Wand oder Oberfläche von geeignetem Material befestigt werden. Die Befestigungslaschen an der Gehäuseseite sind zu verwenden. Die empfohlende Mindestlänge der Befestigungsschrauben beträgt 25 mm. Um die Funktionsfähigkeit der Witterungsdichtung zu gewährleisten, muss die Kabeleinführung mit dafür geeigneten Kabelverschraubungen abgedichtet werden.	
Anschluss	V DC Varianten mit getrenntem Eingang und Ausgang 2,5 mm^2 Klemmen V AC Varianten 2,5 mm^2 Klemmen	

Maßzeichnungen (alle Maße in mm [Zoll]) - Änderungen vorbehalten

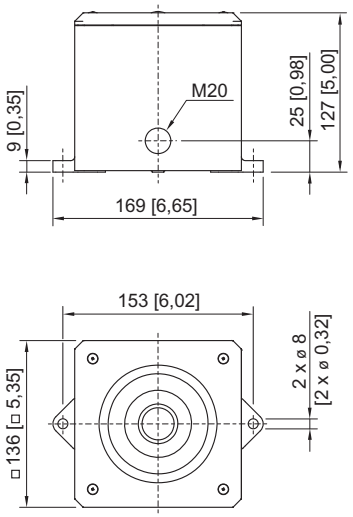

Änderungen an technischen Daten, Abmessungen, Gewichten, Konstruktion und Produkten bleiben vorbehalten.
Die Abbildungen sind unverbindlich.