BusRail
Reihe 9494

02076E00

- Rückwandbus für das IS1+ System, bestehend aus Datenbus, Ex i PowerBus und Adressleitungen
- Für 2 oder 4 Module
- Einbau in 35 mm DIN Schienen NS 35/15
- Die BusRail kann für max. 18 Module zusammengesteckt werden
- Passives Bauteil mit Redundanz und hoher Verfügbarkeit

Die BusRail wird in eine 35 mm DIN Schiene eingelegt und dient zur internen elektrischen Verbindung zwischen CPU & Power Modulen und den I/O Modulen. Die BusRail besteht aus dem internen Datenbus, dem PowerBus und den Adressleitungen für die I/O Module. Der interne Datenbus ist redundant aufgebaut. Der PowerBus ist durch konstruktive Maßnahmen hochverfügbar.

	ATEX / IECEx					
Zone	0	1	2	20	21	22
Ex Schnittstelle		x	x		x	x
Installation in		x	x		x*)	x*)

	NEC 505 Class I			NEC 506		
Zone	0	1	2	20	21	22
Ex Schnittstelle	x	x	x	x	x	x
Installation in		x	x		x*)	x*)

	NEC 500					
	Class I		Class II		Class III	
Division	1	2	1	2	1	2
Ex Schnittstelle	x	x	x	x	x	x
Installation in	x	x	x*)	x*)	x*)	x*)

*) Einschränkungen siehe Tabelle Explosionsschutz

WebCode 9494A

www.stahl.de

Auswahltabelle

Ausführung		Beschreibung	Bestellnummer	Gewicht
BusRail	04829E00	für 4 Module	**9494/S1-M4**	0,100
	07005E00	für 2 Module Beginn	**9494/S1-B2**	0,062
		für 2 Module Ende	**9494/S1-E2**	0,062
Abschluss BusRail	04826E00	Beginn	**9494/A1-B0**	0,044
	04810E00	Ende	**9494/A1-E0**	0,044
Abschluss mit Verbindungsleitung	04769E00	0,7 m	**9494/L1-V7**	0,210
		1,10 m	**9494/L1-V8**	0,260
		Länge gem. Spezifikation	**9494/L1-V9**	0,069
DIN-Schiene	04768E00	zum Einlegen der BusRail (> 0,5 m und < 2 m), 35 x 15 x 1,5 mm (EN 50022)	**103714**	1,410

Explosionsschutz

Global (IECEx)	
Gas	IECEx PTB 06.0001X Ex ib IIC T4
Europa (ATEX)	
Gas	PTB 99 ATEX 2222 Ⓔx II 2 G Ex ib IIC T4
EAC (TR)	
Gas	Ex e II U
Bescheinigungen und Zulassungen	
Bescheinigungen	IECEx, ATEX, Kanada (CSA), Kasachstan (TR), Russland (TR), USA (FM), Weißrussland (TR)
Schiffszertifikate	ABS, BVIS, ClassNK, DNV GL, LR, RS

Technische Daten

Typen	9494/S1-M4	9494/S1-E2	9494/S1-B2
Anzahl Steckplätze für Module	4	2	2
Erweiterbar am Beginn	ja	ja	nein
Erweiterbar am Ende	ja	nein	ja
Interner Datenbus redundant	ja	ja	ja
Interne Stromversorgung hoch verfügbar	ja	ja	ja
Maximale Länge	3 m, BusRail einschließlich Verbindungsleitung 9494/2.		
DIN-Schiene	für den Einbau der BusRail, ähnlich EN 50022 (Materialdicke 1,5 mm), NS35 /15		
Projektierungshinweis	Die BusRail ist in Längen für 2 oder 4 Module verfügbar. Am Anfang und am Ende ist je ein Abschlussstück erforderlich. Die Abschlüsse sind als „BusRail Beginn“ und „BusRail Ende“ sowie mit integrierter Verbindungsleitung verfügbar. Die Verbindungsleitung erlaubt den Aufbau von mehreren BusRail Segmenten in einem Gehäuse.		

Zubehör und Ersatzteile

Benennung	Abbildung	Beschreibung	Art. Nr.
Bezeichnungsstreifen	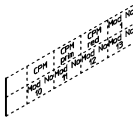 05871E00	für BusRail, für 1 BusRail mit 16 I/O Modulen	**162793**

Maßzeichnungen (alle Maße in mm / Zoll) - Änderungen vorbehalten

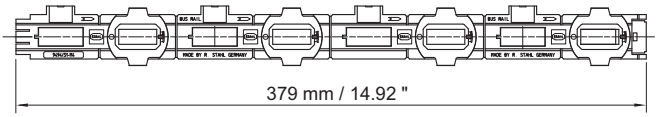

09890E00

BusRail, Mitte

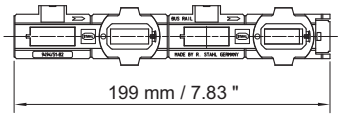

09093E00

BusRail, Beginn

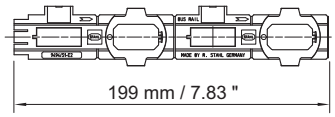

10525E00

BusRail, Ende

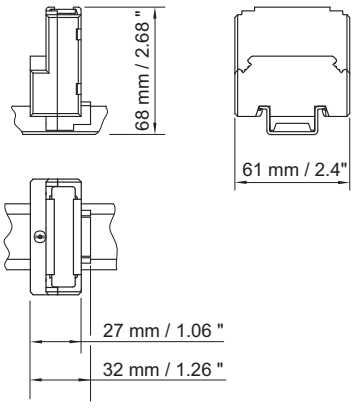

09891E00

Abschluss BusRail
Beginn / Ende

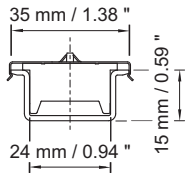

09888E00

DIN Schiene
ähnlich EN 50022 NS 35/15

Änderungen an technischen Daten, Abmessungen, Gewichten, Konstruktion und Produkten bleiben vorbehalten.
Die Abbildungen sind unverbindlich.