Dispositivos de instalación
Pulsador de seta

8602C3-004-S Nº de art. 244566

- Pulsador, pulsador seta, pulsador seta con llave, pulsador seta enclavable, pulsador doble e pulsador luminoso, mando rotativo, selector de llave, actuador potenciómetro e indicador luminoso
- Es posible accionar hasta cuatro contactos de la serie 8082 con un único
- Actuador axial
- Los selectorres de llave y los interruptores giratorios pueden codificarse en todo momento como "posición fija/ con retorno" o "llave no extraíble"

MY R. STAHL **8602A**

Los actuadores de la serie 8602/3 pueden resistir en entornos con las condiciones más extremas gracias a sus características técnicas especiales. Además de poderse utilizar a una temperatura ambiente de entre -60 °C y +70 °C, cuenta con protección IP66 según EN60529. También es posible accionar hasta cuatro contactos de la serie 8082 con un único actuador axial de la serie 8602/3.
La opción de codificación del interruptor rotativo es novedosa y única. Gracias a su codificación integrada es posible ajustar en cualquier momento las funciones “posición fija/ con retorno” y/o “llave no extraíble” sin accesorios adicionales. Está disponible una amplia gama de accesorios portaletreros y dispositivos de bloqueo

Datos técnicos

Protección contra explosiones	
Aplicaciones (zonas)	1, 2, 21, 22
Homologación IECEx gas	IECEx PTB 13.0047U
IECEx Protección contra explosiones de gas	Ex eb IIC Gb
Homologación IECEx polvo	IECEx PTB 13.0047 U
IECEx protección contra explosiones de polvo	Ex tb IIIC Db
Homologación ATEX gas	PTB 13 ATEX 1019 U
ATEX protección contra explosiones de gas	Ex II 2 G Ex eb IIC Gb
Homologación ATEX polvo	PTB 13 ATEX 1019 U
ATEX protección contra explosiones de polvo	II 2 D Ex tb IIIC Db
Homologación UL gas	E182378 V4 S2
Homologación ULus	E182378 V4 S2
Marcado ULus	Class I, Zone 1, AEx eb IIC Gb Zone 21, AEx tb IIIC Db
Homologación cUL	E182378V4S2
Marcado cUL	Class I, Zone 1, Ex eb IIC Gb Zone 21, Ex tb IIIC Db
Homologación Inmetro gas	UL-BR 14.0380U
Homologación Inmetro polvo	UL-BR 14.0380U
Certificaciones	ATEX (PTB), Brasil (ULB), Canadá / EE.UU. (UL), Canadá (CSA), Corea (KGS), EE.UU. (UL), IECEx (PTB)

8602C3-004-S Nº de art. 244566

Condiciones ambientales	
Temperatura ambiente	-60 °C ... +70 °C
Temperatura ambiente	-76 °F ... +158 °F
Temperatura de almacenamiento	-60 °C ... +70 °C
Temperatura de almacenamiento	-76 °F ... +158 °F
Utilización en altura	< 2000 m
Altura máx.	2000 m
Grado de suciedad	3
Datos mecánicos	
Grado de protección (IP)	IP66
Información sobre tipo protection	Según IEC/EN 60529
Material del envolvente	Poliamida
Sin silicona	No
Junta	Silicona
Subconjunto	004
Diámetro	39 mm
Vida útil mín.	10^5 accionamientos
Resis a los golpes (IEC 60079)	7 J
Resistencia a los golpes (IEC 62262)	min. IK08
Color	rojo/negro
Fijación	Modelo de rosca
Placa de identificación	rojo, placa vacía sin texto
Unidad de venta	1
Peso	50 g
Peso	0,11 lb
Montaje / Instalación	
Tipo de montaje	Montaje de panel frontal
Par de apriete	3 N · m
Par de apriete lbf in	26,55 lbf in

Gráficos técnico – Se reserva el derecho a modificaciones

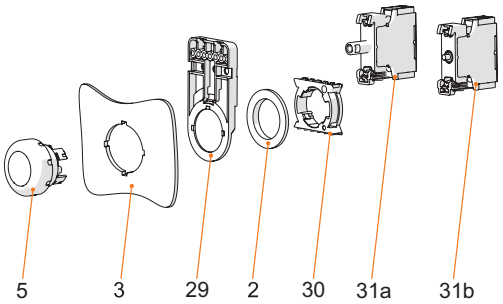

Montaje frontal con indicador de la serie 8010/6 y elemento de contacto de la serie 8082/3
Leyenda
2 = contratuerca (N.º de pedido. 205592)
3 = Pared de instalación (grosor de pared máx. 5 mm [0,197 in])
5 = Actuador con junta
29 = Soporte para canal de cables (opcional) (N.º de pedido 248673)
30 = Adaptador (N.º de ped. 227038)
31a = elemento de montaje: indicador LED 8010/6
31b = elemento de montaje: elemento de contacto 8082/3

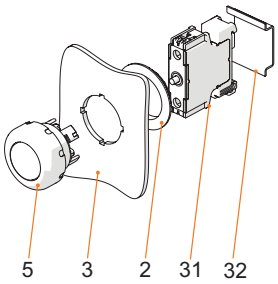

Raíles de montaje DIN
Leyenda
2 = Contratuerca (Nº de pedido. 205592)
3 = Pared de instalación (grosor de pared máx. 5 mm [0,197 in])
5 = Actuador con junta
31 = Elemento de montaje
32 = Raíl de montaje DIN TS35

8602C3-004-S Nº de art. 244566

Esquema de medida (todas las medidas en [pulgadas]) – Se reserva el derecho a modificaciones

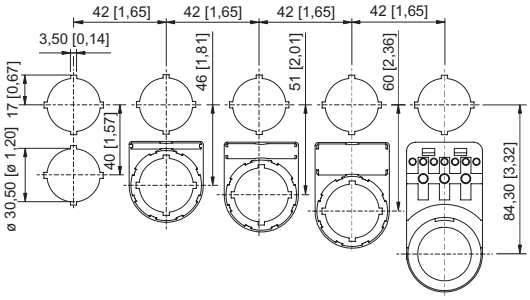

Dimensiones de montaje con/sin placa de identificación adicional

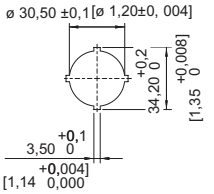

Imagen única de troquelado

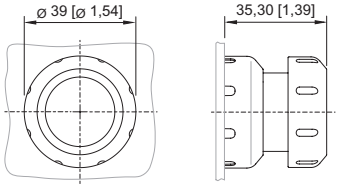

8602/3-003 Pulsador seta negro
8602/3-004 Pulsador seta rojo/negro
Actuador con accionamiento axial

Accesorios

Elemento de cierre		Nº de art.
	8602C3-733-S para cerrar orificios de tapa que no se utilicen, Ø 30,5 mm, silicona	244307

Piezas de repuesto

Elemento de contacto		Nº de art.
	Para montaje frontal contacto NC, 10 piezas	315697
	Para montaje frontal contacto NO, 10 piezas	315698
	Para montaje frontal contacto NC, 5 piezas Para montaje frontal contacto NO, 5 piezas	315699
	Para montaje frontal contacto NC	240898
	Para instalación frontal NA	240899

Placas insertables para portarrótulos		Nº de art.
	1 línea Sin rotular Material: PVC Color: blanco Autoadhesivo	238271
	2 línea Sin rotular Material: PVC Color: blanco Autoadhesivo	238272
	3 línea Sin rotular Material: PVC Color: blanco Autoadhesivo	238273

Placas de identificación para pulsadores e interruptores de selección		Nº de art.
	negro Texto: O	227741

8602C3-004-S Nº de art. 244566

Placas de identificación para pulsadores e interruptores de selección		Nº de art.
	negro Texto: I	227747
	negro Texto: II	227754
	Color: negro Símbolo: flecha recta 45°	227778
	negro Texto: EIN	227808
	negro Texto: AUS	227811
	azul Texto: RESET	227926
	verde Texto: I	227750
	verde Texto: II	227753
	verde Texto: START	227801
	rojo Texto: STOP	227804
	rojo Texto: AUS	227810

8602C3-004-S Nº de art. 244566

Placas de identificación para pulsadores e interruptores de selección		Nº de art.
	rojo Texto: OFF	227814
	rojo Texto: O	227740
	blanco Texto: I	227751
	negro Placa vacía sin texto	215425
	azul Rótulo vacío sin texto	215427
	Verde Rótulo vacío sin texto	215424
	rojo Placa vacía sin texto	215423
	rojo Símbolo: flecha giratoria derecha	272628
	blanco Rótulo vacío sin texto	215426
	amarillo Rótulo vacío sin texto	215428

Juego placa para pulsadores BG001, BG023		Nº de art.
	El juego de placas de pulsadores contiene 9 placas 6 placas en blanco sin texto en los colores rojo, verde, blanco, azul, amarillo, negro 1 placa en color rojo, texto: STOP 1 placa en color verde, texto: START 1 placa en color azul, texto: RESET	321791

Dispositivos de instalación
Pulsador de seta

8602C3-004-S Nº de art. 244566

Portarrótulos		Nº de art.
	Tamaño 1, sin rótulo insertable, rotulación: 1 línea Para actuadores Ø 39	223566
	Tamaño 2, sin rótulo insertable, rotulación: 1 o 2 líneas Para actuadores Ø 39	223567
	Tamaño 3, sin rótulo insertable, rotulación: 1, 2 o 3 líneas Para actuadores Ø 39	223568

Llave especial		Nº de art.
	Para fijar la contratuerca de plástico	169101

Anillo roscado		Nº de art.
	para fijar los actuadores	205592

Placas de presión		Nº de art.
	Ø 37 mm 3 elementos de contacto	215436
	Ø 48,5 mm 4 elementos de contacto	215437

Soporte para instalación frontal		Nº de art.
	8602/3 Soporte para canal de cables	248673

Adaptador para instalación frontal		Nº de art.
	8602/3 Instalación frontal de indicador de la serie 8010/6 y elemento de contacto de la serie 8082/3	227038

Nos reservamos el derecho a modificar los datos técnicos, las dimensiones, los pesos, las construcciones y las opciones de entrega.