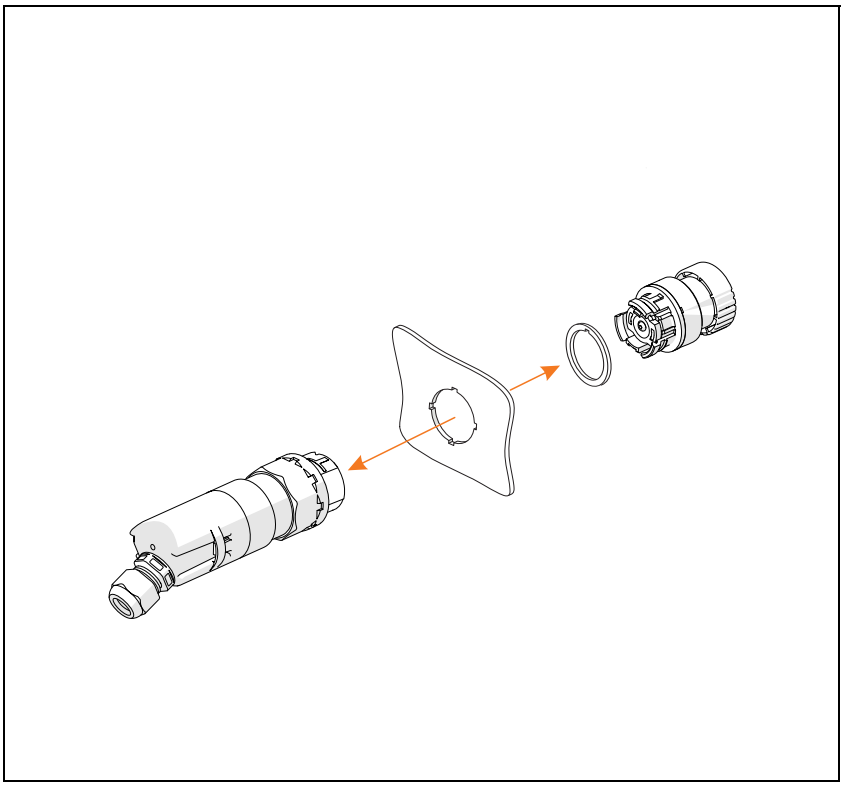

Umbausatz für Schalttafeleinbaugeräte

Reihe 8003

STAHL

DE

Inhaltsverzeichnis

1 Allgemeine Angaben 2
1.1 Hersteller 2
1.2 Angaben zur Betriebsanleitung 2
1.3 Konformität zu Normen und Bestimmungen 2
2 Erläuterung der Symbole 3
2.1 Symbole in der Umbauanleitung 3
2.2 Warnhinweise 3
2.3 Symbole am Gerät 3
3 Sicherheit 4
4 Sicherheitshinweise 4
4.1 Aufbewahrung der Betriebsanleitung 4
4.2 Sichere Verwendung 4
4.3 Umbauten und Änderungen 4
5 Bestimmungsgemäße Verwendung 5
6 Montage / Demontage, Gebrauchslage 5
6.1 Schalttafeleinbaugerät mit Anschlussraum 5
6.2 Schalttafeleinbaugerät ohne Anschlussraum 8
6.3 Montage Nachrüstsatz 1 8602/2 mit Schutzkragen oder Abschließvorrichtung 10
7 Entsorgung 11
8 Zubehör und Ersatzteile 11

1 Allgemeine Angaben

1.1 Hersteller

R. STAHL Schaltgeräte GmbH
Am Bahnhof 30
74638 Waldenburg
Germany

Tel.: +49 7942 943-0
Fax: +49 7942 943-4333
Internet: www.stahl-ex.com
E-Mail: info@stahl.de

1.2 Angaben zur Betriebsanleitung

ID-Nr.: 261612 / 8003612300
Publikationsnummer: 2017-07-06·BA00·III·de·00

1.3 Konformität zu Normen und Bestimmungen

Siehe Zertifikate und EU-Konformitätserklärung: www.stahl-ex.com.

2 Erläuterung der Symbole

2.1 Symbole in der Umbauanleitung

Symbol	Bedeutung
	Tipps und Empfehlungen zum Gebrauch des Geräts
	Gefahr durch explosionsfähige Atmosphäre

2.2 Warnhinweise

Warnhinweise unbedingt befolgen, um das konstruktive und durch den Betrieb bedingte Risiko zu minimieren. Die Warnhinweise sind wie folgt aufgebaut:

- Signalwort: GEFAHR, WARNUNG, VORSICHT, HINWEIS
- Art und Quelle der Gefahr/des Schadens
- Folgen der Gefahr
- Ergreifen von Gegenmaßnahmen zum Vermeiden der Gefahr/des Schadens

	GEFAHR Gefahren für Personen Nichtbeachtung der Anweisung führt zu schweren oder tödlichen Verletzungen bei Personen.
	WARNUNG Gefahren für Personen Nichtbeachtung der Anweisung kann zu schweren oder tödlichen Verletzungen bei Personen führen.
	VORSICHT Gefahren für Personen Nichtbeachtung der Anweisung kann zu leichten Verletzungen bei Personen führen.

HINWEIS
Vermeidung von Sachschaden Nichtbeachtung der Anweisung kann zu einem Sachschaden am Gerät und/oder seiner Umgebung führen.

2.3 Symbole am Gerät

Symbol	Bedeutung
	Benannte Stelle für Qualitätsüberwachung.
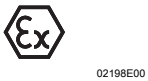	Gerät gemäß Kennzeichnung für explosionsgefährdete Bereiche zertifiziert.

DE

3 Sicherheit

Für die in dieser Umbauanleitung beschriebenen Tätigkeiten ist eine entsprechend qualifizierte Fachkraft erforderlich. Dies gilt vor allem für Arbeiten in den Bereichen

- Produktauswahl, Projektierung und Modifikation
- Montage/Demontage des Geräts
- Installation
- Inbetriebnahme
- Instandhaltung, Reparatur, Reinigung

Fachkräfte, die diese Tätigkeiten ausführen, müssen einen Kenntnisstand haben, der relevante nationale Normen und Bestimmungen umfasst.

Für Tätigkeiten in explosionsgefährdeten Bereichen sind weitere Kenntnisse erforderlich! R. STAHL empfiehlt einen Kenntnisstand, der in folgenden Normen beschrieben wird:

- **IEC/EN 60079-14 (Projektierung, Auswahl und Errichtung elektrischer Anlagen)**
- **IEC/EN 60079-17 (Prüfung und Instandhaltung elektrischer Anlagen)**
- **IEC/EN 60079-19 (Gerätereparatur, Überholung und Regenerierung)**

4 Sicherheitshinweise

4.1 Aufbewahrung der Betriebsanleitung

- Umbauanleitung sorgfältig lesen und am Einbauort des Geräts aufbewahren.
- Mitgeltende Dokumente und Betriebsanleitungen der anzuschließenden Geräte beachten.

4.2 Sichere Verwendung

Beachten Sie Folgendes bei Installation und Betrieb:

- Beschädigungen können den Explosionsschutz aufheben
- Nationale und örtliche Sicherheitsvorschriften
- Nationale und örtliche Unfallverhütungsvorschriften
- Nationale und örtliche Montage- und Errichtungsvorschriften
- Allgemein anerkannte Regeln der Technik
- Sicherheitshinweise dieser Betriebsanleitung
- Kennwerte und Bemessungsbetriebsbedingungen der Typ- und Datenschilder
- Zusätzliche Hinweisschilder auf dem Gerät
- Umlaufende Dichtung nicht beschädigen.

4.3 Umbauten und Änderungen

GEFAHR

Explosionsgefahr durch zweckentfremdete Verwendung!
Nichtbeachten führt zu schweren oder tödlichen Verletzungen.

- Gerät ausschließlich entsprechend den in dieser Umbauanleitung festgelegten Betriebsbedingungen verwenden.

DE

5 Bestimmungsgemäße Verwendung

Diese Umbauanleitung beschreibt den ordnungsgemäßen Umbau des Schalttafeleinbaugerätes 8003/..

6 Montage / Demontage, Gebrauchslage

6.1 Schalttafeleinbaugerät mit Anschlussraum

Vorgehensweise beim Austausch des Schalttafeleinbaugerätes:

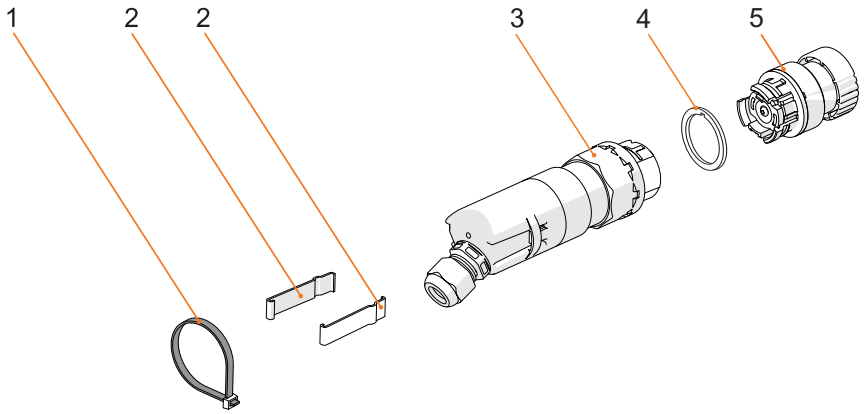

19451E00

Nachrüstsatz 2: 8003/1.1 und 8003/1.3

1. Kabelband aus Edelstahl
2. Halteklammer aus Edelstahl

3. Schalttafeleinbaugerät

Nachrüstsatz 1: 8602/2

4. Dichtung (zwei Stück beiliegend. Die zweite Dichtung wird bei der Verwendung von Schutzkragen oder Abschließvorrichtung benötigt)
5. Betätigungsvorsatz 8602/2

Demontage eingebauter Betätigungsvorsatz:

Schritt 1:	Schritt 2:
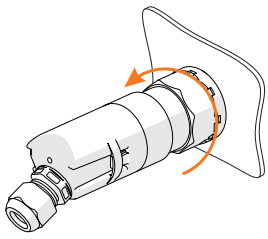 19511E00	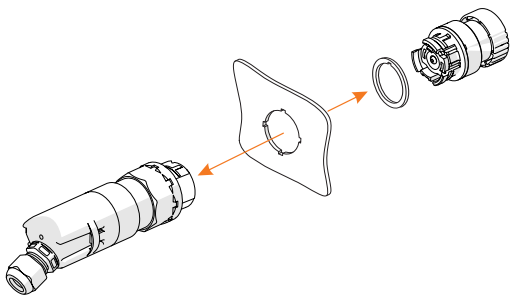 19512E00
• Gewindemutter am Schalttafeleinbau-gerät (3) lösen.	• Betätigungsvorsatz (5) mit Dichtung (4) und Schalttafeleinbaugerät (3) voneinander trennen.

DE

Vorgehensweise beim Austausch des Schalttafeleinbaugerätes:

Montage Nachrüstsatz 1 8602/2

Schritt 1:	Schritt 2:
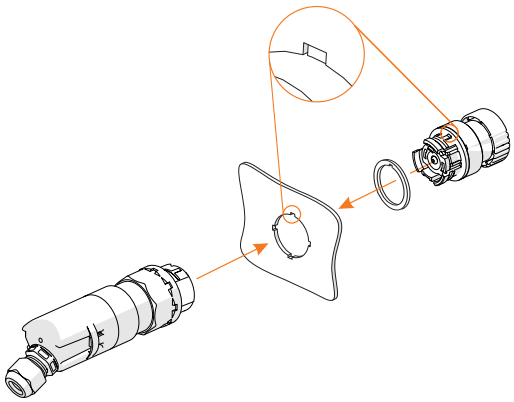	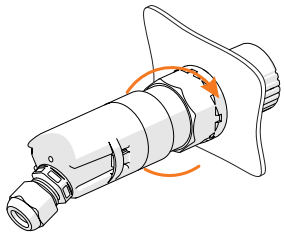
• an dem mitgelieferten Betätigungsvorsatz (5) die Dichtung (4) korrekt montieren. • Kontrollieren, ob die Dichtung (4) richtig positioniert ist und sauber aufliegt. Dabei ist darauf zu achten, dass die Nut des Betätigungsvorsatzes (5) in der dafür vorgesehenen Aussparung der Dichtung (4) liegt. • den mitgelieferten Betätigungsvorsatz (5) in den Gehäusedeckel einsetzen. Dabei ist darauf zu achten, dass die Nut des Betätigungsvorsatzes (5) in der dafür vorgesehenen Aussparung des Gehäusedeckels (6) liegt. • Schalttafeleinbaugerät (3) von hinten auf den Betätigungsvorsatz (5) mit den Schnapphaken fest aufrasten.	• Gegenmutter am Schalttafeleinbaugerät (3) mit einem Drehmoment von 2,5 Nm anziehen.

Vorgehensweise beim Austausch des Schalttafeleinbaugerätes:

Montage Nachrüstsatz 2: 8003/1.1 und 8003/1.3

Schritt 1:

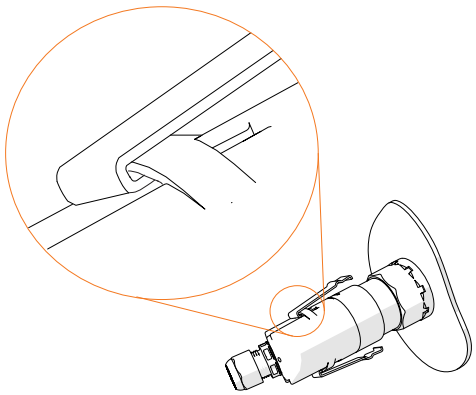

- Halteklammern (2) seitlich am Schalttafeleinbaugerät (3) an der dafür vorgesehenen Nut einhängen.

Schritt 2:

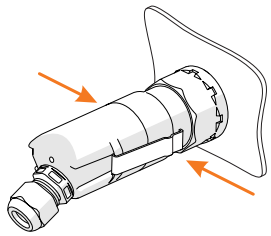

- Durch Druck in Pfeilrichtung Halteklammern (2) am Schalttafeleinbaugerät (3) aufrasten.

Schritt 3:

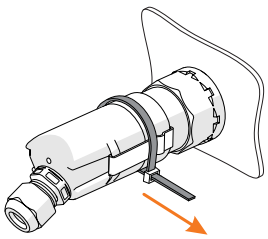

- Kabelband (1) zur Fixierung der Halteklammern (2) ohne Verwindung anziehen.
- festen Sitz der Halteklammer (2) prüfen.

Schritt 4:

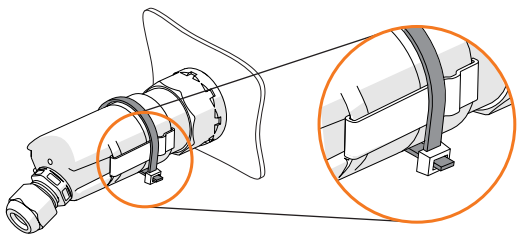

- Überstehendes Ende des Kabelbandes (1) muss abgeschnitten werden.

DE

6.2 Schalttafeleinbaugerät ohne Anschlussraum

Vorgehensweise beim Austausch des Schalttafeleinbaugerätes:

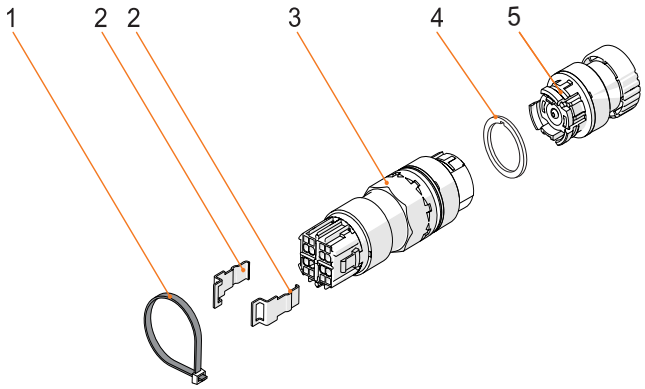

19446E00

Nachrüstsatz 3: 8003/1.2 und 8003/1.4

1. Kabelband aus Edelstahl
2. Halteklammer aus Edelstahl

3. Schalttafeleinbaugerät

Nachrüstsatz 1: 8602/2

4. Dichtung (zwei Stück beiliegend. Die zweite Dichtung wird bei der Verwendung von Schutzkragen oder Abschließvorrichtung benötigt)
5. Betätigungsvorsatz 8602/2

Demontage eingebauter Betätigungsvorsatz:

Schritt 1:	Schritt 2:
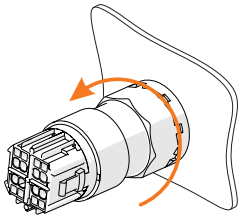 19563E00	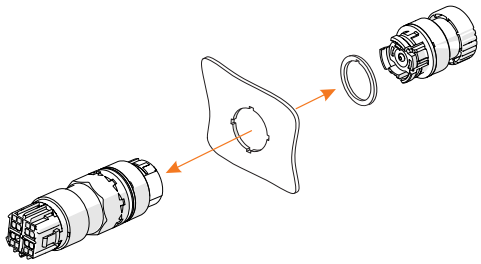 19564E00
• Gewindemutter am Schalttafeleinbaugerät (3) lösen.	• Betätigungsvorsatz (5) mit Dichtung (4) und Schalttafeleinbaugerät (3) voneinander trennen.

Vorgehensweise beim Austausch des Schalttafeleinbaugerätes:

Montage Nachrüstsatz 1 8602/2

Schritt 1:	Schritt 2:
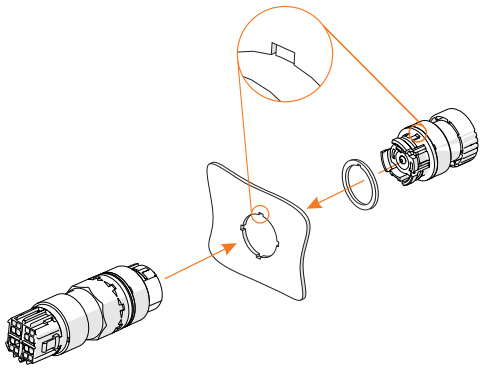 19565E00	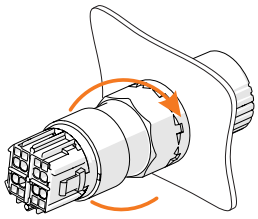 19566E00
• an dem mitgelieferten Betätigungsvorsatz (5) die Dichtung (4) korrekt montieren. • Kontrollieren, ob die Dichtung (4) richtig positioniert ist und sauber aufliegt. Dabei ist darauf zu achten, dass die Nut des Betätigungsvorsatzes (5) in der dafür vorgesehenen Aussparung der Dichtung (4) liegt. • den mitgelieferten Betätigungsvorsatz (5) in den Gehäusedeckel einsetzen. Dabei ist darauf zu achten, dass die Nut des Betätigungsvorsatzes (5) in der dafür vorgesehenen Aussparung des Gehäusedeckels (6) liegt. • Schalttafeleinbaugerät (3) von hinten auf den Betätigungsvorsatz (5) mit den Schnapphaken fest aufrasten.	• Gegenmutter am Schalttafeleinbaugerät (3) mit einem Drehmoment von 2,5 Nm anziehen.

Montage Nachrüstsatz 3: 8003/1.2 und 8003/1.4

Schritt 1:	Schritt 2:
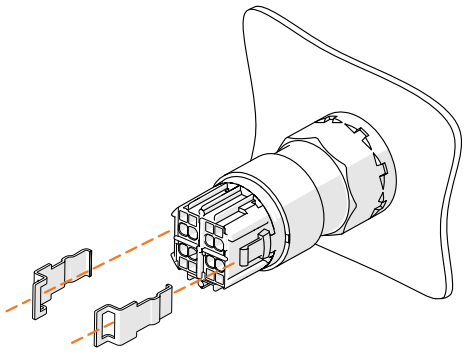 19447E00	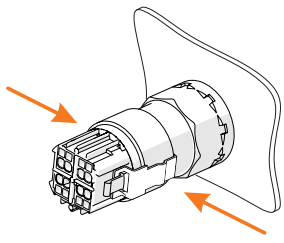 19567E00
• Halteklammern (2) seitlich am Schalttafeleinbaugerät (3) an der dafür vorgesehenen Nut einschieben.	• Durch Druck in Pfeilrichtung Halteklammern (2) am Schalttafeleinbaugerät (3) aufrasten.

DE

Vorgehensweise beim Austausch des Schalttafeleinbaugerätes:

Schritt 3:	Schritt 4:
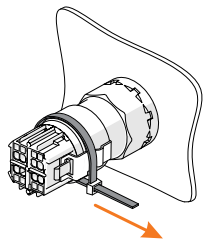 19448E00	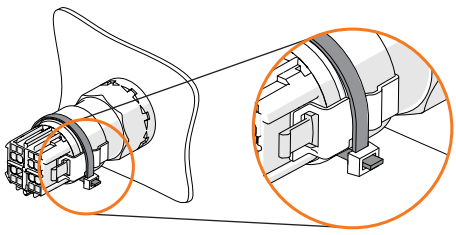 19449E00
• Kabelband (1) zur Fixierung der Halteklammern (2) ohne Verwindung anziehen. • festen Sitz der Halteklammer (2) prüfen.	• Überstehendes Ende des Kabelbandes (1) muss abgeschnitten werden.

6.3 Montage Nachrüstsatz 1 8602/2 mit Schutzkragen oder Abschließvorrichtung

Vorgehensweise beim Austausch des Betätigungsvorsatzes (Montage Nachrüstsatz 1 8602/2):

mit Schutzkragen oder Abschließvorrichtung

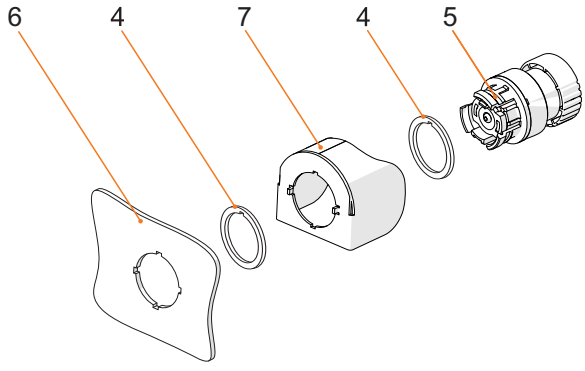

19441E00

- Bei der Montage des Betätigungsvorsatzes (5) mit Zubehör (7) muss eine Dichtung (4) zwischen Betätigungsvorsatz (5) und Zubehör (7) und eine Dichtung (4) zwischen Zubehör (7) und Gehäusedeckel (6) liegen. Dabei muss der korrekte Sitz der Dichtungen (4) geprüft werden.

DE

7 Entsorgung

- Nationale und lokal gültige Vorschriften und gesetzliche Bestimmungen zur Entsorgung beachten.
- Materialien getrennt dem Recycling zuführen.
- Umweltgerechte Entsorgung aller Bauteile gemäß den gesetzlichen Bestimmungen sicherstellen.

8 Zubehör und Ersatzteile

HINWEIS
Fehlfunktion oder Geräteschaden durch den Einsatz nicht originaler Bauteile. Nichtbeachten kann Sachschaden verursachen! • Nur Original-Zubehör und Original-Ersatzteile der R. STAHL Schaltgeräte GmbH verwenden.

i	Zubehör und Ersatzteile, siehe Datenblatt auf Homepage www.stahl-ex.com.

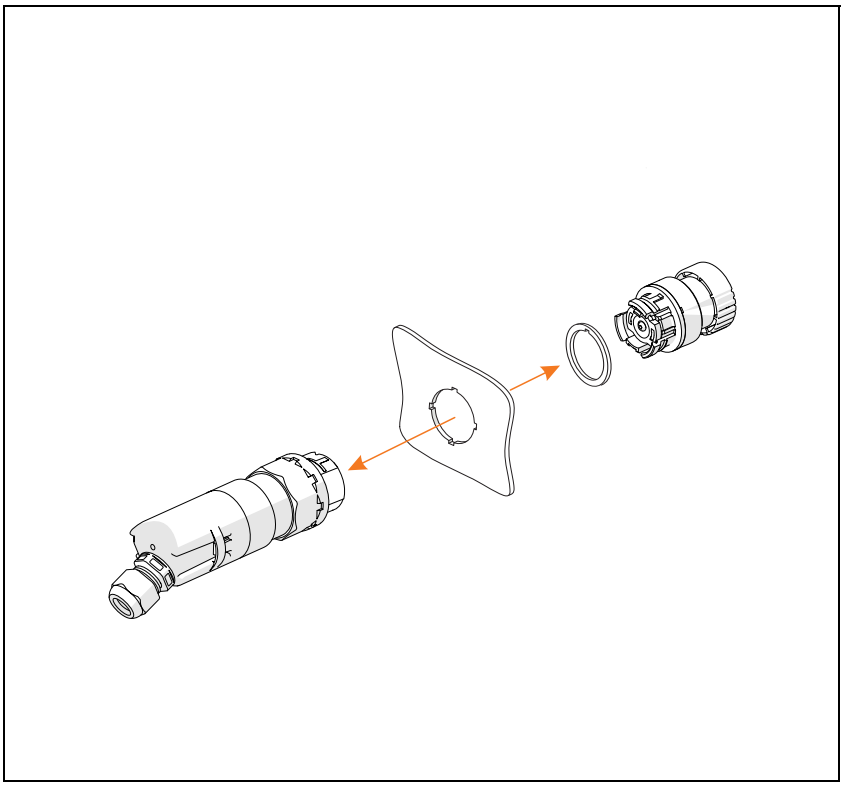

Operating instructions

Additional languages www.stahl-ex.com

EN

Retrofitting kit for panel mounting devices

Series 8003

STAHL

EN

Contents

1 General Information 2
1.1 Manufacturer 2
1.2 Information regarding the operating instructions 2
1.3 Conformity with standards and regulations 2
2 Explanation of the symbols 3
2.1 Symbols in these modification instructions 3
2.2 Warning notes 3
2.3 Symbols on the device 3
3 Safety 4
4 Safety notes 4
4.1 Operating instructions storage 4
4.2 Safe use 4
4.3 Modifications and alterations 4
5 Intended Use 5
6 Mounting / dismounting, operating position 5
6.1 Panel mounting device with connection chamber 5
6.2 Panel mounting device without connection chamber 8
6.3 Installation of field installation kit 1 for 8602/2 with protective collar or locking device 10
7 Disposal 11
8 Accessories and Spare parts 11

1 General Information

1.1 Manufacturer

R. STAHL Schaltgeräte GmbH
Am Bahnhof 30
74638 Waldenburg
Germany

Phone: +49 7942 943-0
Fax: +49 7942 943-4333
Internet: www.stahl-ex.com
E-Mail: info@stahl.de

1.2 Information regarding the operating instructions

ID-No.: 261612 / 8003612300
Publication Code: 2017-07-06·BA00·III·en·00

1.3 Conformity with standards and regulations

See certificates and EU Declaration of Conformity: www.stahl-ex.com.

EN

2 Explanation of the symbols

2.1 Symbols in these modification instructions

Symbol	Meaning
	Tips and recommendations on the use of the device
	Danger due to explosive atmosphere

2.2 Warning notes

Warning notes must be observed under all circumstances, in order to minimize the risk due to construction and operation. The warning notes have the following structure:

- Signalling word: DANGER, WARNING, CAUTION, NOTICE
- Type and source of danger/damage
- Consequences of danger
- Taking countermeasures to avoid the danger/damage

	DANGER Danger to persons Non-compliance with the instruction results in severe or fatal injuries to persons.
	WARNING Danger to persons Non-compliance with the instruction can result in severe or fatal injuries to persons.
	CAUTION Danger to persons Non-compliance with the instruction can result in light injuries to persons.

NOTICE

Avoiding material damage
Non-compliance with the instruction can result in material damage to the device and / or its environment.

2.3 Symbols on the device

Symbol	Meaning
NB 0158 16338E00	Notified body for quality control.
 02198E00	Device certified for hazardous areas in accordance with the marking.

EN

3 Safety

Qualified specialist personnel are required to perform the activities described in these modification instructions. This primarily applies to work in the following areas:

- Product selection, project engineering and modification
- Mounting/dismounting the device
- Installation
- Commissioning
- Maintenance, repair, cleaning

Specialists who perform these tasks must have a level of knowledge that meets applicable national standards and regulations.

Additional knowledge is required for tasks in hazardous areas! R. STAHL recommends having a level of knowledge equal to that described in the following standards:

- **IEC/EN 60079-14 (Electrical installations design, selection and erection)**
- **IEC/EN 60079-17 (Inspection and maintenance of electrical installations)**
- **IEC/EN 60079-19 (Equipment repair, overhaul and reclamation)**

4 Safety notes

4.1 Operating instructions storage

- Read the modification instructions carefully and store them at the mounting location of the device.
- Observe applicable documents and operating instructions of the devices to be connected.

4.2 Safe use

Observe the following information during installation and operation:

- Any damage can invalidate the explosion protection
- National and local safety regulations
- National and local accident prevention regulations
- National and local assembly and installation regulations
- Generally recognized technical regulations
- Safety notes in these operating instructions
- Characteristic values and rated operating conditions on the rating plates and data plates
- Additional information plates fixed directly to the device
- Do not damage circumferential seal.

4.3 Modifications and alterations

	DANGER
	Explosion hazard due to improper use! Non-compliance results in severe or fatal injuries. • Use the device only according to the operating conditions described in these modification instructions.

EN

5 Intended Use

These retrofitting instructions describe the correct method for retrofitting the 8003/.. panel mounting device

6 Mounting / dismounting, operating position

6.1 Panel mounting device with connection chamber

Procedure for replacing a panel mounting device:

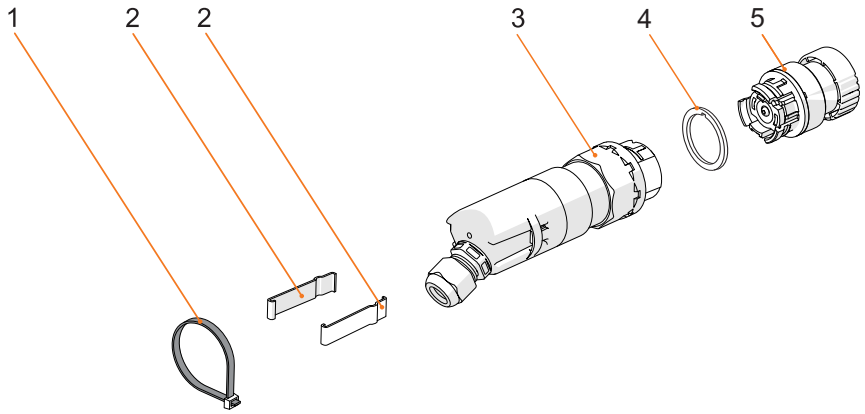

19451E00

Field installation kit 2: 8003/1.1 and 8003/1.3

1. Stainless steel cable strap
2. Stainless steel retaining clip

3. Panel mounting device

Field installation kit 1: 8602/2

4. Seal (2x enclosed. The second seal is required when using a protective collar or locking device)
5. 8602/2 actuator

Dismounting the installed actuator:

Step 1:

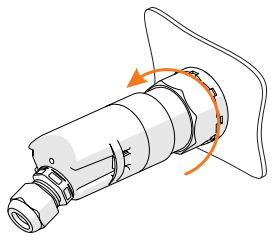

19511E00

- Loosen the threaded nuts on the panel mounting device (3).

Step 2:

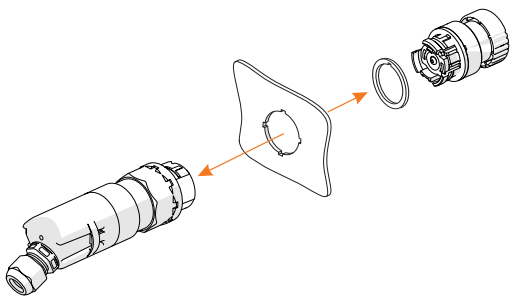

19512E00

- Separate the actuator (5) with seal (4) and panel mounting device (3) from each other.

EN

Procedure for replacing a panel mounting device:

Installation of field installation kit 1 for 8602/2

Step 1:

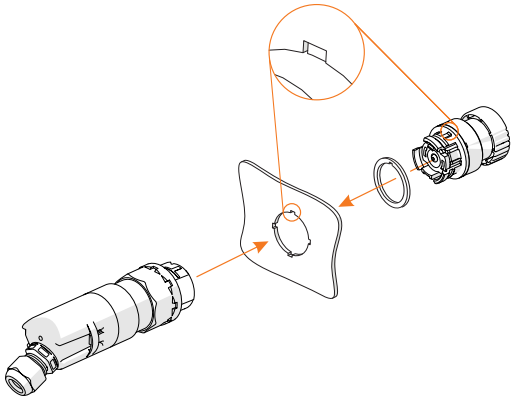

- Correctly fit the seal (4) to the actuator (5) supplied.
- Check that the seal (4) is correctly positioned and aligned. When doing so, ensure that the groove of the actuator (5) is positioned in the cut-out provided in the seal (4).
- Push the supplied actuator (5) into the enclosure cover. When doing so, ensure that the groove of the actuator (5) is positioned in the cut-out provided in the enclosure cover (6).
- Fasten the panel mounting device (3) to the actuator (5) from the rear using the snap fit.

Step 2:

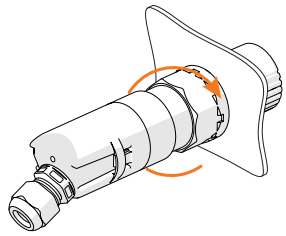

- Tighten the locknut on the panel mounting device (3) to a torque of 2.5 Nm.

EN

Procedure for replacing a panel mounting device:

Installation of field installation kit 2: 8003/1.1 and 8003/1.3

Step 1:

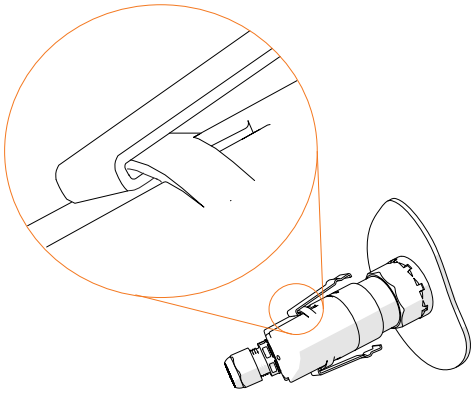

- Hook the retaining clips (2) into the groove on the side of the panel mounting device (3).

Step 2:

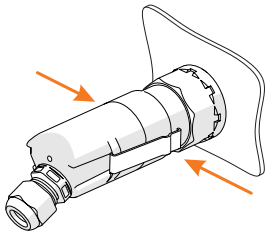

- Apply pressure in the direction of the arrow to snap the retaining clips (2) onto the panel mounting device (3).

Step 3:

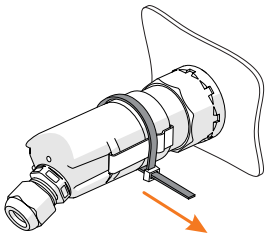

- Tighten the cable strap (1) to secure the retaining clips (2) in place (without twisting them).
- Check that the retaining clips (2) are secure.

Step 4:

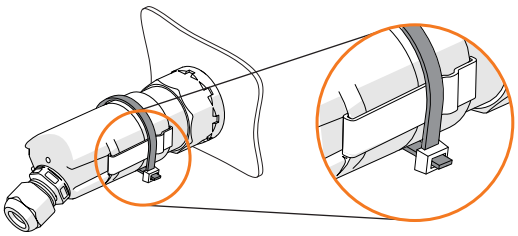

- The protruding end of the cable strap (1) has to be cut off.

EN

6.2 Panel mounting device without connection chamber

Procedure for replacing a panel mounting device:

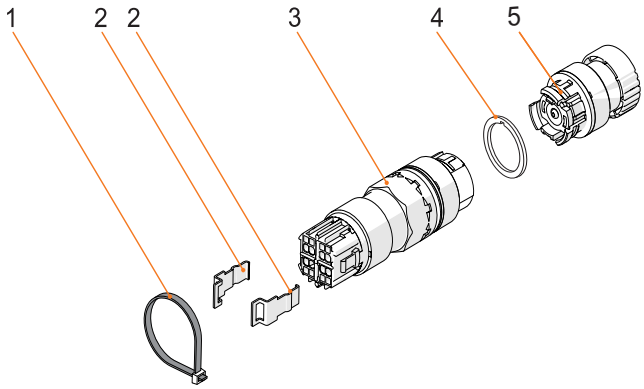

19446E00

Field installation kit 3: 8003/1.2 and 8003/1.4

1. Stainless steel cable strap
2. Stainless steel retaining clip

3. Panel mounting device

Field installation kit 1: 8602/2

4. Seal (2x enclosed. The second seal is required when using a protective collar or locking device)
5. 8602/2 actuator

Dismounting the installed actuator:

Step 1:	Step 2:
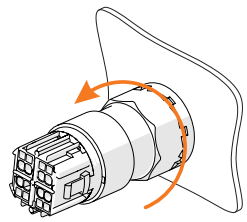 19563E00	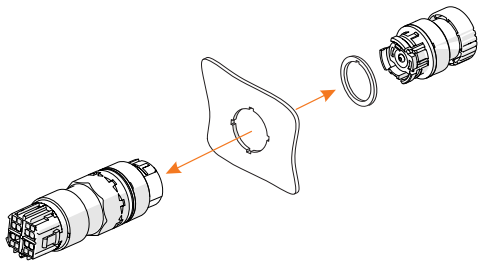 19564E00
• Loosen the threaded nuts on the panel mounting device (3).	• Separate the actuator (5) with seal (4) and panel mounting device (3) from each other.

EN

Procedure for replacing a panel mounting device:

Installation of field installation kit 1 for 8602/2

Step 1:	Step 2:
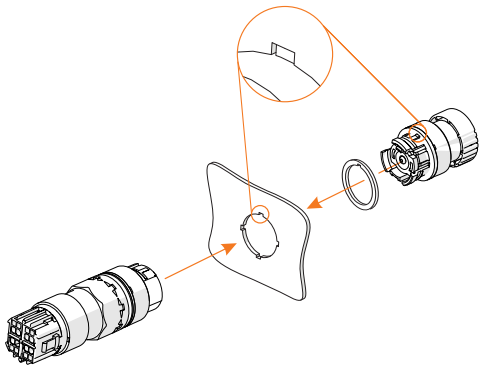 19565E00	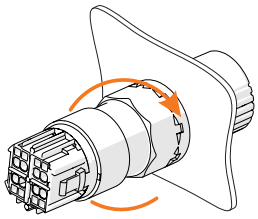 19566E00
• Correctly fit the seal (4) to the actuator (5) supplied. • Check that the seal (4) is correctly positioned and aligned. When doing so, ensure that the groove of the actuator (5) is positioned in the cut-out provided in the seal (4). • Push the supplied actuator (5) into the enclosure cover. When doing so, ensure that the groove of the actuator (5) is positioned in the cut-out provided in the enclosure cover (6). • Fasten the panel mounting device (3) to the actuator (5) from the rear using the snap fit.	• Tighten the locknut on the panel mounting device (3) to a torque of 2.5 Nm.

Installation of field installation kit 3: 8003/1.2 and 8003/1.4

Step 1:	Step 2:
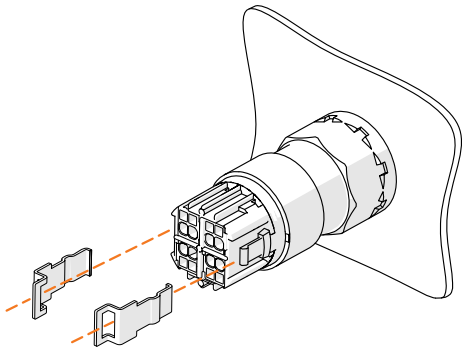 19447E00	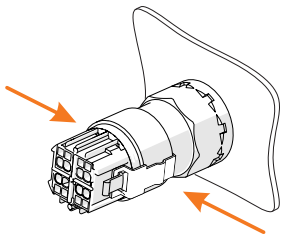 19567E00
• Insert the retaining clips (2) into the groove on the side of the panel mounting device (3).	• Apply pressure in the direction of the arrow to snap the retaining clips (2) onto the panel mounting device (3).

EN

Procedure for replacing a panel mounting device:

Step 3:	Step 4:
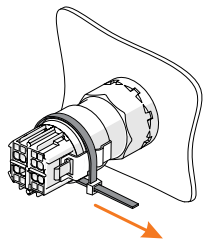 19448E00	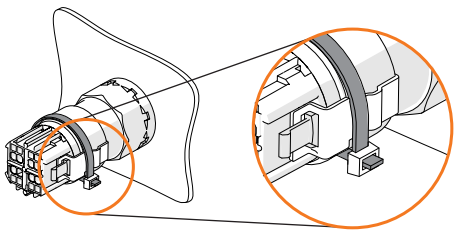 19449E00
• Tighten the cable strap (1) to secure the retaining clips (2) in place (without twisting them). • Check that the retaining clips (2) are secure.	• The protruding end of the cable strap (1) has to be cut off.

6.3 Installation of field installation kit 1 for 8602/2 with protective collar or locking device

Procedure for replacing the actuator (installation of field installation kit 1 for 8602/2):

with protective collar or locking device

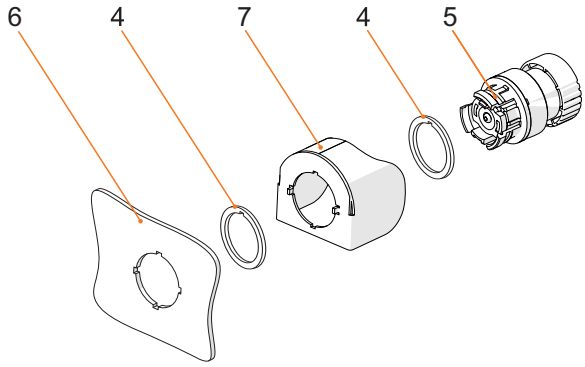

19441E00

- When adding an accessory (7) to the actuator (5) and reassembling it, one seal (4) must be used between the actuator (5) and the accessory (7), and one seal (4) must be used between the accessory (7) and the enclosure cover (6). Checks must be carried out to ensure that the seals (4) are seated correctly.

7 Disposal

- Observe national and local regulations and statutory regulation regarding disposal.
- Separate materials when sending it for recycling.
- Ensure environmentally friendly disposal of all components according to the statutory regulations.

8 Accessories and Spare parts

NOTICE
Malfunction or damage to the device due to the use of non-original components. Non-compliance can result in material damage. • Use only original accessories and spare parts from R. STAHL Schaltgeräte GmbH.

	For accessories and spare parts, see data sheet on our homepage www.stahl-ex.com.