Световой элемент светящегося потолка, листовая сталь, для люминесцентной лампы
Серии 6412/11

17234E00

- Применяется в зоны 2, 21 & 22
- Максимально плоское исполнение для установки на небольшую глубину
- Как двух- или четырехламповый светильник
- Из стального листа с порошковым покрытием или нержавеющей стали
- Центральный затвор

Светильники серии 6412 используются преимущественно для освещения установок для нанесения лакокрасочных материалов.

	ATEX / IECEx					
Zone	0	1	2	20	21	22
Применяется в			x		x	x

WebCode 6412B

www.stahl.de

Световой элемент светящегося потолка, листовая сталь, для люминесцентной лампы
Серии 6412/11

Таблица данных

Исполнение	Вводы проводки	Число ламп	Мощность лампы Вт	Материал	Номер заказа
Световой элемент светящегося потолка, листовая сталь, для люминесцентной лампы серии 6412/11	3 x M25	2	18	Листовая сталь	**6412/1112-2851-0100-11**
				Нержавеющая сталь	**6412/1112-2851-0100-14**
			36	Листовая сталь	**6412/1114-2851-0100-11**
				Нержавеющая сталь	**6412/1114-2851-0100-14**
			58	Листовая сталь	**6412/1116-2851-0100-11**
		4	18	Листовая сталь	**6412/1122-4851-0100-11**
				Нержавеющая сталь	**6412/1122-4851-0100-14**
			36	Листовая сталь	**6412/1124-4851-0100-11**
				Нержавеющая сталь	**6412/1124-4851-0100-14**
			58	Листовая сталь	**6412/1126-4851-0100-11**
	3 x M20	2	18	Листовая сталь	**6412/1112-2858-0100-11**
				Нержавеющая сталь	**6412/1112-2858-0100-14**
			36	Листовая сталь	**6412/1114-2858-0100-11**
				Нержавеющая сталь	**6412/1114-2858-0100-14**
			58	Листовая сталь	**6412/1116-2858-0100-11**
		4	18	Листовая сталь	**6412/1122-4858-0100-11**
				Нержавеющая сталь	**6412/1122-4858-0100-14**
			36	Листовая сталь	**6412/1124-4858-0100-11**
				Нержавеющая сталь	**6412/1124-4858-0100-14**
			58	Листовая сталь	**6412/1126-4858-0100-11**

Дополнение к номеру заказа

Соединительная клемма	Пружинная клемма до 4 мм²	**6412/1...-....-....-.1**
	Винтовая клемма до 6 мм²	**6412/1...-....-....-.4**
	Указание Светильники поставляются без люминесцентных ламп и монтажного материала. Эти детали необходимо заказывать отдельно в качестве принадлежности.	

Взрывозащита

Глобально (IECEx)	
Газ и пыль	IECEx BVS 14.0114 Ex nA IIC T4 Gc Ex tb IIIC T80°C Db
Европа (ATEX)	
Пыль	BVS 14 ATEX E 160 Ⓔx II 2D Ex tb IIIC T80°C Db
Газ и пыль	BVS 14 ATEX E 163 Ⓔx II 3G Ex nA IIC T4 Gc Ⓔx II 3D Ex tc IIIC T80°C Dc
Свидетельства и сертификаты	
Сертификаты	IECEx, ATEX, Индия (PESO)

Технические данные

Электрические характеристики		
Устройство управления	Включение лампы	Холодный запуск
	Напряжение	220 ... 240 V AC
	Напряжение DC при воспламенении	198 ... 264 V DC
	Напряжение DC при эксплуатации	176 ... 264 V DC
	Частота	0 / 50 ... 60 Гц
	Эксплуатация лампы DC	2 лампы
	Норма для лампы	IEC 60081
	Мощность лампы	18 Вт, 36 Вт, 58 Вт
	Номинальный ток	2 x 18 Вт: 150 ... 170 мА 2 x 36 Вт: 300 ... 320 мА 2 x 58 Вт: 480 ... 500 мА 4 x 18 Вт: 300 ... 340 мА 4 x 36 Вт: 600 ... 640 мА 4 x 58 Вт: 960 ... 1000 мА
Коэффициент мощности cos φ	≥ 0,97	
Условия окружающей среды		
Диапазон рабочих температур	-30 ... +50 °C (исполнение 18 Вт, 58 Вт) -35 ... +55 °C (исполнение 36 Вт)	
Механические данные		
Вид защиты	IP65 IP64 при использовании климатического штуцера 8162 IP66 при использовании монтажной рамы (IEC 60598)	
Класс защиты	I (с внутренним PE-контактом)	
Сопротивление ударной нагрузке (код IK)	IK 10 (IEC 62262)	
Материал		
Корпус	Листовая сталь с порошковым покрытием Нержавеющая сталь SS304 (V2A | 1.4301) сатинированная Нержавеющая сталь SS316L (V4A | 1.4404) сатинированная	
Стекло	Защитное стекло	
Уплотнение	Силиконовый уплотнитель, вспененный в корпусе светильника	
Затвор светильника	Центральный затвор; стекло вращается на шарнирах	
Монтаж/установка		
Вводы проводки	Стандартное исполнение включает в себя: 1 × M20/M25 слева 2 × M20/M25 справа 1 кабельный ввод 1 кабельный ввод с красной заглушкой 1 заглушка	
Подключение	Пружинная клемма до 4 мм^2 Трехполюсный (2 × L1, 2 × N, 2 × PE) Пятиполюсный (2 × L1, 2 × L2, 2 × L3, 2 × N, 2 × PE) Винтовая клемма до 6 мм^2 Трехполюсный (2 × L1, 2 × N, 2 × PE) Пятиполюсный (2 × L1, 2 × L2, 2 × L3, 2 × N, 2 × PE)	
Сквозная проводка	На выбор (макс. 12 A)	
Монтаж	**Встраиваемый светильник** Вариант 1: монтажная рамка крепится к корпусу винтами с резьбой M6 Вариант 2: монтажная рамка приваривается к корпусу **Указание:** оба варианта установки требуют крепления светильника посредством отверстий с резьбой M8 на задней стороне или по бокам светильника.	

Световой элемент светящегося потолка, листовая сталь, для люминесцентной лампы
Серии 6412/11

Принадлежности и запасные детали

Наименование	Изображение	Описание				№ изд.	Вес кг
Люминесцентные лампы	04936E00	18 Вт	1350 лм			**108952**	0,100
		36 Вт	3350 лм			**108951**	0,200
		58 Вт	5200 лм			**108950**	0,220
Климатический штуцер	05703E00	для монтажа в светильники; из пластмассы; без контргайки					
		Резьба:	M25 x 1,5		1 шт	**138573**	0,010
		Резьба:	M25 x 1,5		20 шт	**138576**	0,200
Монтажная рама	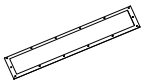 17865E00	Монтажная рама для перекрытия зазора между светильником и потолком/стеной. Для крепления светильника необходим комплект креплений.					
		Длина	Ширина	Материал			
		722 мм	422 мм	Листовая сталь с порошковым покрытием		**226560**	3,025
		722 мм	422 мм	Нержавеющая сталь SS316L (V4A | 1.4404)		**226562**	3,075
		1382 мм	422 мм	Листовая сталь с порошковым покрытием		**226563**	4,371
		1382 мм	422 мм	Нержавеющая сталь SS316L (V4A | 1.4404)		**226565**	4,441
		1682 мм	422 мм	Листовая сталь с порошковым покрытием		**226566**	4,871
		1682 мм	422 мм	Нержавеющая сталь SS316L (V4A | 1.4404)		**226568**	4,951
		722 мм	522 мм	Листовая сталь с порошковым покрытием		**226569**	3,190
		722 мм	522 мм	Нержавеющая сталь SS316L (V4A | 1.4404)		**226571**	3,240
		1382 мм	522 мм	Листовая сталь с порошковым покрытием		**226572**	4,544
		1382 мм	522 мм	Нержавеющая сталь SS316L (V4A | 1.4404)		**226574**	4,614
		1682 мм	522 мм	Листовая сталь с порошковым покрытием		**226575**	5,035
		1682 мм	522 мм	Нержавеющая сталь SS316L (V4A | 1.4404)		**226577**	5,125
Комплект креплений	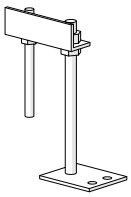 19755E00	для hастенный или потолочный монтаж				**246017**	1,356
Рым-болт	05378E00	M 8, монтируется непосредственно на запрессованных гайках				**115736**	0,115

Чертежи (все размеры указаны в мм [дюймах]) – Возможны изменения

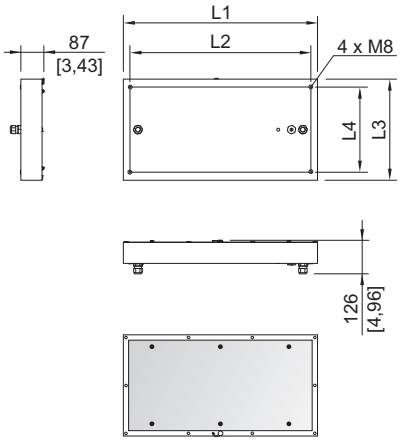

Светильник Universal

	Количество ламп	18 Вт	36 Вт	58 Вт
L1	2	730 [28,74]	1340 [52,76]	1640 [64,57]
	4			
L2	2	670 [26,38]	1280 [50,39]	1580 [62,20]
	4			
L3	2	380 [14,96]		
	4	480 [18,90]		
L4	2	320 [12,60]		
	4	420 [16,54]		

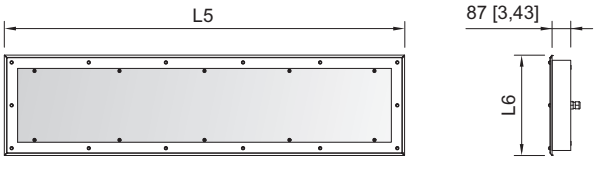

Светильник Universal с монтажной рамой

	Количество ламп	18 Вт	36 Вт	58 Вт
L5	2	722 [28,43]	1382 [54,51]	1682 [66,22]
	4			
L6	2	422 [16,61]		
	4	522 [20,55]		

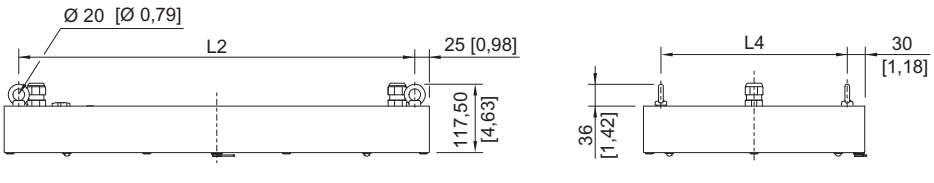

Подвешивание с помощью рым-болтов

	Количество ламп	18 Вт	36 Вт	58 Вт
L2	2	670 [26,38]	1280 [50,39]	1580 [62,20]
	4			
L4	2	320 [12,60]		
	4	420 [16,54]		

Световой элемент светящегося потолка, листовая сталь, для люминесцентной лампы
Серии 6412/11

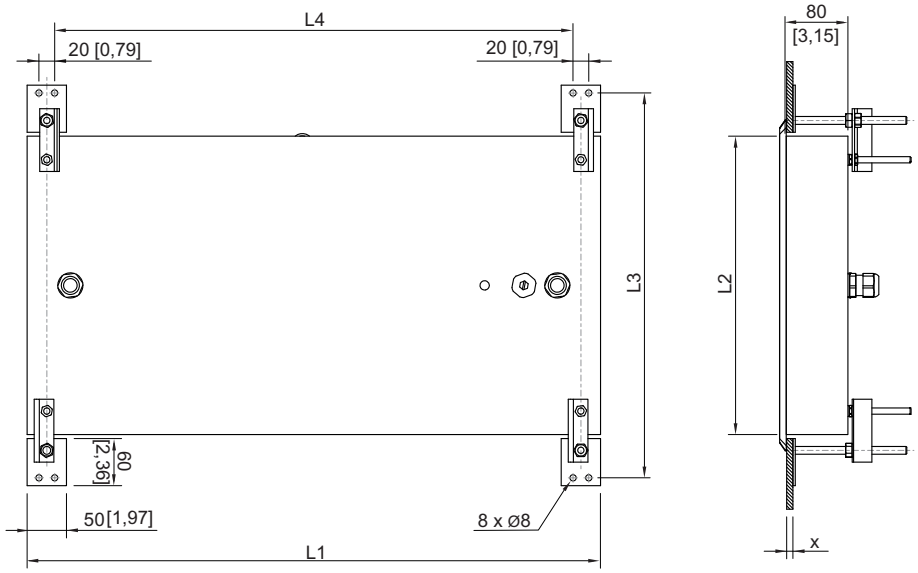

Настенный или потолочный монтаж

	Количество ламп	18 Вт	36 Вт	58 Вт
L1	2	730 [28,74]	1340 [52,76]	1640 [64,57]
	4			
L2	2	380 [14,96]		
	4	480 [18,90]		
L3	2	490 [19,29]		
	4	590 [23,23]		
L4	2	660 [25,98]	1260 [49,61]	1560 [61,42]
	4			
x = 10 [0,39] … 125 [4,92]				

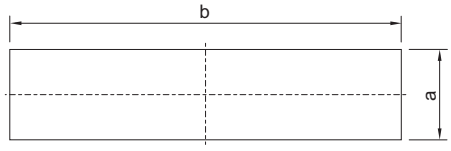

Монтажное отверстие

	Количество ламп	18 Вт	36 Вт	58 Вт
a	2	390 [15,35]		
	4	490 [12,29]		
b	2	740 [29,13]	1350 [53,15]	1650 [64,96]
	4			

Сохранено право на внесение изменений в технические данные, размеры, вес, конструкцию и возможности поставки. Изображения не влекут за собой обязательств.