10229E00

- Envolvente del tipo de protección Ex d
- Versiones disponibles
  - con interruptor automático, característica de disparo C
  - con interruptor automático diferencial y disparador de sobreintensidad, característica de disparo B o C
- Ventaja
  - cortos plazos de entrega

WebCode 8264A

	ATEX / IECEx							NEC 505 Class I			NEC 506		
Zone	0	1	2	20	21	22	Zone	0	1	2	20	21	22
Puede utilizarse en		x	x		x	x	Puede utilizarse en		x				

Datos técnicos	
Protección contra explosiones	
Global (IECEx)	
Gas y polvo	IECEx KEM 07.0051X Ex d e ia ib [ia Ga] mb IIB+H2 Gb T6 ... T4 Ex d e ia ib [ia Ga] mb IIB Gb T6 ... T4 Ex tb IIIC T80°C ... T130°C Db
Europa (ATEX)	
Gas y polvo	KEMA 01 ATEX 2145 X Ⓔx II 2 G Ex d e ia ib [ia Ga] mb IIB+H2 Gb T6 ... T4 Ⓔx II 2 G Ex d e ia ib [ia Ga] mb IIB Gb T6 ... T4 Ⓔx II 2 D Ex tb IIIC T80°C ... T130°C Db
Certificaciones y aprobaciones	
Certificaciones	IECEx, ATEX, Brasil (INMETRO), China (China-Ex), India (PESO), Canadá (cUL), Kazajstán (TR), Corea (KCs), Rusia (TR), Taiwán (ITRI), EE.UU. (UL), Bielorrusia (TR)
Tensión asignada	415 V / 240 V CA
Corriente asignada	100 A
Grado de protección	IP66 (EN 60529)
Envolvente	estándar: aluminio (resistente al agua salada según EN 13195-1) especial: acero inoxidable

Tabla de selección

Versión	Número	Característica	Esquema nº	Prensaestopas	Número de pedido	Nº de art.
MCB 1-polo 16 A	12	C	01	1 x M50, 12 x M20	**8264/5-ExV-01-12L16C1P-D**	**143210**
	24	C	02	1 x M50, 24 x M20	**8264/5-ExV-02-24L16C1P-D**	**143212**

Tabla de selección

Versión	Número	Característica	Esquema nº	Prensaestopas	Número de pedido	Nº de art.
MCB / ELCB 1-polo + N 16 A / 30 mA	12	B	01	1 x M50, 12 x M20	**8264/5-ExV-01-12H16B1N-D**	**143214**
	24	B	02	1 x M50, 24 x M20	**8264/5-ExV-02-24H16B1N-D**	**143216**
	12	C	01	1 x M50, 12 x M20	**8264/5-ExV-01-12H16C1N-D**	**143217**
	24	C	02	1 x M50, 24 x M20	**8264/5-ExV-02-24H16C1N-D**	**143218**

Esquema de medidas (todas las medidas en mm) - Se reserva el derecho a modificaciones

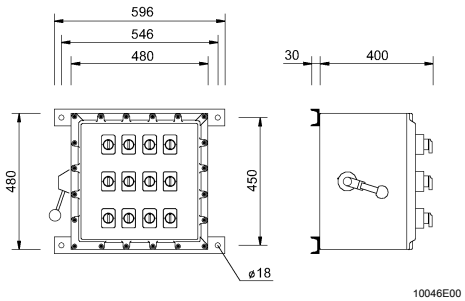

Disposición 01

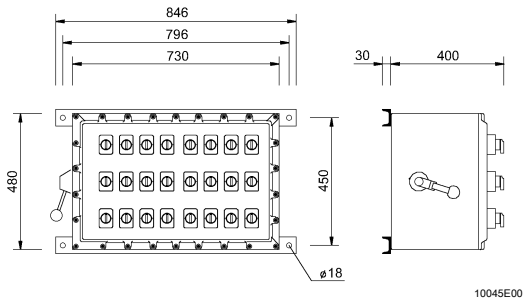

Disposición 02